★ 21: Inf. ★ 21.10: Concert festiv ★ 23: Inf., met. ★ 23.30: Muzică nocturnă şi de dans ★ 1-4: Melodii variate. (Orh. quarte) II) Muzică din opere.

369 m. MILANO 70 kw. 814 kHz. (Florenţa, Torino, Genova, Trieste)

0.10: Comunciate ★ 20.20: Plăci ★ 20.40: Lecţii de germană ★ 21: Semnal orar, jurnalul radio ★ 21.30: Orch. ★ 22: „Macbeth" de Verdi (trans. Scala). In continuare, jurnalul radio, met., actualităţi.

382.2 m. LIPSCA 120 kw. 785 kHz.

16.30: Feerie radiofonică ★ 17: Muzică de Crăciun ★ 19: Scene radiofonice. ★ 19.35: Lied-uri pentru sopran, bariton, pian ★ 20.15: Simfonie mi-minor Nr. 5 op. 64 de Ceaikowski ★ 21: Inf. ★ 21.10: Două ore vesele. In continuare emisiune teatrală ★ 23 :Inf., comunicate, sport ★ 23.30-1: Muzică nocturnă din Colonia.

405.4 m. MÜNCHEN 100 kw.

16.45: Emisiune de Crăciun ★ 17: Muzică de după amiază. Brnabas von Geczy cântă ★ 18.30: Scene de Crăciun ★ 19 şi 40: Ecou sportiv ★ 20: Seară în ton popular ★ 23: Inf., met., sport ★ 23.30-1: Muzică nocturnă. Orh. de dans şi solişti.

420.8 m. ROMA 50 kw. 713 kHz.

8.45: Gimnastică ★ 9: Semnal orar, jurnalul radio ★ 13.30: Plăci ★ 14: Semnal orar, comunicate, jurnalul radio ★ 15: Jurnalul radio, met. ★ 17.40: Pentru copii ★ 18.15: Concert de vioară şi pian ★ 20: Inf. franceză ★ 20.10: Comunicate ★ 20.20: Plăci ★ 20.40: Lecţii de germană ★ 21: Semnal orar, comunicate, jurnalul radio ★ 22: Concert vioară (Corelli, Chausson-Pugnani, Tschaikowsky, Sarasate) ★ 22.50: Orch. ritmică şi de dans ★ 23.15: Concert, muzică sincopată ★ 24: Jurnalul radio ★ 0.15: Muzică de dans.

431.7 m. PARIS P. T. T. 120 kw.

20: Recital pian ★ 20.15: Inf., jurnalul radio ★ 20.30: Trans. studio, concert de orgă ★ 21: Inf., jurnalul radio, met. ★ 21.30: Sketch radiofonic ★ 21.55: Trans. unui spectacol dela Operă ★ 22: Trans. Teatrul Naţional. In continuare, inf., jurnalul radio.

443,1 m. SOTTENS 100 kw.

19: Concert plăci ★ 19.40: Curs de esperanto ★ 19.50: Intermezzo-plăci ★ 20.15: Reportaj radiofonic ★ 20.50: Inf. ★ 21: Concert de orh. ★ 22.10: Lectura unei povestiri ★ 22.25: Intermezzo ★ .30: Emisiune pentru Elveţienii din străinătate ★ 22.25: Legendă de iarnă cu muzică 23.30: Muzică uşoară-plăci.

455,9 m. KÖLN 100 kw. 658 kHz.

16.30: Tineretul cântă şi povesteşte ★ 17: Muzică la xilofon (plăci) ★ 17: Album muzical ★ 19: Crăciunul soldaţilor ★ 19.30: Melodii preferate ★ 20: Reportaj sportiv ★ 20.10: Râsul e sănătos ★ 20.50: Causerie ★ 21: Inf. ★ 21.15: Croitorul Wibbel, operă în 4 acte de Mark Lothar. In pauză, inf. ★ 24-1: Muzică şi de dans.

463 m. LYON P. T. T. 100 kw.

20.30: Emisiune economică şi socială ★ 21: Varietăţi ★ 21.30: Jurnalul radio, met. ★ 22: Plăci ★ 22.10: Ştiri de presă ★ 22.15: Cronica literară ★ 22.30: Varietăţi ★ 0.30: Noutăţi ★ 0.45: Concert ★ 1.15: Inf. germană.

470.2 m. PRAGA 120 kw. 638 kHz.

7.45: Emisiune matinală ★ 8.20: Slujbă ★ 8.30: Concert militar ★ 9: Muzică din opere, orh. Fok ★ 9.30: Pentru lucrători ★ 9.45: Uvertură de Smetana ★ 10.15: Meditaţii 10.30: Orh. de salon ★ 11 Emisiune pentru Industrie şi Comert ★ 11.15: Plăci ★ 11.30: Jumătate oră literară ★ 12: Concert Orh. Radio ★ 13: Clopote dela catedrală ★ 13.05: Ştiri de presă, bul. met. ★ 13.15: Plăci ★ 13.25: Emisiune pentru unde scurte, program popular ★ 14.50: Radio agricol ★ 15.30: Pentru tineret (Brno) ★ 15.55: Programul următor ★ 16: Trans. teatrul Naţional din Praga (operă) ★ 19: Causerie ★ 19.15: Orh. variată ★ 20: Ştiri de presă, bul. met. ★ 20.10: Jurnalul vorbit ★ 20.20: Program recreativ de Crăciun ★ 22: Semnal orar, ştiri de presă ★ 22.10: Plăci ★ 22.15: Causerie ★ 2.30: Cantată de cameră, pentru solo-uri, cor de copii, orh. de cameră ★ 23: Semnal orar, ştiri de presă, sport ★ 23.20: Plăci ★ 23.35-0.30: Potpuri, muzică plăci.

492 m. FLORENŢA 20 Kw.

19.55: Comunicate ★ 20: Muzică variată ★ 20.40: Lecţii de germană ★ 21: Semnal orar, comunicate, jurnalul radio ★ 21.30: Comedie într'un act ★ 22: Concert simfonic. In continuare, muzică de dans.

506.8 m. VIENA 120 kw. 592 kHz.

16: Plăci ★ 16.40: Conf. comemorativă. 17: O operă de copii ★ 18.45: Lectură. 19: Parada instrumentelor ★ 20: „Neînsemnatul" bucată populară de Rudolf Wallter ★ 21: Orh. ★ 21.15: Inf. In continuare, muzică de dans ★ 23: Inf. 23.30—1: Muzică distractivă şi de dans.

523 m. STUTTGART 100 kw.

16: Plăci ★ 16.40: Oră comemorativă ★ 17: Concert festiv ★ 19: Neînsemnatul de Nestroy ★ 20: Parada instrumentelor. (Concert orh. şi solişti) ★ 21: Inf., sport ★ 21.15: Potpuri de Lehar. Orh. distractiv ★ 23: Inf., met., sport ★ 23.30: Muzică distractivă şi de dans ★ 1: Concert nocturn ★ 3-4: Concert nocturn (II).

540 m. BERÖMUNSTER 100 kw.

19.30: Causerie ★ 20: Cor religios ★ 20.30: Inf. ★ 21: Călăuza ★ 21.35: Concert Orh. Radio ★ 22.27: Programul următor ★ 22.30: Emisiune pentru Elveţienii din străinătate ★ 22.45: Poveste de Crăciun.

549 m. BUDAPESTA 120 kw.

8.30: Inf. ★ 10: Slujbă ★ 11: Serviciul religios catolic ★ 12.15: Emisiune reli-

gioasă ★ 13.30: Concert de orh. dir. Müller. In pauză, conf. ★ 15: Orh. de ţigani ★ 16: Ora copiilor ★ 17: Plăci ★ 17.30: „Pantoful chinezesc" povestire ★ 18: Concert pian, în cadrul schimbului artistic lituanian-ungar ★ 18.30: Conf. ★ 19: Plăci ★ Muzică de dans ★ 20: Inf. ★ 20.05: Inf. slovacă şi ruteană ★ 20.20: Cântece ungare de Crăciun ★ 21.10: Legende despre Christos" trei piese a câte un act, după nuvela de Selma Lagerlöf ★ 22.40: Inf. ★ 23: Quintet salon. Respighi, Karganov, Fibich, Debussy, Liszt, Rajter ★ 23.30: Inf. germană şi italiană ★ 23.45: Concert Orh. Operei, dir. Fridl. Grieg: suită din „PeerGynt"; Boieldieu: „Califul din Bagdad"; Liszt: Rapsodie; Sibelius: Poem simfonic; Kern: Suită; Strauss: Muzică. In pauză la 24 Inf. engleză şi franceză ★ 1.05: Inf.

1293 m. LUXEMBURG 150 kw.

21: Inf. mondiale în franceză ★ 21.10: Voci din lume ★ 21.52: Causerie ★ 22: 22.40: Bursa ★ 22.45: Teatru radiofonic ★ 23.45: Aniversarea morţii lui Ravel ★ 0.45: Inf. ★ 0.50: Muzică de dans.

1339 m. VARŞOVIA 120 kw.

8.15: Cântece de Crăciun-plăci ★ 9: Muzică matinală ★ 10: Emisiune religioasă ★ 12.25: Emisiune muzicală uşoară ★ 12.57: Semnal orar, fanfară ★ 13.03: Concert simfonic matinal ★ 14: Revistă culturală ★ 14.10: Muzică de prânz, din Poznan. Orh. de salon ★ 15.40: Pentru copii ★ 16.10: Cântece şi melodii de Crăciun ★ 17.10: Cântece de Crăciun în Polonia de altădată ★ 17.40: Piesă religioasă cu muzică ★ 18.10: Recital pian (Vivaldi, Corelli, Gluck, Schumann, Schubert, Chopin) ★ 18.55: Pauză ★ 19: Cântece de Crăciun ★ 19.30: Muzică de salon-plăci ★ 20: Eterna tristeţe, operetă în 5 acte de Grothe (Orh. Radio, cor) ★ 21.35: Inf., revistă politică, jurnalul radio, sport, programul următor ★ 22.05: Roman vorbit ★ 22.20-0.55: Concert de divertisment. (Orh. Radio, quintet de jazz, duo pian, duo chitară). In pauză, emisiune veselă.

1500 m. DROITWICH 150 kw.

19.20: Sextet, muzică uşoară ★ 20: Inf. ★ 20.30: Slagere-plăci ★ 21: Varietăţi ★ 22: Orh. dans ★ 23: Inf. ★ 23.10: Muzică americană ★ 23.40: Simfonic, solo pian ★ 0.40: Urări de Crăciun ★ 1: Orh., muzică uşoară ★ 1.30: Jazz-plăci.

1571 m. DEUTSCHLANDS 60 Kw.

16.15: Cântece de Crăciun şi Anul Nou ★ 17: Muzică de după amiază. (Orh. bariton) ★ 19: Parada soldaţilor de plumb, povestire ★ 20: Reportaj ★ 21: Inf., met. ★ 21.10: Haensel şi Gretel, feerie în 3 tablouri de Wette ★ 23: Met., sport, ecoul Germaniei ★ 23.30: Muzică nocturnă ★ 24-1: Barnabas von Geczy cântă.

1648 m. RADIO-PARIS 80 kw.

20: Cronica socială ★ 20.15: Recital vocal ★ 20.45: Causerie ★ 21: Programul următor ★ 21.30: Muzică variată ★ 22: Cronica literară ★ 22.15: Recital vioară ★ 22.30: Seară lirică ★ 23.30: Inf., ştiri de presă ★ 0.30: Plăci ★ 0.45: Semnal orar, inf. ★ 1: Muzică de dans.

MARŢI

Marţi 27 Decembrie 1938

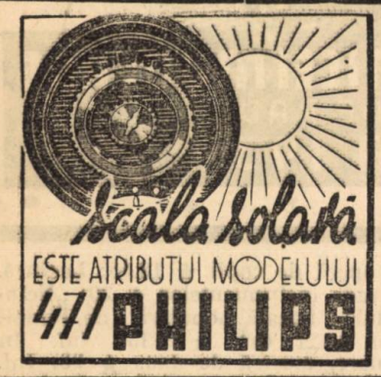

1875 m. RADIO-ROMÂNIA 150 kw. 160 kHz.
364,5 m. BUCUREŞTI 12 kw. 823 kHz.

ORA DIMINEŢII

8.30: Deschiderea emisiunii.
— Gimnastică ritmică.
— Sfaturi medicale.

— Concert de dimineaţă (discuri): I. Uvertură la „Califul din Bagdad" de Boieldieu; Cântece de toamnă-vals de Waldteufel şi Liniştea pădurii-vals de Favilla; Potpuriu din „Contesa Maritza" de Kalman; Potpuriu de şlagăre de Spoliansky.

— Sfaturi gospodăreşti.
— Inchiderea emisiunii.

12.00: Muzică variată (discuri): Două dansuri populare englezeşti; Fantezie pe motive de Chopin; Potpuriu de lieduri (voce: Marcel Wittrisch); Selecţiuni de melodii de Lehar; In templul clopotelor de Yoshitomo şi Poveşti chinezeşti de Dreyer; Tu eşti raza mea de soare de Stolz (voce: Richard Crooks); Indra-vals de Lincke şi Comoara mea-vals de Becucci; Dans ţigan de Font şi Séguédilla de Romero.

13.00: Ora. Culturale. Sport. Cota Dunării.

13.10: Concert de prânz. Orchestra Grigoraş Dinicu: Arii naţionale; Primul nostru vals de Mişu Constantinescu; Cu tine aş vrea să plec departe-tango de Dendrino; Iţi cer ertare c'am plecat de Casvan şi Două sârbe; Săbărelul şi Fusul: La fântâna cu găleata de Emil Monţia şi Hora lui Lică; Violeta-tango de Klose; Menuet de Kreisler; Arii naţionale.

14.10: Radio jurnal.

14.30: Continuarea concertului Orchestrei Grigoraş Dinicu: Din alte vremuri-vals de Paraschivescu; Mi-am pus busuioc în păr de Vasilescu; Să nu te superi dacă plângtango de Dendrino; Te cheamă privighetoarea şi Chindia; Nimic decât un cântec de amor de Scotto; Dans Românesc de Barbu; Arii naţionale.

15.10: Varietăţi; Radiofonice.
18.00: Ora. Mersul vremii.

18.02: Concert de după amiază. Orchestra Victor Predescu (voce: **Petre Gusti**): Mânunchiu de flori-romanţă şi Lenuţa Consinzeană-cântec românesc de Doina Suchici; Romantic vals de Hainecke; Mio caro Napoli-tango de Vasilescu; Un cântec de Lehar; Nu vreau-slowfox; Menuet de Paderewski; Te-am ertat-vals boston de Gilli Stiploşek; Pègase-galop de Henri Jose; Preţioasa de Couperin-Kreisler; Un vals lent de Sebek; Romanţa din Concertul în re minor de Wieniawski; Dealul Cernei şi Ciocârlia.

19.00: Cronica literară.

19.15: Muzică de dans, Orchestra Theodor Sibiceanu (voce: **Lya Crăciunescu**): Implorare-tango argentinian de Mauno; O melodie în noaptea albastră-slowfox de Alter; One step spre cer-foxtrot de Dr. Kaper; Bolivia-tango tipic argentin de Hellmann; Ce copil prostuţ eşti tu-tango de Th. Sibiceanu; Când înfloresc violetele-vals boston de Plessow; Stelele Hollywoodului de Lothar Perl; Artistic-foxtrot de Rio Gebhardt; Mi Ricordo-tango tipic argentin de Narciso; Poveste de Crăciun de Petre Andreescu; Tim şi Tom-foxrot de Lothar Perl; Noche de Plegania-tango tipic argentin de Meniconi.

20.00: Petrecerile la Curţile domneşti de odinioară, de **Prof. P. P. Panaitescu.**

20.15: Valsuri vechi şi noui (discuri): Foarte frumoasă-vals de Waldteufel şi Vals de Gung'l; Vis de dragoste după bal-vals de Czibulka şi Ploaie de aur de Waldteufel; Vals din opereta „După divorţ" de Leo Fall; Katia, dansatoarea-vals de Gilbert şi Fata munţilor-vals de Fraser; Seara la Niedersheim-vals de Richartz; Lasă-ne să visăm-vals englezesc de Robrecht şi Madona mea-vals de Scotti; Vals de Richartz.

21.00: Concert simfonic al Orchestrei Radio, dirij. de **Th. Rogalski: Compozitori români:** Cuvântul introductiv; Colinde pentru orchestra de coarde de Teodossiu (primă audiţie); Irozii de C. Bobescu; Colinda pentru orchestra de coarde de Cuclin; Amurg de toamnă pentru orchestră de Alfred Alessandrescu.

Capriciu românesc de Eugen Coca (I-a audiţie).

22.00: Radio jurnal (I). **Sport.**
22.15: CABARET MUZICAL (discuri):
23.00: Radio jurnal (II).

23.15: Concert de noapte al Orchestrei Iuga, transmis dela restaurantul **Terasei Cercului Militar.**

23.45: Jurnal pentru străinătate în limba franceză şi engleză.

253 m. NICE-COTE D'AZUR 60 kw.

20.15: Conf. ★ 20.30: Melodii ★ 21: Jurnalul radio, met ★ 21.30: Varietăţi ★ 22.15: Inf. în italiană ★ 22.30: Trans. teatrală. In continuare, inf., met. Apoi, inf. în italiană.

269 m. PRAGA II. 5 Kw.

12: Plăci ★ 2.10: Program variat ★ 13: Semnal orar, arii din opere-plăci ★ 13.30: Inf. ★ 13.45: Plăci ★ 13.50: Ştiri de presă, în germană ★ 14.05: Praga, concert ★ 14.50: Plăci, program popular ★ 15.30: Muzică de dans, muzică recreativă ★ 19: Emisiune germană ★ 20: Semnal orar, program recreativ ★ 21: Vocea zilei ★ 21.15: Inf. sârbo-croată ★ 21.25: Plăci ★ 21.30: Inf. română ★ 21.40: Concert de orh. ★ 22: Semnal orar, inf. germană ★ 22.15: Legendă de Crăciun Quartet în re op. 64 Nr. 5 de Haydn ★ 23: Semnal orar, inf. franceză ★ 23.10: Plăci ★ 23.15: Inf. italiană ★ 23.25: Plăci ★ 23.30: Inf. engleză ★ 23.40: Muzică de dans-plăci ★ 24-1: Program popular, orh. FOX, dir. Parik (cor, solişti).

291 m. KOENIGSBERG 100 Kw.

16.30: Conf. ★ 16.40: Povestiri şi lied-uri ★ 17: Concert orh. ★ 18.50: Ştiri. 19: Actualităţi ★ 19.20: Muzică serală ★ 19.50: Ştiri ★ 20: Emisiune religioasă ★ 21: Ştiri, met ★ 21.10: Serată dansantă. 23: Ştiri, met., sport ★ 23.20: Actualităţi politice ★ 23.35: Concert orh.

298.8 m. BRATISLAVA 13,5 kw.

19: Emisiune militară ★ 19.30: Cuvântare radiofonică ★ 19.45: Inf. germană ★ 20: Comunicate ★ 20.05: Comunicate industriale ★ 20.10: Inf. slovacă ★ 20.30: Inf. maghiară ★ 20.40: Inf. militare ★ 20.45: Actualităţi ★ 21: Program de Crăciun ★ 21.30: Piesă radiofonică ★ 22.05: Ştiri de presă ★ 22.10:

Concert popular ★ 23.10: Inf. slovacă ★ 23.30: Inf. maghiară ★ 23.40-24: Plăci.

316 m. BRESLAU 100 kw

6.30: Plăci ★ 7: Gimnastică ★ 7.30: Concert matinal ★ 9: Met. dialog ★ 9.30: Sunete vesele ★ 10.30: Ora, met., felicitări ★ 12.30: Ora, met., cota apelor ★ 12.45: Reportaj ★ 13: Muzică veselă de amiază ★ 15: Muzică-plăci ★ 16: Pauză ★ 16.30: Ora copiilor ★ 17: Muzică de după amiază ★ 19.20: Povestire ★ 10.30: Muzică pentru violoncel şi pian de Brahms ★ 19.55: Programul următor ★ 20: Conf. ★ 20.20: Concert distractiv ★ 21.10: Concert distractiv (continuare) ★ 22: Ciclul Haydn. Seară Mozart ★ 23: Inf. ★ 23.20: Conf. politică ★ 23.35: Muzică distractivă şi de dans.

325,4 m. BRNO 32 kw. 922 kHz.

18.30: Pentru lucrători ★ 18.40: Emisiune germană, inf. sociale ★ 19: Praga ★ 19.30: Actualităţi ★ 19.35: Plăci ★ 19.40: Ştiri de presă în germană ★ 19.55: Praga ★ 23.20: Ştiri în germană ★ 23.35-24: Praga.

331,9 m. HAMBURG 100 kw.

16.25: Emli Termanyi cântă ★ 16.50: Conf. ★ 17: Muzică de după amiază ★ 18.15: Oră variată pentru marinari ★ 19: Uverturi şi valsuri ★ 19.45: Comunicate ★ 20: Muzică concertantă. Orh. de cameră. (Corelli, Marcello, Bach) ★20.45: Oglinda timpului ★ 21: Inf. ★ 21.10: Concert de Orh. ★ 23: Inf. ★ 23.30: Muzică distractivă şi de dans.

349,2 m. STRASSBURG 100 kw.

★ 21.15: Inf. germană ★ 21.15: Suită de orh. de Ceaikowsky (plăci) ★ 22: Inf. franceză germană ★ 22.15: Trans. dela Opera Comică din Paris ★ 1.30: Inf. franceză şi germană.

352,9 m. SOFIA 100 kw.

7.05: Cultură fizică ★ 7.20: Muzică populară ★ 7.30: Muzică uşoară ★ 7.50: Inf. ★ 8: Muzică uşoară ★ 12: Muzică populară ★ 12.30: Conf. ★ 12.45: Concert de amiază ★ 13: Inf. ★ 13.10: Continuarea concertului ★ 13.30: Inf. ★ 13.45: Concert vocal şi instrumental ★ 14.15: Inf. ★ 14.20: Muzică uşoară şi de dans ★ 17.30: Ora familiei ★ 18.30: Muzică militară ★ 19.15: Muzică variată ★ 19.45: Conf. ★ Concert de orhestră ★ 20.30: Quartet op. 18 (Beethoven) ★ 21: Recital de canto ★ 21.30: Inf. ★ 21.55: Recital de romanţe ruseşti ★ 22.25: Muzică uşoară ★ 22.50: Inf. ★ 23: Muzică de dans.

356.7 m. BERLIN 100 kw. 841 kHz.

16: Plăci ★ 17: Concert de orh. ★18.30: Reportaj ★ 18.45: Anecdote ★ 19: Melodii vesele ★ 20: Frumoasa aventură, comedie de Caillavet ★ 21: Inf. ★ 21.10: Serată dansantă ★ 23: Inf., met., sport★ 23.30: Muzică distractivă şi de dans ★ 1-4: Muzică nocturnă. Orh. distractivă.

369 m. MILANO 70 kw. 814 kHz. (Florenţa, Torino, Genova, Trieste)

20.20: Concert ★ 20.40: Lecţii de engleză ★ 21: Semnal orar, comunicate, jurnalul radio ★ 21.30: Orch. ritmică şi de dans ★ 22: Comedie în trei acte ★ 23.15: Concert vioară şi pian ★ 24: Jurnalul radio ★ 0.15: Muzică de dans.

382.2 m. LIPSCA 120 kw. 785 kHz.

16.20: Melodii frumoase ★ 16.40: Reportaj literar ★ 17: Concert de după amiază. (Orh., solişti) ★ 19: Conf. ★ 19.20: Concert din Dresda ★ 19.45: Ştiinţă şi progres ★ 20: Reportaj ★ 21: Inf. 21.10: Serată dansantă ★ 23: Inf., comunicate, sport ★ 23.30-1: Muzică distractivă şi de dans (Hamburg).

405.4 m. MÜNCHEN 100 kw.

16: Ora copiilor ★ 16.30: Pauză ★ 16 şi 45: Conf. ★ 17: Concert de orh. ★ 19: Ora autorilor, lectură ★ 19.20: Concert. Operele compozitorilor sudeţi ★ 20: Ce nu trebue să uităm ★ 20.15: Emisiune filantropică ★ 21: Ora, met., inf. ★ 21 şi 10: „Hollywood" comedie în 3 acte de Weber ★ 22.10: Concert seral, orh. Radio ★ 23: Ora, met., inf. sport ★ 23.20: Intermezzo ★ 23.30—1: Muzică distractivă şi de dans (Hamburg).

POARTA DE AUR A ETERULUI

Siera radio

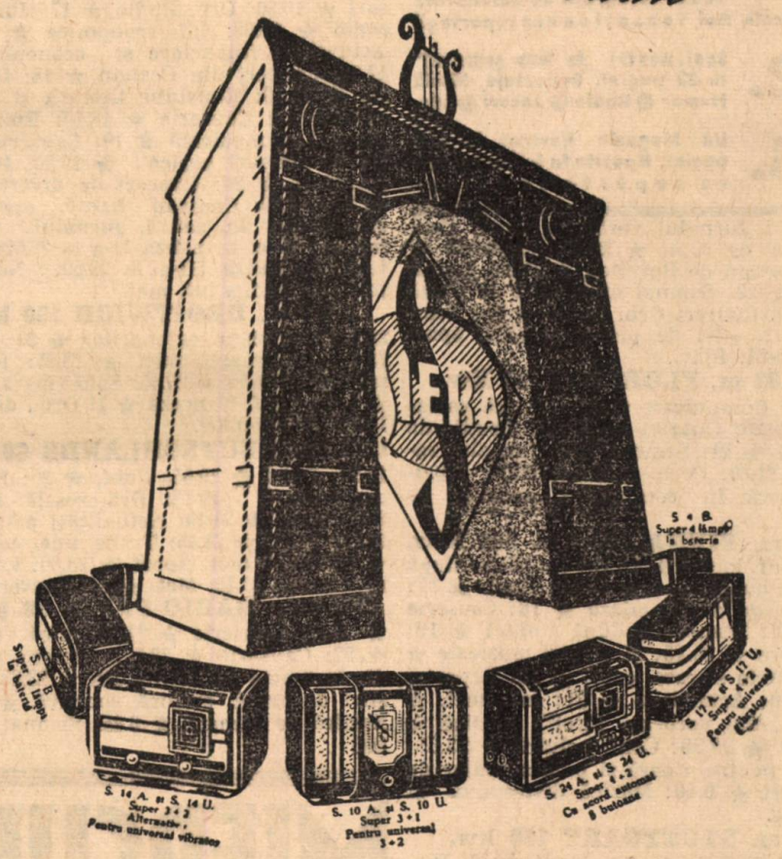

„SIERA RADIO PRODUS OLANDEZ."

420.8 m. ROMA 50 kw. 713 kHz.

8.45: Gimnastică ★ 9: Semnal orar, jurnalul radio ★ 12.30: Trio ★ 13.30: Plăci ★ 14: Semnal orar, comunicate, jurnalul radio ★ 15: Jurnalul radio ★ 17.40: Pentru copii ★ 18: Jurnalul radio ★ 18.15: Muzică de dans ★ 20: Inf. franceză şi engleză ★ 20.20: Concert ★ 20.20: Lecţii engleză ★ 21: Semnal orar, comunicate, jurnalul radio ★ 22: Werther, operă de Massenet, în continuare, jurnalul radio, inf., met.

431.7 m. PARIS P. T. T. 120 kw.

20: Melodii ★ 20.15: Inf., jurnalul radio ★ 20.30: Concert ★ 21: Inf., jurnalul radio, met. ★ 21.30: Recital pian ★ 21.45: Varietăţi ★ 22.15: Conf. ★ 22.30: Varietăţi ★ 1: Inf., jurnalul radio, met.

443,1 m. SOTTENS 100 kw.

19: Pentru tineret ★ 19.30: Intermezzo-plăci ★ 19.50: Conf. ★ 20: Refrenuri en vogue ★ 20.30: Conf. ★ 20.30: Conf. ★ 20.50: Inf. ★ 21: Caleidoscop radiofonic ★ 21.30: Comedie în 3 acte de Henriette Charasson ★ 23.20: Muzică de dans.

455,9 m. KÖLN 100 kw. 658 kHz.

16: Ghicitori vesele ★ 16.20: Din operele tinerilor poeţi şi compozitori ★17: Muzică de după amiază ★ 19: Conf. ★ 19.30: Pâinea cea de toate zilele, conf. ★ 20: Oglinda vieţii ★ 20.10: Oră filantropică ★ 21: Inf. ★ 21.10-1: Muzică de dans. In continuare, scenă veselă.

463 m. LYON P. T. T. 100 kw.

20.30: Trans. T. Eiffel ★ 21: Causerie ★ 22: Plăci ★ 22.10: Ştiri de presă ★ 22.22: Varietăţi ★ 22.30: Concert simfonic ★ 0.30: Inf., met. ★ 0.45: Varietăţi ★ 1.15: Inf. în germană.

470.2 m. PRAGA 120 kw. 638 kHz.

7.15: Emisiune matinală, muzică şi cântece ★ 10.45: Slujbă ★ 10.55: Bul. hidrografic ★ 10.56: Plăci ★ 11.45: Pentru doamne ★ 12: Plăci ★ 12.55: Radio agricol bursa ★ 13: Semnal orar, dialog ★ 13.10: Bul. hidrografic ★ 13.11: Plăci ★ 13.30: Ştiri de presă, bul. met.★13.45: Comunicate ★ 13.50: Plăci ★ 14: Semnal orar ★ 14.05: Concert orh. Poliţiei ★ 14.50: Emisiune pentru Industrie şi Comert ★ 15: Bursa ★ 16.10: Comunicate ★ 16.15: Cântec de leagăn op. 61 pentru cor femenin de Novak ★ 16.45: Causerie ★ 17: Ştiri de presă ★ 17.05: Bul. met., bursa ★ 17.10: Bratislava ★ 18.10: Pentru copii ★ 18.30: Sonată pentru orgă şi vioară ★ 19: Pentru soldaţi ★19.30: Radio agricol, bursa ★ 19.40: Pentru copii ★ 19.50: Plăci ★ 19.55: Comunicate★ 20: Semnal orar, ştiri de presă, bul. met.

NUMAR SPECIAL DE CRACIUN

REALITATEA ILUSTRATĂ

CUPRINDE:

1. Revista în 32 de pagini tipărită în culori la heliogravură cu 200 fotografii de actualitate şi cele mai senzaţionale reportagii

2. Suplimentul „De toate pentru toţi" în 32 pagini. Reportaje Modă Humor ● Radio ● Jocuri ● etc

3. Un Magazin ilustrat în 128 pagini. tipărite la heliogravură cu coperta în culori

★ 20.15: Jurnalul vorbit ★ 20.25: Concert cor de copii ★ 20.45: Causerie ★ 21: Program de Revelion ★ 21.30: Trans. Brno ★ 22: Semnal orar, ştiri de presă ★ 22.10: Concert Orh. Radio ★ 23: Semnal orar, ştiri de presă, cronică, sport ★ 23.20-24: Plăci.

492 m. FLORENŢA 20 Kw.

19.55: Comunicate ★ 20: Muzică variată ★ 20.20: Quartet ★ 20.40: Lecţii de engleză ★ 21: Semnal orar, jurnalul radio ★ 21.30: Orch. radio ★ 22.10: Muzică uşoară. In continuare, muzică de dans.

506.8 m. VIENA 120 kw. 592 kHz.

16: Inf. locale ★ 16.10: Emisiune după dorinţa auditorilor ★ 16.40: Conf. ★ 17: Concert de după amiază ★ 18: Causerie ★ 18.10: Muzică de după amiază ★ 19: Povestire ★ 19.15: Miniaturi muzicale ★ 19.45: Arta şi rasa, conf. ★ 20: Reportaj ★ 20.30: Actualităţi ★ 21: Inf., met. ★ 21.10: „Aici vorbeşte Tirol" muzică ★ 23: Inf. ★ 23.20: Conf. politică ★ 23.35: Sonată pentru vioară şi pian si-major de Schubert ★ 0.10: Muzică distractivă şi de dans.

523 m. STUTTGART 100 kw.

17: Muzică de după amiază ★ 19: Din timp şi viaţă ★ 20: Causerie veselă ★ 21: Inf. ★ 21.10: Concert distractiv ★22: Ciclul Haydn. O seară la Mozart scenă radiofonică ★ 23: Inf., met., sport ★ 23.20: Conf. politică ★ 23.35: Concert distractiv ★ 1: Muzică nocturnă de Beethoven, Robert Franz, Brahms, Franck, Jochum ★ 3-4: Concert nocturn (II).

540 m. BERÖMUNSTER 100 kw.

19: Din operete (plăci) ★ 19.30: Povestiri ★ 20: Neprevăzute ★ 20.25: Comunicate ★ 20.30: Met., inf. ★ 20.40: Schiţe ★ 20.55: Introducere la ★ 21.05: Paiaţe de Leoncavallo ★ 22.25: Conf. ★ 22.35: Muzică elveţiană ★ 23.30: Comunicate, programul următor.

549 m. BUDAPESTA 120 kw.

★ 12.10: Cota apelor ★ 13: Sunete de clopote. Imn ungar (această parte a programului se repetă în fiecare zi a săptămânii) ★ 13.10: Orh. de balalaici. In pauză la 13.30 Inf. ★ 14.30: Orh. de ţigani Jancsi Tli ★ 15.35: Inf. ★ 17.10: Cont. pentru gospodine ★ 17.45: Inf. ★ 18: Conf. comemorativă ★ 18.30: Plăci (Gigli şi Edy Nelson) ★ 19: Conf. ★ 19.30: Concert Orh. Radio. In pauză la 20: Inf. ★ 20.05: Inf. în slovacă şi ruteană ★ 21: „Lohengrin" operă de Wagner. In pauză la 22.20: Inf. şi la 23.40: Inf. germană şi italiană ★ 23.50: Orh. de ţigani. In pauză la 24: Inf. engleză şi franceză ★ 1.05: Inf.

1293 m. LUXEMBURG 150 kw.

20.30: Inf. germană ★ 20.40: Bul. met. în germană şi franceză ★ 20.45: Pentru doamne ★ 21: Inf. franceză ★ 21.10: Voci din lume ★ 21.57: Causerie Causerie ★ 22.30: Povestire ★ 22.55: Bursa ★ 23: Seară teatrală ★ 0.30: Inf. mondiale ★ 0.35: Muzică militară (plăci) ★ 0.50: Muzică de dans.

1339 m. VARŞOVIA 120 kw.

7.30: Cântec de Crăciun ★ 7.35: Gimnastică ★ 7.50: Muzică -plăci ★ 8: Jurnalul radio ★ 8.15: Muzică-plăci ★ 9: Pauză ★ 12.57: Semnal orar, fanfară ★ 3.03: Emisiune de prânz ★ 14: Pauză ★ 16: Pentru tineret ★ 16.15: Cutia cu scrisori ★ 16.30: Orh. Radio ★ 17: Jurnalul rodio ★ 17.08: Inf. economice ★ 17.20: Actualităţi financiare şi economice ★ 17.30: Concert din Poznan ★ 18: Causerie ★ 18.10: Emisiune literară şi muzicală ★ 19: Causerie ★ 18.10: Emisiune literară şi muzicală ★ 19: Causerie, cutia cu scrisori agricole ★ 19.30: Pentru lucrători ★ 20: Concert de divertiment ★ 21— 0.30: Chateau hanté, operă de Moniuszko. In pauză, jurnalul radio, inf. sportive. In pauza II-a la 22.52: Lectură. In pauza III-a la 23.50: Noutăţi, jurnalul radio, inf. met.

1500 m. DROITWICH 150 kw.

22.30: Din viaţa legionarilor ★ 23: Inf.★ 23.15: Intermezzo-plăci ★ 23.25: Reportaj din Canada ★ 23.45: Solo vioară, pian ★ 0.45: Conf. franceză ★ 1: Orh., dans ★ 1.30-2: Dans-plăci.

1571 m. DEUTSCHLANDS 60 Kw.

19.50: Plăci ★ 19 55: Conf. ★ 20: Ecouri germane ★ 20.15: Oră veselă ★ 21: Ştiri, met. ★ 21.10: Actualităţi politice★ 21.25: Plăci ★ 21.45: Trans. unei comedii ★ 23: Ştiri, met., sport ★ 23.30: Concert nocturn ★ 23.45: Met. ★ 24: Concert orh.

1648 m. RADIO-PARIS 80 kw.

★ 20.45: Causerie ★ 21: Muzică variată ★ 22: Causerie ★ 22.15: Bolero, comedie în 3 acte de Leon Ruth ★ 23.30: Inf., ştiri de presă, cronică sportivă ★ 0.15: Muzică de cameră ★ 0.45: Semnal orar, inf.

MIERCURI

Miercuri 28 Decemb. 1938

1875 m. RADIO-ROMÂNIA 150 kw. 160 kHz.

364,5 m. BUCUREŞTI 12 kw. 823 kHz.

ORA DIMINEŢII

(6.45—7.45)

6.45: Deschiderea emisiunii:

— Gimnastică ritmică:

— Sfaturi medicale.

— Concert de dimineaţă (discuri): Dans spaniol şi Bolero de Lucchesi; Fierarii satului de Seybold şi Idilă de Lincke; Selecţiuni din „Studentul cerşetor" de Milloecker; Ziare de dimineaţă-vals de Johann Strauss şi Dynamiden-vals de Josef Strauss.

Rezister

...nu se întâlneşte numai în v
technica radiofonică.
Rezistenţele bune sunt apro
de importante într'un aparat
importantă piesă: LAMPA
De lămpi depinde buna f
aparatului. Controlaţi-le de
odată pe an,
de specialit
distinctivă „Tung
şi înlocuiţi lăm
cu lămpi noui...

TUNG

— Sfaturi gospodăreşti.

— Inchiderea emisiunii.

12.00: Muzică variată (discuri): Uvertură la „Bărbierul din Sevilla" de Rossini (Orch. filarm. din Berlin, dirij. de Schmidt-Isserstedt); Seară la Viena de Strauss-Gruenfeld (pian: Karol Szreter); Selecţiuni din „Cavaleria rusticană" de Mascagni; Selecţiuni din operele lui Puccini (Orch filarm. din Berlin, dirij. de Franz Reuss); Suită orientală de Popy (Orch. Marek Weber); „Otelo" suită de Coleridge-Taylor (Orch. simf. dirij. de Sargent); Copii satului-vals de Kalmann.

13.00: Ora. Culturale. Sport. Cota Dunării.

13.10: Concert de prânz, Orchestra Petrică Moţoi: Arii naţionale munteneşti; Trecutul meu-vals boston de Roman; Inelul de logodnă-tango de Vasilescu; Hai cu mine într'o maşină-slow de Vasilescu; Potpuriu din cântece româneşti-aranjament de P. Moţoi; Dansul libelulelor de I. Postupa (vioară. P. Moţoi; De dorul tău am plâns odată-romanţă de Villnov; Să fii cuminte-foxtrot de Midescu.

14.10: Radio jurnal.

14.30: Continuarea concertului Orchestrei Petrică Moțoi: Doină din Banat, De doi și Hațegană; Plânge-mă mama cu dor-doină ardelenească, Trage-ți voi boi din tânjale-doină și Invârtită din Făgăraș; Patru boi cu lanțuri 'n coarne; Invârtită din Sibiu și Hațegană.

15.10: Publicații: Radiofonice.

18.00: Ora. Mersul vremii.

18.02: Concert de pian, Iosif Prunner: Elegie de Bortiewici; In tempo de vals de Bortkievici.

18.20: Muzică din filme (discuri): Vals și Serenadă din „Tarantela" de Friml; Vrei să-ți amintești? din „S'au cunoscut în luna Mai" de Young (voce: Jeanette MacDonald și Nelson Eddy); Potpuriu din „Stelele strălucesc" de Leux; Fox și Slowfox din filmul „Vivere" de Bixio (voce: Fernando Orlandis); Două cântece din „Carmen" de Mostazo; Selecțiuni din „Căutătoarele de aur" de Warren.

19.00: Pe drumurile mării de Em. Bucuță.

19.55: Cronica artistică.

20.10: Orchestra Radio, dirij. de **Const. Bobescu: Muzică simfonică de dans:** Două dansuri n stil vechi de Rust; Suită modernă de dans de Niemann; Rapsodia albastră de Geo Gershwin (pian: **I. Filionescu).**

UNIVERSITATEA RADIO

20.50: Marile serbări antice de Const. Gerota.

21.05: CICLUL MOZART (VIII):

I. — **Quartetul Theodorescu** (Al. Theodorescu-vioara I, I. Jelescu-vioara II, Al. Rădulescu-violă și I. Fotino-violoncel): Quartet No. 4 în mi bemol.

II. — **Nicolaie Rădulescu** (clavecin): Temă și variațiuni de Mozart.

III. — **D-ra Nella Dimitriu** (voce): **Lieduri de Mozart:** Către Chloë; Seară tristă; Veghează; Cântec de leagăn.

22.00 Radio jurnal (I) **Sport.**

22.15: Portrete de compozitori: SCHUBERT (discuri): Antract din „Rosamunde" (Orch. Halle, dirij. de Hamilton Harty); Baladă din „Regele Ielelor" (voce: Heinrich Schlusnus); Rondo (vioară: Jascha Heifetz); Simfonia No. 5 în si bemol major (Orch. filarm. din Berlin, dirj. de Hans von Benda).

23.00: Radio jurnal (II).

23.15: Conert de noapte al Orchestrei Ionel Cristea-transmis dela **restaurantul „Bulevard".**

23.45: Jurnal pentru străinătate în limba franceză și germană.

253 m. NICE-COTE D'AZUR 60 Kw.

20.05: Plăci ★ 20.15: Causerie ★ 20.30: Conf. ★ 21: Jurnalul radio, met. ★ 21.30: Plăci ★ 21.45: Varietăți ★ 22.15: Trans. Paris, inf. italiană ★ 22.30: Concert Orh. Radio ★ 0.30: Inf., met. ★ 0.45: Inf. italiană.

269 m. PRAGA II. 5 Kw.

12: Despre Crăciun ★ 12.20: Conf. ★ 12.40: Muzică ușoară-plăci ★ 13: Semnal orar, solo instrumental (plăci) ★ 13.30: Știri de presă ★ 13.45: Plăci ★ 13.50: Inf. germană ★ 14.05: Concert ★ 14.50: Uverturi din opere (plăci) ★ 15.30: Cântece populare ★ 16: Dansuri vechi-plăci ★ 16.30: Muzică jazz-plăci ★ 19: Emisiune germană ★ 20: Semnal orar, muzică recreativă ★ 20.32: Program popular ★ 21: Vocea zilei ★ 21.15: Inf. sărbo-croată ★ 21.25: Plăci ★ 21.30: Inf. română ★ 21.40: Recital vioară și pian de Suk ★ 22: Semnal orar. Concert Orh. Radio ★ 23: Semnal orar, inf. franceză 23.25: Plăci ★ 23.30: Inf. engleză ★ 23.40: Muzică de dans-plăci ★ 24: Concert vioară și orh. de Ceaikowsky.

291 m. KOENIGSBERG 100 Kw.

16.30: Conf. ★ 16.40: Povestire ★ 17 și 05: Concert distractiv, orh. ★ 18.35: Causerie ★ 18.50: Știri ★ 19: Causerie ★ 19.10: Reportaj radiofonic ★ 19.35: Conf. tehnică ★ 19.50: Actualități ★ 20: Concert seral ★ 20.40: Actualități ★ 21 și 10: Emisiune teatrală ★ 22.05: Piesă radiofonică ★ 23: Știri, met., sport ★ 23.20: Muenchen, actualități politice ★ 23.40: Muzică de suflători.

298.8 m. BRATISLAVA 13,5 kw.

19: Emisiune germană ★ 19.45: Inf. germană ★ 20.05: Comunicate ★ 20.10: Inf. slovacă ★ 20.30: Inf. maghiară ★ 20.40: Inf. militare ★ 20.45: Actualități ★ 21: Muzică ușoară, orh. Radio ★ 21.20: Promenade ★ 21.40: Muzică ușoară (continuare) ★ 22.05: Inf. slovacă ★ 22.10: Știri de presă ★ 23.10: Inf. slovacă ★ 23.20: Inf. carpato-rusă ★ 23.30: Inf. maghiară ★ 23.40-24: Plăci.

316 m. BRESLAU 100 kw

6.30: Plăci ★ 7: Met., gimnastică ★ 7.30: Muzică matinală ★ 9: Met. ★ 9.30: Muzică distractivă ★ 10.30: Met., felicitări ★ 12.30: Ora, met., cota apelor ★ 12.45: Conf. ★ 13: Concert de amiază din Stuttgart ★ 15: Plăci ★ 16: Pauză ★ 16.20: Feerie ★17: Concert de după amiază ★ 17: Din întâmplările timpului ★ 19.20: Conf. ★ 19.40: Melodie ★ 19.55: Programul următor ★ 20 :Intre Crăciun și Anul Nou ★ 21: Reportaj ★ 21.10: Muzică de dans și bună dispoziție ★ 22.20: Scenă radiofonică ★ 23: Inf. ★ 23.15: Pentru tineret ★ 23.30: Muzică de dans și bună dispoziție (continuare).

A APĂRUT

VIFOR

de PETRE NEAGOE

DIN ENGLEZEȘTE DE

Profira și Teodora Sadoveanu

EDITURA „ADEVERUL" S. A.

Prețul 80 Lei

325,4 m. BRNO 32 kw. 922 kHz.

18.40: Emisiune germană. Superstiții în viața teatrală ★ 19: Teatru și cinema ★ 19.15: Inf. locale ★ 19.20: Curs practic de germană ★ 19.40: Știri de presă ★ 19.55: Praga ★ 20.25: Orh. militară ★ 21.10: Praga ★ 23.20: Inf. în germană ★ 23.35-24: Praga.

331,9 m. HAMBURG 100 kw.

16: Comunicate ★ 16.15: Reportaj ★ 16.25: Muzică de cameră ★ 16.50: Inf. ★ 17: Emisiune la lăsarea lucrului ★ 19: Causerie ★ 19.15: Orh. de cameră și soliști ★ 19.45: Comunicate ★ 20: Emisiune în dialect pentru Crăciun și Anul Nou ★ 21: Inf. ★ 21.10: Muzică de dans pentru tineri și bătrâni ★ 23: Inf. ★ 23.30: Muzică din Viena, orh. distractivă, sopran, tenor.

349,2 m. STRASSBURG 100 kw.

20: Cronica franceză ★ 20.15: Emisiune economică și socială ★ 20.30: Muzică variată ★ 21: Jurnalul radio ★ 21.15: Inf. în germană ★ 21.30: Sonată pentru vioară și pian ★ 22: Inf. franceză și germană ★ 22.15: Plăci ★ 22.30: Concert Orh. Radio ★ 0.30: Inf., bursa ★ 0.45: Muzică.

352,9 m. SOFIA 100 kw

7.05: Cultură fizică ★ 7.20: Muzică populară ★ 7.30: Muzică ușoară ★ 7.50: Inf. ★ 8: Muzică ușoară ★ 12: Muzică variată ★ 12.30: Conf. ★ 12.45: Continuarea concertului ★ 13: Inf. ★ 13.10: Muzică variată ★ 13.30: Inf. ★ 13.45: Concert ★ 14.15: Inf. ★ 14.20: Muzică ușoară și de dans ★ 15: Muzică populară ★ 18.30: Ora copilului ★ 19.30: Muzică ușoară ★ 19.45: Conf. ★ 20: Plăci ★ 20.15: Recital de flaut ★ 20.45: „Damnațiunea lui Faust" operă de Berlioz ★ 23: Muzică de dans.

356.7 m. BERLIN 100 kw. 841 kHz.

★ 16.15: Bursa. In continuare muzică de după amiază ★ 17.30: Conf. ★ 17.50: Versuri ★ 18: Suită pentru vioară și pian la-minor op 108 de Max Reger ★ 18.30: Reportaj radiofonic ★ 19: Orh. de mandoline ★ 20.45: Ecoul serii ★ 21: Inf. ★ 21.10: Muzică din operete-film sonor-dans (plăci) ★ 22: Concert orh. și soliști ★ 23: Inf. met., sport ★ 23.30: Dans și bună dispoziție (Breslau) ★ 1-4: Concert. (Orh. soliști) II) Muzică veche.

369 m. MILANO 70 kw. 814 kHz. (Florenţa, Torino, Genova, Trieste)

20: Plăci ★ 20.30: Orch. radio ★ 21: Semnal orar, comunicate, jurnalul radio ★ 21.30: Plăci ★ 22: Trans. Scala „Daphin", poem pastoral în 3 acte de Mulle. In continuare, inf. jurnalul rodio.

382.2 m. LIPSCA 120 kw. 785 kHz.

16.10: Conf. 16.30: Scenă radiofonică de Crăciun ★ 17: Oră variată, orh. şi solişti ★ 19: Pentru doamne ★ 19.30: Intermezzo muzical ★ 19.35: Lectură ★ 20: Scenă radiofonică ★ 20.50: Revistă de seară ★ 21: Inf. ★ 21.10: Concert Wagner-Verdi. Orh. simfonică, bariton ★ 23: Inf., met., sport ★ 23.30-1: Muzică din Viena. Orh. distractivă, sopran, tenor.

405.4 m. MÜNCHEN 100 kw.

16: Pentru fete tinere ★ 16.30: Pauză. 17: Emisiune veselă ★ 19: Conf. ★ 19 şi 20: Concert variat ★ 20: Dialog ★ 20 şi 15: Liber pentru emisiune filantropică ★ 21: Ora, met., inf. ★ 21.10: Concert orh. militară ★ 22: Conf. politică. 22.20: Concert de lied-uri (Sopran, bariton, pian) ★ 23: Inf., met., sport ★ 23 şi 20: Intermezzo ★ 23.30—1: Muzică de dans-plăci.

420.8 m. ROMA 50 kw. 713 kHz.

8.45: Gimnastică ★ 9: Semnal orar, jurnalul radio ★ 12.30: Orch. ★ 13.30: Plăci ★ 14: Semnal orar, comunicate, jurnalul radio ★ 14.15: Pentru tineret ★ 15: Jurnalul radio ★ 17 40: Pentru copii ★ 18: Jurnalul radio ★ 18.15: Concert vioară ★ 20: Inf. franceză şi engleză ★ 20.30: Orch. radio ★ 21: Semnal orar, comunicate, jurnalul radio ★ 21.30: Programul următor ★ 22: Concert simfonic ★ 24: Jurnalul radio ★ 0.15: Muzică de dans.

431.7 m. PARIS P. T. T. 120 kw.

20.05: Causerie ★ 20.15: Inf., jurnalul radio ★ 20.30: Muzică variată ★ 21: Inf., jurnalul radio, met. ★ 21.30: Recital pian ★ 21.45: Fantezie radiofonică ★ 22.15: Cronică ★ 22.30: Varietăţi ★ 0.30: Inf. ,jurnalul radio, met. ★ 0.43: Bursa.

443,1 m. SOTTENS 100 kw.

19: Pentru tineret ★ 19.50: Intermezzo-plăci ★ 20.15: Actualităţi ★ 20.50: Inf. ★ 21: Concert ★ 21.30: Teatru vesel ★ 22: Concert de orh. ★ 22.50: O vizită la George Sand ★ 23.10: Muzică de dans.

455,9 m. KÖLN 100 kw. 658 kHz.

16: Ora copiilor ★ 16.30: Muzică la plăci ★ 16.40: Sfaturi familiare ★ 17: Concert de după amiază ★ 19: Ce ne spun auditorii noştri despre datini şi obiceiuri de Crăciun★19.30: Muzică pentru violoncel şi pian ★ 20: Conf. politică ★ 20.15: Muzică festivă (plăci) ★ 21: Inf. ★ 21.10: Muzică populară de seară. Mascagni, Gebhardt, Liszt, Strauss, Rimsky-Korsakow, Massenet). Orh., vioară, pian ★ 23: Inf. ★ 23.15: Muzică de păstori ★ 24-1: Muzică de dans şi bună dispoziţie.

463 m. LYON P. T. T. 100 kw.

20.30: Trans. T. Eiffel ★ 21: Causerie ★ 21.30: Jurnalul radio, met. ★ 22: Plăci ★ 22.10: Ştiri de presă ★ 22.22: Varietăţi ★ 22.30: Seară teatrală ★ 0.30: Noutăţi, met. ★ 0.45: Varietăţi, trans. T. Eiffel ★ 1.15: Inf. în germană.

470.2 m. PRAGA 120 kw. 638 kHz.

7.15: Emisiune matinală. Muzică şi cântece ★ 10.55: Bul. hidrografic ★ 10.56: Plăci ★ 11.45: Pentru doamne ★ 12: Plăci ★ 12.55: Radio agricol met, bursa ★ 13: Semnal orar, radio, agricol ★ 13.10: Bul. hidrografic ★ 13.11: Plăci ★ 13.30: Ştiri de presă, bul. met. ★ 13.50: Plăci ★ 14: Semnal orar ★ 14.05: Bratislava ★ 14.50: Bursa ★ 16.10: Comunicate ★ 16.15: Concert de orh. şi solişti★ 16.45: Causerie ★ 17: Ştiri de presă ★ 17.05: Bul. met., bursa ★ 17.10: Concert Orh. Radio ★ 18.10: Emisiune pentru adolescenţi ★ 18.40: Causerie ★ 19: Plăci ★ 19.05: Causerie ★ 19.20: Program variat, orh. de mandoline ★ 19.55: Comunicate ★ 20: Semnal orar ştiri de presă, bul. met. ★ 20.15: Jurnalul vorbit★20.25: Concert militar ★ 21.10: Piesă radiofonică ★ 22: Semnal orar, ştiri de presă ★ 22.10: Concert Orh. Radio, dir. Jeremais. (Fibich, Smetana) ★ 23: Semnal orar, ştiri de presă, cronică, sport ★ 23.20-24: Plăci.

SENZAŢIE! A APĂRUT

NUMĂR SPECIAL DE CRĂCIUN

V VILLIAMS

INSULA SPIONILOR

ROMAN

Lupta extraordinară, de genialitate şi curaj, pentru descoperirea tezaurului de război al Kaiserului,— desfăşurată de un tânăr maior din „Intelligence Service", ajutat de o fermecătoare şi vitează fată, contra tenebrosului şef al unuia din cele maj puternice Servicii de Spionaj din lume...

Cereţi „ROMANELE CAPTIVANTE"

15 lei.—La chioşcari, librari şi în gări

492 m. FLORENŢA 20 Kw.

19.55: Comunicate ★ 20: Muzică variată ★ 20.20: Plăci ★ 21: Semnal orar, jurnalul radio ★ 21.30: Operetă în 3 acte ★ 23.30: Muzică de dans.

506.8 m. VIENA 120 kw. 592 kHz.

16: Inf. locale ★ 16.30: Intermezzo muzical-plăci ★ 16.45: Conf. ★ 17: Emisiune veselă cu muzică ★ 19: Cărţi noui ★ 19.20: Lied-uri şi melodii vesele. 19.50: Ghicitori ★ 20: Conf. pentru tineret ★ 20.15: Orh. de dans-plăci ★ 20 şi 30: Actualităţi ★ 21: Inf., met. ★ 21 şi 10: Calendar radiofonic ★ 22: Muzică nouă, orh. simfonică, pian ★ 23: Inf. ★ 23.30—1: Muzică distractivă (orh. solişti).

523 m. STUTTGART 100 kw.

17: Emisiune veselă ★ 19: Plăci ★ 19.30: Din timp şi viaţă (varietăţi) ★ 20: Plăci ★ 20.15: Despre spiritul aviaţiei germane ★ 20.45: Plăci ★ 21: Inf. ★ 21.10: Marşuri la plăci ★ 21.30: Muzică ritmică (plăci) ★ 22.30: Trio coarde op. 77 pentru vioară, contrabas şi violoncel de Max Reger ★ 23: Inf., met., sport ★ 23.30: Meldii renumite-plăci ★ 1: Concert nocturn ★ 3-4: Muzică nocturnă (II).

540 m. BERÖMUNSTER 100 kw.

19: Pentru tineret ★ 19.30: Muzică populară ★ 20: Causerie ★ 20.15: Muzică din filme (plăci) ★ 20.30: Met., Inf. ★ 20.40: Curs de italiană ★ 21.10: Conf. ★ 22.10: Conf. ★ 22.35: Quintet clarinet ★ 23: Concert nocturn, Orh. Radio ★ 23.30: Programul următor.

549 m. BUDAPESTA 120 kw.

13.10: Orh. de ţigani. In pauză la 13.30: Inf. ★ 14.30: Concert Orh. Poştei ★ 15.35: Inf. ★ 17.15: Pentru şcolari ★ 18: Conf. ★ 18.30: Concert vocal în cadrul schimbului de programe german-ungar ★ 19: Conf. ★ 19.20: Orh. de ţigani ★ 20.05: Inf. ★ 20.05: Inf. în slovacă şi ruteană ★ 20.25: Concert Orh. radio. Auber, Naday, Fetras ★ 20.45: Conf. comemorativă ★ 21.30: Concert Orh. Operei Dir. Rajter şi pian ★ 22.40: Inf. ★ 23: Plăci. In pauză la 23.30: Inf. germană şi italiană ★ 24: Inf. engleză şi franceză ★ 0.10: Orh. de jazz ★ 1.05: Inf.

1293 m. LUXEMBURG 150 kw.

20.30: Inf. germană ★ 20.40: Bul. met., în franceză ★ 20.45: Pentru doamne ★ 20.57: Causerie ★ 21: Inf. mondiale ★ 21.10: Voci din lume ★ 21.40: Emisiune de Crăciun ★ 22.10: Concert variat★ 22.55: Cunoaşte-te ★ 23: Bursa ★ 23.10: Vedete surprize ★ 23.45: Reportaj ★ 24: Inf. mondiale ★ 0.05: Concert ★ 0.50: Muzică de dans.

1339 m. VARŞOVIA 120 kw.

7.30: Cântec de Crăciun ★ 7.35: Gimnastică ★ 7.50: Muzică-plăci ★ 8: Jurnalul radio ★ 8.15: Muzică-plăci ★ 12.57: Semnal orar, fanfară ★ 13.03: Emisiune de prânz ★ 16: Concert de Crăciun ★ 16.30: Muzică de prânz, Orh. Radio (Fetras. tras, Delibes, Ambrosio, Ceaikowski) ★ 17: Jurnalul radio ★ 17.08: Inf. economice ★ 17.20: Causerie ★ 17.35: Muzică de cameră ★ 18: Conf. militară ★ 18.15: Reportaj ★ 19: Pentru agricultori: causerie. Muzică plăci ★ 19.30: Conf. ★ 19.40: Discuţii ★ ★ 20: Concert de divertisment, Orh. Radio şi canto. (Lincke, Strauss, Kalman, Padilla Tosti, Coates, Buder, Paderewski, Siede) ★ 21.35: Inf., jurnalul radio, met. sport ★ 22: Concert consacrat muzicei de Chopin (Preludiu, Baladă, Nocturnă, Mazurcă, Etude) ★ 22.30: Ciclonul roman ★ 22.45: Muzică-plăci ★ 23: Folklorul diverselor naţiuni-plăci. Cântece de Crăciun ★ 23.56: Ştiri de presă, inf. jurnalul radio, met. ★ 0. 05: Inf. în engleză.

1500 m. DROITWICH 150 kw.

19: Muzică din filme ★ 19.20: Orh., muzică uşoară ★ 20: Inf. ★ 20.20: Teatru de Crăciun ★ 20.40: Orgă, muzică variată ★ 21.15: Piesă radiofonică ★ 21.45: Varietăţi ★ 22.15: Orh., muzică variată ★ 23: Inf. ★ 23.25: Piesă radiofonică ★ 0.15: Muzică militară ★ 1: Orh., muzică uşoară ★ 1.30-2: Jazz.

1571 m. DEUTSCHLANDS 60 Kw.

16.15: Cântece de copii ★ 16.45: Povestire ★ 17: Concert de după amiază. In pauză, actualităţi ★ 19: Lied-uri şi balade ★ 19.30: Cor ★ 21: Ştiri, met. ★ 21.10: Gianni Schicchi, operă într'un act de Puccini ★ 22.10: Concert solişti ★ 23: Ştiri, met., sport ★ 23.30: Concert nocturn, orgă ★ 23.45: Met. ★ 24: Concert distractiv.

1648 m. RADIO-PARIS 80 kw.

20: Conf. ★ 20.15: Recital vioară ★ 20.30: Plăci ★ 20.40: Causerie ★ 21: Varietăţi ★ 21.30: Plăci ★ 22: Causerie ★ 22.15: Recital violoncel ★ 22.30: Fabule de La Fontaine ★ 23: Seară de varietăţi ★ 0.30: Plăci ★ 0.45: Semnal orar, inf. ★ 1: Muzică la plăci, cântece.

JOI

Joi 29 Decembrie 1938

Intreprinderile „RADIOZA" au selecționat pentru Dvs. toate materialele necesare pentru construcția aparatului descris în acest număr

Prețul tuturor pieselor inclusiv șasiul, lămpile, difuzorul până la ultimul șurub: lei 2650

BATERIA DE 120 V ȘI ACUMULATORUL DE 56 AMP. ORE LEI 740

RADIOZA INGINER EMIL JUGUREANU Str. ITALIANĂ 19

EXPEDIȚIA CONTRA RAMBURS BUCUREȘTI I — TEL. 254.57.

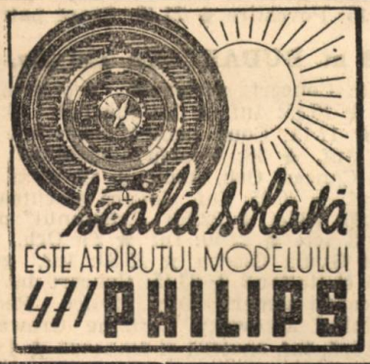

1875 m. RADIO-ROMÂNIA 150 kw. 160 kHz.

364,5 m. BUCUREȘTI 12 kw. 823 kHz.

ORA DIMINEȚII
(6.45—8.00)

6.45: Deschiderea emisiunii:
— Gimnastică ritmică:
— Sfaturi medicale.
— Concert de dimineață (discuri): Uvertură la „Mireasa vândută" de Smetana; Dunărea albastră și Acuarele-valsuri de Johann Strauss; Selecțiuni din „Frumoasa Elena" de Offenbach; Fragment de balet din „Faust" de Gounod.
— Sfaturi gospodărești.
— Inchiderea emisiunii.

12.00: ORA STRĂJERILOR.
I. — **Prof. I. Garofoiu: De vorbă cu străjerii.**
II. — **„Datini de Anul Nou"** exec. de stolurile **școlilor secundare de băeți și fete din Pitești,** sub conducerea muzicală a **prof. Const. Albu** și a **D-relor Poltzer** și **Ștefănescu.**

13.00: Ora. Culturale. Sport. Cota Dunării.

13.10: Concert de prânz, Orchestra „Luceafărul" (voce: **Alex. Bojenescu):** Potpuriu de șlagăre 1938 de Plesow; Cântec din Florida-foxtrot de Tetamanti; Așami este inima-tango de Vasilescu; Nu te'ntrista-tango de Constantinescu; Dansează, micul dansator-slowfox de Huhn; Alaska-simfonie de jazz de Rust; Solianka-tango de concert de Stein; Lacrimi de dor-tango de Al. Bojenescu; Un vals din filmul „Magda" de Mackeben.

14.10: Radio jurnal.

14.30: Continuarea concertului Orchestrei „Luceafărul": Potpuriu de valsuri; Taylor serenadă-slowfox de Renda; Ce-ai făcut din inima mea-tango de Paraschivescu; Noapte albastră pe Amazon-rumba de Friedl; Eu nu te-am mințit niciodată-tango de Mircea Alexe; De Crăciun ți-am dăruit inima-tango de Walter Vogel; Lambeth Walk-dansul en vogue.

15.10: Varietăți: Radiofonice.

18.00: ORA COPIILOR:
I. — **„NOAPTEA SFÂNTĂ", de Nicu Dimitriu.**
II. — **Jurnalul copiilor.**

19.00: Ora. Mersul vremii.

19.02: Actualități culturale.

19.17: Cântecele străzii (discuri):

20.00: Cafenelei literare de odinioară, de Mircea Dem. Rădulescu.

20.15: Concerul asoc. corale bărbătești „Cântul Nostru", dirij. de **Croitoru:** Imn Duminical de Kreutzer; Pe lacul lin de Schubert; Pe dealul cu Siminicu și Cine m'o dat dorului de Givulescu; Strigături la jocul „Mânioasa" de Anastasescu; Poporul meu de Caudella; Cânt străjeresc de I. Croitoru.

20.40: Gh. Niculescu-Basu (voce): Am plâns în vis de Schumann; Viziune venețiană de Renato Broggi; Jos pe Mureș de Borgovan; Cântecul puricelui de Mussorsky; Aria calomniei din opera „Bărbierul din Sevilla' de Rossini.

21.00: Manifestări artistice românești cu prilejul Expoziției dela New-York, de Alex. Bădăuță.

21.20: Program oferit de fabrica de țigarete HELLAS PAPASTRATOS:

21.35: D-na Maria Snejina (voce): Dragostea mea de Gluck; In țara ta plină de farmec de Borodin; Plăcerea lacrămilor de Beethoven; Nu aprinde lumina de Arenski; Moș Crăciun de Borgovan.

22.00: Radio-jurnal (I).

22.15: Muzică simfonică (discuri): Uvertură la „Visul unei nopți de vară" de Mendelssohn (Orch. filarm. din Berlin, dirij. de Wilhelm Furtwaengler); Dansuri și Arii populare vechi; Phaëton-poem simfonic de Saint-Saëns (Orch. Conservatorului, dirij de Piero Coppola).

23.00: Radio jurnal (II).

23.15: Concert de noapte al Orchestrei Victor Predescu, transmis dela **restaurantul-Bar „Potcoava".**

23.45: Jurnal pentru străinătate în limba franceză și engleză.

253 m. NICE-COTE D'AZUR 60 Kw.

20.15: Emisiune vorbită ★ 20.30: Concert ★ 21: Jurnalul radio, met. ★ 21.30: Conf. ★ 22: Plăci ★ 22.15: Inf. italiană ★ 22.30: Conf. 23.30: Muzică de cameră ★ 0.30: Inf. ★ 0.45: Inf. italiană.

269 m. PRAGA II. 5 Kw.

12: Cântece populare ★ 12.15: Orh. militară ★ 12.55: Plăci ★ 13: Semnal orar Cântece populare slovace-plăci ★ 13.15: Muzică ușoară-plăci ★ 13.30: Inf. ★ 13.45: Plăci ★ 13.50: Inf. germană ★ 14.05: Concert din Brno ★ 14.50: Program variat plăci ★ 15.30: Program popular, quintet de suflători ★ 16.28-17: Muzică de dans-plăci ★ 19: Emisiune germană ★ 20: Semnal orar, orh. militară ★ 20.30: Concert popular, orh. Fok ★ 21: Vocea zilei ★ 21.15: Inf. sărbocroată ★ 21.25: Plăci ★ 21.30: Inf. în română ★ 21.40: Recital pian ★ 22: Semnal rar, inf. germană ★ 22.15: Orh. Radio ★ 23: Semnal orar, inf. franceză ★ 23.10: Plăci ★ 23.15: Inf. italiană ★ 23.25: Plăci ★ 23.30: Inf. engleză ★ 23.40: Muzică ușoară-plăci ★ 24-1: Buchet de melodii.

291 m. KOENIGSBERG 100 Kw.

16.30: Sfaturi pentru toți ★ 16.50: Causerie ★ 17.10: Concert distractiv, orh, ★ 18.35: Povestire ★ 18.50: Știri ★ 19: Concert soliști ★ 19.35: Actualități. 19.45: Conf. ★ 19.50: Causerie ★ 20.15: Legendă ★ 20.45: Actualități ★ 21: Știri met. ★ 21.10: Concert simfonic. Muzică de Liszt, Gersten și Ceaikowski ★ 23: Știri, met., sport ★ 23.20: Causerie ★ 23.40: Concert distractiv și muzică de dans.

298.8 m. BRATISLAVA 13,5 kw.

18.15: Plăci ★ 19: Trans. Presov ★ 19.20: Plăci ★ 19.35: Pentru lucrători ★ 19.45: Știri de presă ★ 20: Comunicate ★ 20.05: Comunicate în slovacă ★ 20.10: Știri de presă ★ 20.20: Inf. carpato-rusă ★ 20.30: Inf. maghiară ★ 20.40: Inf. militare ★ 20.45: Acualități ★ 21: Seară teatrală: „Kean" de Dumas ★ 22.05: Știri de presă în slovacă ★ 22.10: Concert din Brno ★ 23.10: Inf. slovacă ★ 23.20: Inf. subcarpatică ★ 23.30: Inf. maghiară ★ 23.40-24: Plăci.

316 m. BRESLAU 100 kw

6.30: Plăci ★ 7: Gimnastică ★ 7.30: Concert matinal ★ 9: Met. ★ 9.30: Orh. de dans ★ 10.30: Met., felicitări ★ 12.30: Met., cota apelor ★ 12.45: Reportaj ★ 13: Concert de amiază. In pauză, ora, met., inf. ★ 15: Muzică veselă ★ 16: Pauză ★ 17: Concert de după amiază ★ 19: „Gloria-Victoria", varietăți ★ 19.20: Reportaj ★ 20: Coruri de peste graniță ★ 20.30: Plăci ★ 21: Reportaj, inf. ★ 21.10: Din opere germane, concert orh., sopran, tenor. (Mozart, Weher, Goetz, Strauss) ★ 23: Inf. ★ 23.15: Sport ★ 23.30: Muzică populară și distractivă.

325,4 m. BRNO 32 kw. 922 kHz.

18.10: Jumătate oră literară ★ 18.40: Emisiune germană ★ 19: Praga ★ 19.30: Actualități ★ 19.35: Inf. sociale ★ 19.40: Inf. germană ★ 19.55: Praga ★ 21: Praga ★ 22.10: Concert Orh. Radio ★ 23: Praga ★ 23.20: Inf. germană ★ 23.35-24: Praga.

331,9 m. HAMBURG 100 kw.

16: Comunicate ★ 16.15: Reportaj ★ 16.25: Concer de lied-uri ★ 16.50: Inf. ★ 17: Muzică distractivă (Orh., soliști) ★ 18.05: Oră veselă ★ 19: Cântece și versete ★ 19.30: Povestiri ★ 19.45: Comunicate ★ 20: Muzică distractivă de Lehar și Künneke ★ 20.45: Oglinda timpului ★ 21: Inf. ★ 21.10: Muzică pentru orh. de Paszthory, Brahms ★ 22.40: Muzică la plăci ★ 23: Inf. ★ 23.20: Sport ★ 23.35: Muzică nocturnă.

349,2 m. STRASSBURG 100 kw.

20: Lectură ★ 20.15: Emisiune economică și socială ★ 20.30: Concert ★ 21: Jurnalul radio ★ 21.15: Inf. germană ★ 21.30: Muzică ușoară ★ 22: Inf. franceză și germană ★ 22.15: Poveste de Crăciun ★ 23.40: Comedie într'un act ★ 24: Recital vocal și orgă. Cântece de Crăciun de Cornelius ★ 0.30: Inf., bursa ★ 0.37: Inf. în germană ★ 0.45: Muzică.

352,9 m. SOFIA 100 kw.

7.05: Cultură fizică ★ 7.20: Muzică populară ★ 7.30: Muzică ușoară ★ 7.50: Inf. ★ 8: Muzică ușoară ★ 12: Muzică populară ★ 12.30: Conf. ★ 12.45: Concert de amiază ★ 13: Inf. ★ 13.10: Continuarea concertului ★ 13.30: Inf. ★ 13.45: Concert vocal și instrumental ★ 14.15:

Inf. ★ 14.20: Muzică variată şi de dans ★ 18.30: Ora satului ★ 19.45: Conf. ★ 20: Concert Beethoven ★ 20.30: Concert de orhestră ★ 21: Recital de pian ★ 21.30: Inf. ★ 21.55: Recital de canto ★ 22.25: Plăci ★ 22.50: Muzică de dans.

356.7 m. BERLIN 100 kw. 841 kHz.

16: Melodii ★ 16.15: Bursa, apoi sunete vesele ★17.30: Varietăţi ★ 18: Cântecul german (Brahms, Schubert)★ 18.30: Reportaj radiofonic ★ 19: Concert distractiv ★ 20.45: Ecoul serii ★ 21: Inf. ★ 21.10: Selecţiuni din concerte, opere şi operete ★ 23: Inf., met., sport ★ 23.30: Muzică populară şi distractivă★1-4: Concert nocturn din Suttgart.

369 m. MILANO 70 kw. 814 kHz. (Florenţa, Torino, Genova, Trieste)

20.10: Comunicate ★ 20.20: Orch. ritmică şi de dans ★ 20.40: Lecţii de germană ★ 21: Semnal orar, comunicate, jurnalul radio ★ 21.30: Plăci ★ 22: Muzică de cameră ★ 22.50: Voci din lume ★ 23: Varietăţi ★ 23.45: Muzică de dans ★ 24: Jurnalul radio ★ 0.15: Muzică de dans.

382.2 m. LIPSCA 120 kw. 785 kHz.

16.10: Reportaj ★ 16.30: Conf. ★ 16.50: Conf. ★ 17: Concert de după amiază. Concert simfonic ★ 19: Conf. ★ 19.20: Intermezzo muzical ★ 19.30: Timpul nostru în dramă: Principesa Plumpudding ★ 20— Muzică de dans-plăci ★ 20.45: Conf. sportivă ★ 21: Inf. ★ 21.10: Bună dispoziţie pentru toţi. Emisiune filantropică ★ 23 :Inf., comunicate, sport ★ 23.30-1: Continuarea bunei dispoziţii.

405.4 m. MÜNCHEN 100 kw.

16: Emisiune veselă pentru copii ★ 16 şi 30: Pauză ★ 17: Concert de după amiază. In pauză, ora, met. ★ 19: Lectură ★ 19.20: Concert ★ 20: Dialog ★ 20.15: Liber pentru emisiune filantropică ★ 20.45: Dialog ★ 21: Inf., met. ★ 21.10: Concert de orh. ★ 22: Scenă radiofonică cu muzică ★ 23: Inf., met., sport ★ 23.20: Intermezzo ★ 23.30—1 : Muzică populară şi distractivă (Stuttgart).

420.3 m. ROMA 50 kw. 713 kHz.

8.45: Gimnastică ★ 9: Semnal orar, jurnalul radio ★ 12.30: Orch. ★ 13.30: Plăci ★ 14: Semnal orar, comunicate, jurnalul radio ★ 14.15: Orch. radio ★ 15: Jurnalul radio ★ 15.10: Cronica turistică ★ 15.15: Bursa ★ 17.40: Pentru copii ★ 18: Jurnalul radio ★ 20: Inf. franceză şi engleză ★ 20.10: Comunicate ★ 20.20: Orch. ritmică şi de dans ★ 20.40: Lecţii de germană ★ 21: Semnal orar, comunicate, jurnalul radio ★ 22: „Fiica Regelui" tragedie de Lualdi. In continuare jurnalul radio, muzică de dans.

431.7 m. PARIS P. T. T. 120 kw.

20.05: Melodii ★ 20.15: Jurnalul radio ★ 20.30: Concert ★ 21: Inf., jurnalul radio ★ 21.30: Recital pian ★ 21.45: Fantezie radiofonică ★ 22.15: Causerie ★ 22.30: Siegfried, comedie în 4 acte ★ 0.30: Inf. ★ 0.45: Muzică la plăci.

443,1 m. SOTTENS 100 kw.

19.15: Pentru bolnavi ★ 19.30: Plăci ★ 19.50: Conf. ★ 20: Sonate pentru pian op. 110 de Beethoven ★ 20.30: Cărţi noui ★ 20.40: Inf. diverse ★ 20.50: Inf. ★ 21: Caleidoscop radiofonic ★ 21.30: Concert de orh. ★ 22.30: Comedie într'un act ★ 23: Concert de orh. ★ 23.30: Muzică de dans.

455,9 m. KÖLN 100 kw. 658 kHz.

16: Cărţi noui ★ 16.15: Muzică populară ★ 16.45: Conf. ★ 17: Concert de orh. ★ 19: Pentru tineret ★ 19.20: Causerie ★ 20: Oglinda vieţii ★ 20.10: Emisiune filantropică ★ 21: Inf. ★ 21.10:

NU-I PENTRU PĂRINŢI!
ci pentru
COPII
CUMPĂRAŢI-LE DECI
ALMANAHUL ŞCOLARILOR
PE ANUL
1939
O lectură plăcută, instructivă şi interesantă
O CARTE CARE TREBUE SĂ SE AFLE PE MASA ORICĂRUI STRĂJER

Lied-uri populare ★ 22: Continuarea emisiunei filantropice ★ 23: Inf. ★ 23.15: Muzică la plăci ★ 23.30-1: Muzică populară şi distractivă (Stuttgart).

463 m. LYON P. T. T. 100 kw.

20.30: Emisiune economică şi socială ★ 21: Varietăţi ★ 21.30: Jurnalul radio ★ 22: Plăci ★ 22.10: Ştiri de presă ★ 22.22: Cronică ★ 22.30: Seară lirică ★ 0.30: Noutăţi ★ 1.15: Inf. germană.

470.2 m. PRAGA 120 kw. 638 kHz.

7.15: Emisiune matinală, muzică ştiri de presă ★ 10.45: Slujbă ★ 10.55: Bul. hidrografic ★ 10.56: Plăci ★ 12: Pentru doamne ★ 12.15: Concert ★ 13: Semnal orar, radio agricol (dialog) ★ 13.10: Bul. hidrografic ★ 13.11: Plăci ★ 13.30: Ştiri de presă, bul. met. ★ 13.45: Comunicate ★ 13.50: Plăci ★ 14: Semnal orar ★ 14.05: Brno ★14.50: Actualităţi economice ★ 15: Bursa ★ 16.10: Comunicate ★ 16.15: Muzică clasică ★ 16.45: Causerie ★ 17: Ştiri de presă ★ 17.05: Bul. met. ★ 17.10: Bratislava ★ 18.10: Brno ★ 18.40: Recital oboi cu pian (două sonate de Haendel) ★ 19: Pentru soldaţi★19.30: Radio-agricol ★ 19.40: Pentru lucrători ★ 19.50: Plăci ★ 19.55: Comunicate ★ 20: Semnal orar, ştiri de presă, bul. met. ★ 20.15: Jurnalul vorbit ★ 20.25: Quartet de salon (Smetana, Dvorak, Debussy, Grieg) ★ 20.45: Causerie ★ 21: Orh. Radio (Auber, Rossini, Smetana, Lortzing, Verdi, Meyerbeer) ★ 22: Semnal orar, ştiri de presă ★ 22.10: Orh. (Brno) ★ 23: Semnal orar, cronică, sport ★ 23.20-24: Plăci.

492 m. FLORENŢA 20 Kw.

20: Muzică variată ★ 20.20: Plăci ★ 21: Semnal orar, comunicate, jurnalul radio ★ 21.30: Emisiune teatrală ★ 22.30: Orch. radio. In continuare, muzică de dans.

506.8 m. VIENA 120 kw. 592 kHz.

16: Inf. locale ★ 16.30: Muzică pentru flaute, viori şi alte instrumente ★ 17: Concert de după amiază ★ 18: Causerie. 18.10: Concert (continuare) ★ 19: Muzică pentru viola da gamba ★ 19.30: Feerie de Josef Michels ★ 20.10: Lectură ★ 20.25: Reportaj ★ 20.30: Actualităţi ★ 21: Inf., met. ★ 21.10: Concert distractiv ★ 23: Inf. ★ 23.30—1: Muzică populară şi distractivă.

523 m. STUTTGART 100 kw.

16: Pauză ★ 17: Concert de după amiază ★ 18: Concert, Orh. simfonică şi de cursă din Baden-Baden ★ 19: Din timp şi viaţă ★ 20: Reportaj radiofonic ★ 21: Inf. ★ 21.15: Emisiune muzicală din Frankfurt (Orh., solişti) ★ 23: Inf., met., sport ★ 23.30: Muzică populară şi distractivă ★ 14: Concert nocturn. Dama albă, operă comică în 3 acte de Boieldieu.

540 m. BERÖMUNSTER 100 kw.

19: Conf. higienică ★ 19.10: Plăci ★ 19.30: Causerie ★ 20: Plăci ★ 20.30: Met., inf. ★ 20.40: De acum cinci secole ★ 21.15: Povestire ★ 21.40: Seară patriotică.

549 m. BUDAPESTA 120 kw.

13.10: Concert violoncel, acompaniat pian ★ 13.45: Inf. ★ 14: Plăci ★ 15.35: Inf. ★ 17.15: Conf. pentru gospodine ★ 17.45: Inf. ★ 18: Pentru agricultori ★ 18.30: Concert Orh. Radio ★ 19: Conf. ★ 20: Inf. ★ 20.05: Inf. slovacă şi ruteană ★ 20.20: Plăci ★ 22.10: „Crăciunul" piesă în 3 acte ★ 22.40: Inf. ★ 23: Orh. de ţigani Gyula Csorba ★ 23.30: Inf. germană şi italiană ★ 23.45: Concert dat de muzicanţii şomeri. Dir. Melles. Pécsi, Puccini, Ceaikowsky, Lortzing, Growald. In pauză, inf. engleză şi franceză ★ 1.05: Inf.

1293 m. LUXEMBURG 150 kw.

20.30: Inf. în germană ★ 20.40: Bul. met. în germană ★ 20.45: Pentru doamne ★ 20.55: Cronica artistică ★ 21: Inf. franceză ★ 21.10: Voci din lume ★ 21.45: Muzică din operete ★ 23: Bursa ★ 23.10: Jocuri şi portrete radiofonice ★ 23.40: Concert simfonic, orh., pian ★ 0.10: Inf. mondiale ★ 1: Muzică de dans-plăci.

1339 m. VARŞOVIA 120 kw.

7.30: Cântece de Crăciun ★ 7.35: Gimnastică ★ 7.50: Muzică-plăci ★ 8: Jurnalul radio ★ 8.15: Muzică plăci ★ 9: Pauză ★ 12.57: Semnal orar, fanfară ★ 13.03: Emisiune de prânz ★ 14: Pauză ★ 16 Lectură pentru tineret ★ 16.15: Conf. ★ 16.30: Muzică de prânz. Orh. Radio ★ 17: Jurnalul radio ★ 17.08: Inf. economice ★ 17.20: Recital orgă ★ 18: Causerie ★ 18.10: Cor. ★ 18.40: Cântece de Crăciun ★ 19: Pentru tineret ★ 19.30: Biografia instrumentelor, causerie ★ 20: Concert de divertisment. (Orh. Radio). Strauss, Wronski, Malinowski, Lincke, Rixner, Buder, Walter, Amadei, Siede) ★ 21.35: Inf., jurnalul radio, met., sport ★ 22: Fragment din piesa radiofonică dramatică de Claudel ★ 22.30: Cântece de Crăciun de Cornelius ★ 22.45: Letcură ★ 23: Clasicii vienezi, muzică de cameră (Haydn, Beethoven) ★ 23.55: Ştiri de presă ★ 24: Noutăţi, jurnalul radio, inf., met. ★ 24-0.55: Muzică poloneză, Orh. Radio.

1500 m. DROITWICH 150 kw.

19: Orh., muzică variată ★ 20: Inf. ★ 20.20: Conf. ★ 20.40: Lied-uri Schubert ★ 21: Orgă ★ 21.30: Conf. contradictorie ★ 22: Muzica negrilor americani ★ 23: Inf. ★ 23.25: Dans ★ 24: Slujbă ★ 0.20: Simfonic ★ 1.15: Orh. dans ★ 1.50-2: Dans-plăci.

1571 m. DEUTSCHLANDS 60 Kw.

17: Concert de după amiază ★ 19: Sport ★ 19.15: Oră literară ★ 19.30: Concert de pian ★ 20: Actualităţi ★ 21: Ştiri, met. ★ 21.10: Concert orh. In pauză la 22, poezii ★ 23: Ştiri, met., sport, ecouri ★ 23.35: Met.★24: Concert de orh.

1648 m. RADIO-PARIS 80 kw.

19.45: Matineu clasic ★ 21: Muzică variată ★ 22: Conf. ★ 22.15: Melodii ★ 22.30: Concert simfonic ★ 23.30: Inf., ştiri de presă ★ 0.30: Muzică la plăci ★ 0.45: Semnal orar, inf. ★ 1: Muzică la plăci.

VINERI!

Vineri 30 Decembrie 1938

Scala solară
ESTE ATRIBUTUL MODELULUI
471 PHILIPS

1875 m. RADIO-ROMÂNIA 150 kw. 160 kHz.
364,5 m. BUCUREŞTI 12 kw. 823 kHz.

ORA DIMINEŢII
(6.45—7.45)

6.45. Deschiderea emisiunii:
— Gimnastică ritmică:
— Sfaturi medicale.
— Concert de dimineaţă (discuri): Antract şi Balet din „Carmen" de Bizet; Fluerătorul şi câinele său de Pryor şi Serenada cântăreţului de Perry; Potpuriu din „O noapte în Veneţia" de Johann Strauss; Acceleraţie şi Glasuri de Primăvară-valsuri de Johann Strauss.
— Sfaturi gospodăreşti.
— Inchiderea emisiunii.

12.00: Muzică variată (discuri): Uvertură la „Ruslan şi Ludmila" de Glinka (Orch. simf. din Chicago, dirij. de Frederick Stock); Vals de Lincke şi Vals de Oscar Strauss; Duet din „D-na Butterfly" de Puccini (voce: Rauta Waara şi Peter Anders); Sonetul lui Petrarca No. 104 de Liszt (pian: Walter Rehberg); Mică suită de concert de Colderidge-Taylor (Orch. simf. din Londra, dirij. de Malcolm Sargent); „Silfidele"-balet de Chopin (Orch. filarm. din Londra, dirij. de Malcolm Sargent); Marşul încoronării din „Profetul" de Meybeer (Orch. Filarm. din Berlin dirij. de Leo Blech).

13.00: Ora. Culturale. Sport. Cota Dunării.

13.10: Concert de prânz, Orchestra de salon Radio, dirij. de **Const. Bobescu:** Uvertură la „Dama de pică" de Suppé; Vrăjitori în orient de Lindemann; Fantezie chineză de Hans Ailbout; Gavotă din „Armida" de Gluck; Luna magică de Humphries; Jocul de apă-vals de Rusch; Primăvara în pădurea vieneză-potp. de Ascher.

14.10: Radio-jurnal.

14.30: Continuarea concertului Orchestrei de salon Radio: Potpuriu din „Rosa din Stambul" de Leo Fall; Dela „A la Z-potpuriu de Geiger.

15.10: Publicaţii; Radiofonice.

18.00: Ora. Mersul vremii.

18.02: Concertul Fanfarei Reg. 40 inf. Călugăreni, cond. de **subit. Ştefan Stoenescu:** Marşul primirea comandantului 40 infanterie de sublt. Ştefan Stoenescu; „Regina Maria" uvertură de Stolz; „Do-

ra"-vals de cpt. Stamatiade; Serenadă japoneză; Potpuriu național de Marian; Uvertură la „Nabucodonosor" de Verdi; „Nadia"-vals de Tănăsescu; Hora din Filiași și Sârba Doljului; Marșul Caliacra de sublt. Ștefan Stoenescu.

19.00: Cronică.

19.15: Orchestra Radio, dirij. de **Th. Rogalski:** Dansuri românești de N. Dinicu; Suită de balet de O. Gyldmark: a) Festiv; b) Cantilena; c) Scherzo; Serenadă de Paul Graener; Intermezzo oriental de Repper; Potpuriu din „Paganini" de Lehar.

20.00: Amintiri de **Nicolaie Petrașcu.**

20.20: Continuarea concertului Orchestrei Radio: Eglogă de Rabaud; După amiază unui faun de Debussy; Satiri și nimfe pentru flaut și pian de Mouquet (flaut: **M. Theodorescu).**

20.57: Pianiști celebri (discuri): Scoțiene și Bagatelă în do major de Beethoven (Wilhelm Kempff); Poloneza în la bemol major de Chopin (Alexandre Brailowsky); Elegie de Busoni și Dans de Strawinsky (Claudio Arrau).

21.15: Antologia poeziei românești: Ion Pillat (Recital de poezii).

21.30: SEARA DE OPERĂ: „Traviata", operă în 3 acte de **Verdi** (discuri):

DISTRIBUȚIA

Violeta	Ana Rosza
Alfredo	Alessandro Ziliani
Germont	Luigi Borgonovo

Corul și Orch. Operei Scala dirij. de **Sabajno**

După act. I (22.00—22.15): **Radio jurnal.**

După act. II (23.05—23.15): **Sport.**

ba franceză și germană.

23.45: Jurnal pentru străinătate în lim-

---

253 m. NICE-COTE D'AZUR 60 Kw.

20.10: Plăci ★ 20.15: Causerie ★ 20.30: Concert ★ 21: Jurnalul radio ★ 21.30: Recital pian ★ 22.15: Inf. italiană ★ 22.30: Concert ★ 0.30: Inf., met. ★ 0.45: Inf. în italiană.

269 m. PRAGA II. 5 Kw.

13.30: Inf. ★ 13.45: Plăci ★ 13.50: Inf. germană ★ 14.05: Concert Bratislava ★ 14.50: Muzică ușoarăplăci ★ 15.30: Muzică militară, program popular ★ 16.30-17: Muzică de dans-plăci ★ 19: Emisiune germană ★ 20: Semnal orar, program variat ★ 21: Vocea zilei ★ 21.15: Inf. sărbo-croată ★ 21.25: Plăci ★ 21.30: Inf. română ★ 21.40: Emisiune pentru unde scurte ★ 22: Semnal orar ★ 22.15: Cântece populare ★ 23: Semnal orar, inf. franceză ★ 23.10: Plăci ★ 23.15: Inf. italiană ★ 23.25: Plăci ★ 23.30: Inf. engleză ★ 23.40: Muzică de dans-plăci ★ 24-1: Concert popular, imn național.

291 m. KOENIGSBERG 100 Kw.

16.30: Scenă radiofonică ★ 17: Concert distractiv ★ 18.35: Conf. ★ 18.50: Știri ★ 19: Reportaj radiofonic ★ 19.15: Concert seral, orgă ★ 19.50: Actualități. 20: Ora literară ★ 20.15: Sonată pentru vioară și pian ★ 20.40: Actualități ★ 21: Știri, met. ★ 21.10: Concert vocal ★ 22 și 10: Piesă radiofnoică muzicală ★ 23: Știri, met., sport ★ 23.20: Reportaj radiofonic ★ 23.30: Concert distractiv.

298.8 m. BRATISLAVA 13,5 kw.

19: Emisiune germană ★ 19.45: Inf. germană ★ 20: Comunicate ★ 20.10: Știri de presă ★ 20.30: Inf. maghiară ★ 20.40: Inf. militare ★ 20.45: Actualități ★ 21: Plăci ★ 21.10: Cântece ★ 21.30: Serenadă de Suk ★ 22: Inf. slovacă ★ 22.10: Filarmonica cehă ★ 23.10: Inf. slovacă ★ 23.30: Inf. maghiară ★ 23.40-24: Plăci.

316 m. BRESLAU 100 kw

12.30: Ora, met., cota apelor ★ 12.45: Conf. ★ 13: Concert orh. militară ★ 14: Ora, met., inf. ★ 14.15: Concert de amiază ★ 15: Muzică variată ★ 16: Pauză ★ 17: Concert de după amiază ★ 19: Conf. ★ 19.15: Concert pian, violoncel ★ 19.50: Pentru gospodine ★ 19.55: Programul următor ★ 20: Emisiune pentru germanii din străinătate ★ 23: Inf. ★ 23.15: Intermezzo ★ 23.30: Muzică distractivă din Lipsca.

325,4 m. BRNO 32 kw. 922 kHz.

19.40: Știri de presă în germană ★ 19.55: Praga ★ 20.25: Program variat, orh. de salon și soliști ★ 21: „Femeea și hoțul" comedie ★ 21.30: Praga ★ 23.20: Inf. germană ★ 23.25: Plăci ★ 23.50-24: Inf. în Esperanto.

331,9 m. HAMBURG 100 kw.

16.25: Muzică de Maurice Ravel (plăci)★ 16.50: Inf. ★ 17: Emisiune la lăsarea lucrului ★ 19: Lumea copilului ★ 19.10: Lied-uri și balade ★ 19.45: Comunicate ★ 20: Tablouri radiofonice de Walter Girnatis ★ 21: Inf. ★ 21.10: Recital orgă ★ 21.40: Muzică la plăci ★ 22.30: Simfonia 8-a fa-major op. 93 de Beethoven ★ 23: Inf. ★ 23.20: Sport ★ 23.35: Muzică distractivă din Lipsca.

349,2 m. STRASSBURG 100 kw.

20.30: Concert vocal și harpă ★ 21: Jurnalul radio, inf. ★ 21.15: Inf. germană ★ 21.30: Plăci după dorință ★ 22: Inf. franceză și germană ★ 22.15: Concert, muzică ușoară ★ 23.30: Povestirile lui Hoffmann muzică de Offenbach ★ 0.30: Inf., met., bursa ★ 0.37: Inf. germană ★ 0.45: Muzică ★ 1: Concert nocturn.

352,9 m. SOFIA 100 kw.

12.15: Plăci ★ 12.30: Conf. ★ 12.45: Concert de amiază ★ 13: Inf. ★ 13.10: Continuarea concertului ★ 13.30: Inf. ★ 13.45: Concert ★ 14.15: Inf. ★ 14.20: Muzică ușoară și de dans ★ 17.30: Ora familiei ★ 18.30: Muzică variată ★ 19: Muzică populară ★ 19.30: Conf. ★ 19.45: Concert ★ 20.15: Eugen Oneghin, operă de Ceaikowsky ★ 23: Concert nocturn.

356.7 m. BERLIN 100 kw. 841 kHz.

18: Conf. ★ 19: Concert orh. și tenor ★ 20: Muzică de cameră ★ 20.45: Ecoul serii ★ 21: Inf. ★ 21.10: Dar din cer, comedie radiofonică de Lange ★ 22.10: Muzică de Mozart și Lortzing (plăci) ★ 23: Inf., sport ★ 23.30: Muzică distractivă din Lipsca ★ 1-4: Muzică nocturnă din Graz.

369 m. MILANO 70 kw. 814 kHz. (Florența, Torino, Genova, Trieste)

20.40: Lecții de engleză ★ 21: Semnal orar, comunicate, jurnalul radio ★21.30: Ord. ritmică și de dans ★ 22: Muzică de cameră ★ 22.50: Voci din lume ★ 23: Varietăți ★ 23.45: Muzică de dans ★ 24: Jurnalul radio ★ 0.15: Muzică de dans.

382.2 m. LIPSCA 120 kw. 785 kHz.

16.10: Conf. ★ 16.30: Povestiri ★ 16.45: Calendar nou ★ 17: Barnabas von Geczy cântă ★ 18: Ora, met. ★ 19: Conf. ★ 19.20: Concert mandaline, pian ★ 19.40: Ermin Guido Holbenheyer citește★20.05: Piesă veselă de sfârșit de an ★ 20.50: Revistă de seară ★ 21: Inf. ★ 21.10: Muzică din Dresa (Filarmonica, pian) ★ 23: Inf., comunicate, sport ★ 23.30-1: Muzică distractivă (Orh., tenor).

405.4 m. MÜNCHEN 100 kw.

16: Causerie ★ 16.20: Pauză ★ 16.40: Povestiri pentru toți ★ 17: După amiază veselă de Leo Schneider ★ 19: Muzică de sărbători ★ 19.30: Concert soliști ★ 19.15: Intermezzo ★ 20.10: Liber pentru emisiune filantropică ★ 21: Inf., met. ★ 21.10: Concert seral, Orh. Radio ★ 23: Met., inf., sport ★ 23.20: Reportaj pentru skiori ★ 23.30—1: Muzică nocturnă din Viena.

420.8 m. ROMA 50 kw. 713 kHz.

8.45: Gimnastică ★ 9: Semnal orar, jurnalul radio ★ 12.30: Trio ★ 13.30: Plăci ★ 14: Semnal orar, comunicate, jurnalul radio ★ 14.15: Conf. ★ 15: Jurnalul radio ★ 15.15: Bursa ★ 17.40: Pentru copii ★ 18: Concert de pian (Claudio Arrau) ★ 18.15: Muzică de dans ★ 20: Inf. franceză și engleză ★ 20.20: Orch. ritmică ★ 20.40: Lecții de engleză ★ 21: Semnal orar, comunicate, jurnalul radio ★ 22: Trans. unei operete în 3 acte ★ 24: Jurnalul radio ★ 0.15: Muzică de dans.

431.7 m. PARIS P. T. T. 120 kw.

20.15: Inf., jurnalul radio ★ 20.30: Concert din Straussburg ★ 21: Inf., jurnalul radio ★ 21.30: Recital harpe ★ 21.45: Piesă radiofonică ★ 22.15: Conf. ★ 22.30: Concert, muzică simfonică ★ 0.30: Inf., jurnalul radio, met. ★ 0.43: Bursa ★ 0.45: Muzică la plăci.

443,1 m. SOTTENS 100 kw.

★ 19.50: Bul. financiar al săptămânii ★ 20.05: Sport ★ 20.15: Reportaj ★ 20.50: Inf. ★ 21: Concert de orh. ★ 22: Scrupule, piesă de G. Hoffmann ★ 22.20: Seară populară ★ 23.15: Plăci.

455,9 m. KÖLN 100 kw. 658 kHz.

16: Oră variată ★ 17: Muzică de după amiază ★ 18: Conf. ★ 18.10: Muzică de cameră ★ 19: Emisiune comemorativă ★ 19.25: In jurul mesei de familie ★ 19.45: Muzică la plăci ★ 20: Oglinda vieții ★ 20.10: Muzică în jurul dragostei (plăci) ★ 21.30: Conf. ★ 22.30: Plăci ★ 23: Inf. ★ 23.15: Muzică la plăci★23.30-1: Muzică serală din Viena. (Orh. și soliști).

463 m. LYON P. T. T. 100 kw.

★ 21.30: Jurnalul radio, met. ★ 22: Plăci ★ 22.10: Știri de presă ★ 22.15: Cronica sportivă ★ 22.30: Comedie muzicală ★ 0.30: Noutăți, met. ★ 0.45: Varietăți ★ 1.15: Inf. în germană ★ 1.22: Concert nocturn, orh.

470.2 m. PRAGA 120 kw. 638 kHz.

7.15: Emisiune matinală, muzică și cântec ★ 9.05: Pentru doamne ★ 10.55: Bul. hidrografic ★ 10.56: Plăci ★ 12.55: Radio agricol, met., bursa ★ 13: Semnal orar ★ 13.10: Bul. hidrografic ★ 13.11: Plăci ★ 13.11: Plăci ★ 13.30: Știri de presă, bul. met. ★ 13.45: Comunicate★13.50: Plăci ★ 14: Semnal orar ★ 15: Bursa★ 16.10: Comunicate ★ 16.15: Plăci ★ 17: Știri de presă ★ 17.05: Bul. met., bursa ★ 17.10: Plăci ★ 17.15: Causerie ★17.35: Quartet de coarde în do-major op. 61 de Dvorak ★ 18.10: Sport ★ 18.15: Plăci ★ 18.20: Comunicate ★ 18.30: Radio agricol, bursa ★ 18.40: Causerie ★ 19.15: Concert ★ 19.55: Comunicate ★ 20: Semnal orar, știri de presă ★ 22.10: Concert Filarmonica cehă ★ 23: Semnal orar, știri de presă, cronică, sport ★ 23.20-24: Plăci.

492 m. FLORENȚA 20 Kw.

19.55: Comunicate ★ 20: Muzică variată ★ 20.20: Quartet ★ 20.40: Lecții de engleză ★ 21: Semnal orar, comunicate, jurnalul radio ★ 21.30: Cântece italiene ★ 22: Scenetă radiofonică ★ 22.20: Concert. In continuare, muzică de dans.

506.8 m. VIENA 120 kw. 592 kHz.

16: Inf. locale ★ 16.30: Plăci ★ 16.45: Calendar ★ 17: Concert de după amiază ★ 19: Pentru tineret ★ 19.30: Colțul cinefililor ★ 19.455: Emisiune după dorință ★ 20.30: Actualități ★ 21: Inf., met. ★ 21.10: O seară într'o casă de burghezi din Viena veche ★ 21.55: Otto Nicolai: „Te-Deum" (Orh. orgă, soliști) ★ 23: Inf. ★ 23.30—1: Concert nocturn (Orh., soliști).

523 m. STUTTGART 100 kw.

17: Concert de după amiază ★ 18: Causerie cu plăci ★ 19: Din timp și via-

ţă (reportaj) ★ 20: In tempo de vals (plăci) ★ 20.30: Oră comemorativă ★21: Inf. ★ 21.10: Scenă radiofonică veselă ★ 22.10: Concert din opere. Orh. solişti. Cântă Helge Roswaenge. (Rossini, Mozart, Boieldieu, Cornelius) ★ 23: Inf., met., sport ★ 23.30: Muzică de cameră (Grimpe, Diehl ★ 24: Muzică distractivă (Orh., tenor) ★ 1: Concert nocturn ★ 3-4: Muzică nocturnă (II).

540 m. BERÖMUNSTER 100 kw.

19.55: Plăci ★ 20.05: Conf. ★ 20.25: Comunicate ★ 20.30: Met., inf. ★ 20.40: Muzică de dans ★ 21.10: Piesă radiofonică ★ 22.25: Muzică italiană.

549 m. BUDAPESTA 120 kw.

★ 19: Conf. ★ 19.30: Concert la două piane ★ 20: Inf. ★ 20.05: Inf. slovacă şi ruteană ★ 20.20: Concert coral ★ 21: Povestiri ★ 21.30: Concert de orh. Dir. Polgar. Thomas: uv. la „Mignon"; Bella: Suită; Lanner: Vals; Fuchs: Serenadă; Vincze: Suită ungară; Mendelssohn: Rondo capriccio; Weber: Uv. ★ 22.40: Inf. ★ 23: Orh. de jazz ★ 23.30: Inf. germană şi italiană ★ 23.45: Orh. de ţigani. In pauză la 24: Inf. engleză şi franceză ★ 0.45: „Poeţi italieni inspiraţi de Alexandro Petöfi", conf. în italiană ★ 1.05: Inf.

1293 m. LUXEMBURG 150 kw.

20.30: Inf. în germană ★ 20.45: Pentru doamne ★ 21: Inf. în franceză ★ 21.10: Voci din lume ★ 21.35: Cunoaşte-te ★ 22.30: Quintet de cântece ★ 22.55: Bursa ★ 23: O pagină din viaţa unui muzician celebru ★ 23.15: Causerie ★ 23.45: Varietăţi ★ 0.0: Reportaj ★ 0.20: Muzică de cameră ★ 1: Muzică de dans.

1339 m. VARŞOVIA 120 kw.

7.30: Cântec de Crăciun ★ 8.35: Gimnastică ★ 8: Jurnalul radio ★ 8.15: Muzică plăci ★ 9: Pauză ★ 12.57: Semnal orar, fanfară ★ 13.03: Emisiune de prânz ★ 16: Pentru tineret ★ 16.20: Ghid sportiv ★ 16.30: Muzică de prânz (Translateur, Pachernegg, Falber, Gossec, Schütt) ★ 17: Jurnalul radio ★ 17.05: Inf. economice ★ 17.20: Causerie pentru bolnavi ★ 17.35: Cântece ★ 17.55: Foileton ★ 18.10: R. Strauss-quator pian dominor ★ 18.45: Cutia cu scrisori tehnice ★ 19: Causerie ★ 19.30: Legendă de Crăciun ★ 20.10: Cântecele anului 1938-emisiune muzicală (Orh. Radio şi solişti) ★ 21.35: Inf., jurnalul radio, met. ★ 22: Lectură ★ 22.15: Concert, trans. Filarmonică. Mozart: Concert pian do-major; Prokofieff: Concert pian do-major; Perkowski: Cântec; Respighi: Pini di Roma ★ 23.30: Conf. ★ 23.45: Muzică-plăci ★ 23.55: Ştiri de presă ★ 24: Inf., jurnalul radio, met. ★ 0.05-0.15: Inf. franceză.

1500 m. DROITWICH 150 kw.

21: Muzică militară ★ 21.45: Conf. ★ 22: Pantomimă muzicală ★ 22.40: Program distractiv ★ 23: Inf. ★ 23.25: Varietăţi ★ 0.25: Orh., muzică variată ★ 1.15: Orh., muzică uşoară ★ 1.30-2: Orh. dans.

1571 m. DEUTSCHLANDS 60 Kw.

16.15: Reportaj radiofonic ★ 16.30: Urări de Anul Nou ★ 17: Concert de după amiază. In pauză actualităţi ★ 19: Pentru tineret ★ 19.30: Causerie ★ 19.45: Concert solişti ★ 20: Ecouri germane ★ 20.15: Miniaturi muzicale. In pauză, causerie ★ 21: Ştiri, met. ★ 21.10: Serată muzicală ★ 23: Ştiri, met. sport ★ 23.30: Concert nocturn ★ 23.45: Met. ★ 24: Concert de orh.

1648 m. RADIO-PARIS 80 kw.

★ 21: Concert, muzică variată ★ 21.45: Plăci ★ 22: Causerie ★ 22.15: Recital pian ★ 22.30: Muzică de Wagner ★ 23.30: Inf., ştiri de presă ★ 0.30: Plăci ★ 0.45: Semnal orar, inf. ★ 1: Concert nocturn.

TOTUL PENTRU RADIO LA „KING-RADIO"

A CEASTA A FOST DEVIZA PE ANUL 1938

Totdeauna în frunte, King-Radio oferă toate mărfurile de cea mai bună calitate cu preţuri imbatabile
Inovaţia anului 1939: Difuzoare cu paletă liberă marca „Vigo" pentru aparate la priză sau la baterie, întrebuinţate cu succes şi la aparatele cu galenă cu preţul de . . . . . Lei 350. — buc.
Aparate de radio cu 3 lămpi, consum redus, posturi străine prezentare lux . . . . . dela Lei 3.800. —

Aparate la priză toate mărcile
Depozitar general al aparatelor minune „Graetz" popular şi „Graetz 1939" 4+2 super
Vânzarea şi în rate lunare
Atelier bine echipat pentru reparaţiuni şi puner la punct. Verificarea lămpilor se face gratuit

Toate piesele detaşate şi ultimele noutăţi radiofonice
EXPEDIŢIUNI IN PROVINCIE CONTRA RAMBURS
DE ANUL NOU APARE SUPLIMENTUL LA CATALOGUL KING, OFERIT GRATIS LA INTREAGA NOASTRA CLIENTELA

DEVIZA PE ANUL 1939 VA FI:

TOTUL PENTRU RADIO LA „KING-RADIO"

Bucureşti, Str. Carol No. 9 Tel. 3.34.58

Sâmbătă 31 Decemb. 1938

1875 m. RADIO-ROMÂNIA 150 kw. 160 kHz.

364,5 m. BUCUREŞTI 12 kw. 823 kHz.

ORA DIMINEŢII

(6.45—8.00)

6.45: Deschiderea emisiunii.

— Gimnastică ritmică:

— Sfaturi medicale.

— Concert de dimineaţă (discuri): Valentina-rumba de Barry şi Fox de Meskill; Mascarade-suită de Lacome; Potpuriu de dansuri de Weill; Fox-intermezzo de Fetras

— Sfaturi gospodăreşti.

— Inchiderea emisiunii.

12.00: Muzică variată, discurile anului.

13.00: Ora. Culturale. Sport. Cota Dunării.

13.10: Concert de prânz. Muzică populară, orchestrele şi cântăreţii anului.

13.55: Reclamele anului

14.10: Radio jurnal.

14.30: Continuarea concertului de prânz. Muzică populară, orchestrele şi cântăreţii anului.

17.00: ORA STRĂJERILOR: („Ora literară şi artistică"):

I. — **Tiberiu Crudu: De vorbă cu străjerii.**

II. — **„In seara sfântului Vasile"**, scenetă radiofonică de **Tiberiu Crudu**, executată de **străjerii şi arcaşii** din com. **Tudora, jud. Botoşani**, comandantul Stolului **Inv. Gh. Vasiliu**; directorul şcoalei primare: **D. Niţă.**

18.00: Ora. Mersul vremii.

18.02: Din operele şi operetele cântate în cursul anului.

19.00: Reclamele anului.

19.15: Voci, instrumente, ansambluri instrumentale, artiştii şi formaţiile muzicale ale anului.

20.00: Reclamele anului.

20.15: Concert de seară Orchestra Radio.

21.00: Poşta Radio.

21.15: PLUGUŞORUL.

21.30: Ansamblu de muzică veche: Artiştii şi formaţiile care au colaborat în 1938.

22.00: Radio-jurnal.

22.15: Muzică variată şi de dans — cântecele anului — orchestre mici, jazzuri, orchestre de mandoline şi balalaici, saxofon, fierăstrău, acordeon.

23.00: Reclama anului.

23.15: Continuarea muzicii variate şi de dans, cântecele anului. orchestre mici, jazzuri, orchestre de mandoline şi balalaici, saxofon, fierăstrău, acordeon.

23.45: Ceasul vesel al anului: Stroe şi Vasilache oferit de fabrica de postav „W. Scherg"-Braşov.

24.00: Urare de Anul Nou.

0.05: Urările popoarelor: (Germania, Belgia, Bulgaria, Danemarca, Dantzig, Estonia, Finlanda, Franţa, Marea Britanie, Ungaria, Irlanda, Italia, Letonia, Lituania, Norvegia, Palestina, Olanda, Polonia, România, Suedia, Elveţia, Cehoslovacia, Iugoslavia).

Dela 0.30-2: Muzică de petrecere.

253 m. NICE-COTE D'AZUR 60

★ 21.45: Concert de orgă ★ 22.15: Inf. italiană ★ 22.30: Concert Orh. Naţional

★ 0.30: Inf., met. ★ 0.45: Inf. în ita-

269 m. PRAGA II. 5 Kw.

13.30: Inf. ★ 13.45: Plăci ★ 13.45: Ştiri de presă în germană ★ 14.05: Concert de orh. ★ 14.50: Concert popular (plăci) ★ 15.30: Muzică de dans şi balet ★ 16.30-17: Praga I ★ 19: Emisiune germană ★ 20: Unde scurte. Potpouri de cântece populare cehe ★ 20.30: Conf. ★ 20.40: Dansuri slave de Dvorak (plăci) ★ 21.45: Causerie ★ 21.55: „Mireasa vândută" de Smetana (act. I plăci) ★ 22.40: Buchet de amintiri de Foerster ★ 22.50: Concert do-minor op. 88 ★ 23.17: Versuri ★ 23.45: Recitări ★ 23.50: Simfonie mi-major de Suk ★ 0.40: Cântece şi poezii ★ 0.45: Cântece cehe de Smetana ★ 0.47: Clopote ★ 1.05: „Miss solemnis" op. 123 de Beethoven plăci.

291 m. KOENIGSBERG 100 Kw.

18: Concert de orgă ★ 19: Causerie ★ 19.20: Oră literară ★ 20: Retransmisiune ★ 20.20: Concert solişti, Schumann. 20.45: Urări de Anul Nou ★ 21: Concert de Orh. şi cor ★ 23: Ora muzicală veselă pentru Anul Nou ★ 3: Trans. Berlin, causerie şi urare.

298.8 m. BRATISLAVA 13,5 kw.

★ 20: Ştiri de presă ★ 20.10: Cântece populare slovace ★ 21.45: Cântece de seară ★ 22.15: Melodii ★ 23: Dela Presov la Bratislava, prin telefon ★ 24: Din operete, Orh. radio şi solişti ★ 0.30: Sfârşit de an ★ 1.05-3: Muzică de dans-plăci.

316 m. BRESLAU 100 kw

10.30: Met., felicitări ★ 10.35: Conf. ★ 11: Pauză ★ 12.30: Ora, met., cota apelor ★ 15: Plăci ★ 16: Reportaj ★ 16.10: Causerie ★ 16.20: Muzică de cameră ★ 16.50: Dialog ★ 17: „Cum vă place" ★ 19: Obiceiuri de Revellion în toată lumea ★ Cuvântarea doctorului Goebbels ★ 20.25: „Călătorie în fericire!" Emisiune de Revellion ★ 0.55: Cuvântare ★ 1: Continuarea emisiunei de Anul Nou.

325,4 m. BRNO 32 kw. 922 kHz.

19: Praga ★ 19.30: Inf. locale ★ 19.35: Inf. sociale ★ 19.40: Inf. germană ★ 19.55: Praga ★ 21.15: Cabaret de Revellion ★ 23: Praga, Program de Anul Nou, potpouri plăci.

331,9 m. HAMBURG 100 kw.

16: Melodii distractive la plăci ★ 16.50: Inf. ★ 17: Cum vă place ★ 19: Oră camaradereasca ★ 19.30: Cântec în ton popular. (Cor, terţet femenin) ★ 19.50: Comunicate ★ 20: Oră veselă ★ 20.45: Varietăţi ★ 21: Muzică veselă de Anul Nou ★ 1: Urări de Anul Nou.

349,2 m. STRASSBURG 100 kw.

19: Concert simfonic ★ 21: Jurnalul radio ★ 21.15: Inf., met. ★ 21.30: Concert pian ★ 22: Inf. franceză şi germană, cronica sportivă ★ 22.20: Plăci ★

352,9 m. SOFIA 100 kw.

7.05: Cultură fizică ★ 7.20: Muzică populară ★ 7.30: Muzică uşoară ★ 7.50: Inf. ★ 8: Muzică variată ★ 12: Muzică uşoară ★ 12.15: Concert vocal şi instrumental ★ 12.45: Concert de amiază ★ 13.30: Inf. ★ 13.45: Muzică variată ★ 14.15: Inf. ★ 14.25: Muzică uşoară ★ 14.35: Inf. ★ 14.40: Muzică uşoară şi de dans ★ 15: Muzică populară ★ 15.30: Reportaj ★ 17.30: Muzică de cameră ★ 18.30: Muzică populară ★ 19: Ora copilului ★ 19.45: Conf. ★ 20: Recital de mandoline ★ 20.30: Concert Beethoven ★ 21: Concert de orhestră ★ 21.30: Inf. ★ 22: Melodii populare ★ 22.30: Conf. ★ 22.40: Muzică uşoară şi de dans ★ 23.30: Conf. ★ 23.45: Program pentru Anul Nou ★ 0.30: Melodii populare ★ 0.45: Program vesel.

356.7 m. BERLIN 100 kw. 841 kHz.

16.15: Bursa ★ 16.30: Causerie ★ 16.45: Cântece şi muzică (rămas bun dela anul

7 LEI

costă minunata revistă

DIMINEAŢA COPIILOR

numărul special de Crăciun

5 LEI

costă revista obişnuită care apare în fiecare Miercuri

●

Toţi elevii să citească

Dimineaţa Copiilor

revista ilustrată a tineretului

vechi) ★ 17: Concert de după amiază ★ 19: Muzică de balet şi de dans de Strauss (plăci) ★ 19.30: Revelionul ★ 20: Muzică festivă ★ 21: Inf. ★ 21.10-3: Emisiune veselă de Anul Nou.

369 m. MILANO 70 kw. 814 kHz. (Florenţa, Torino, Genova, Trieste)

20.10: Comunicate ★ 20.20: Concert, muzică variată ★ 20.40: Pentru agricultori ★ 20.45: Ghid radiofonic ★ 21: Semnal orar, jurnalul radio ★ 21.30: Plăci ★ 22: „Werther" de Massenet. In continuare, jurnalul radio, inf.

382.2 m. LIPSCA 120 kw. 785 kHz.

16.20: Cântece şi povestiri ★ 16.50: Ora, met., inf. ★ 17: Emisiune veselă de sfârşit de an ★ 19: Lexiconul prezentului ★ 19.15: Noaptea de Revellion ★ 20: O privire în 1938 ★ 21: Sfârşit de an. Emisiune veselă. (Orh. ,cor, solişti). ★ 0.55: Salutări şi felicitări auditorilor ★ 1.20—4: O călătorie în Anul Nou. Orhestre şi solişti.

405.4 m. MÜNCHEN 100 kw.

16.40: Lectură ★ 17: Emisiune veselă de sfârşit de an ★ 19: Ora, met. ★ 19 şi 10: Lied-uri de Waldemar Wendland. 19.45: Actualităţi ★ 20: Liber pentru emisiune ★ 20.20: Muzică religioasă ★ 20 şi 30: Cântece de Anul Nou ★ 21: Emisiune variată pentru Anul Nou ★ 0.58: Sfârşit de an ★ 1: Muzică, orh. de dans.

420.8 m. ROMA 50 kw. 713 kHz.

8.45: Gimnastică ★ 9: Semnal orar, jurnalul radio ★ 12.30: Orch. ★ 13.30: Plăci ★ 14: Semnal orar, comunicate, jurnalul radio ★ 14.30: Plăci ★ 15: Jurnalul radio ★ 17.30: Comunicate ★ 17.45: Pentru copii ★ 18: Jurnalul radio ★ 18.15: Muzică de cameră ★ 20: Inf. franceză şi engleză ★ 20.10: Comunicate ★ 20.20: Concert ★ 20.45: Ghid radiofonic pentru turişti ★ 21: Semnal orar, comunicate, jurnalul radio ★ 22: Trans. unei fabule muzicale ★ 23.15: Concert pian (Respighi, Beethoven, Wagner-Liszt) ★ 24: Jurnalul radio ★ 0.15: Muzică de dans.

431.7 m. PARIS P. T. T. 120 kw.

21.40: Piesă radiofonică cu muzică ★ 22.15: Cronica economică ★ 22.30: Piesă radiofonică de sfârşit de an ★ 0.30: Inf., jurnalul radio, met. ★ 0.45: Muzică la plăci ★ 1: Concert, muzică de dans ★ 2.30: Dans.

443,1 m. SOTTENS 100 kw.

19.50: Scrisorile şi poşta ★ 20: Orh. ★ 20.30: Actualităţi politice ★ 20.40: Sfârşit de an ★ 20.50: Inf. ★ 21: Caleidoscop radiofonic ★ 21.30: Concert de orh. ★ 22.15: Anul radiofonic 1938 ★ 23.15: Guy Marrocco şi orh. sa ★ 24: Două orhestre ★ 0.50: Emisiune de Revellion ★ 1: 1939... Anul Nou, clopote dela catedrală ★ 1.10: Muzică de dans.

455,9 m. KÖLN 100 kw. 658 kHz.

17: Muzică de după amiază ★ 19: Calendar radiofonic ★ 19.30: Muzică de Rossini-Respighi (plăci) ★ 20: Cuvântarea d-rului Goebbels ★ 20.30: Olandezul sburător, operetă în 3 acte de Zeller ★ 22.30: Emisiune veselă de Revellion ★ 2-4: Bernhard Ette cântă.

463 m. LYON P. T. T. 100 kw.

★ 21: Varietăţi ★ 21.30: Jurnalul radio, met. ★ 22.30: Trans. Paris, trans, Teatrul Naţional. In continuare, inf., met. Inf. în germană.

470.2 m. PRAGA 120 kw. 638 kHz.

★ 13.10: Bul. hidrografic ★ 13.11: Plăci ★ 13.30: Ştiri de presă, bul. met. ★ 13.45: Comunicate ★ 13.50: Plăci ★ 14: Semnal orar ★ 14.05: Orh. de salon ★ 14.50: Emisiune pentru Industrie şi Comerţ ★ 15: Bursa ★ 16.30: Concert de orh. ★ 17: Ştiri de presă ★ 17.05: Continuarea concertului ★ 17.50: Teatru pentru copii ★ 18.35: Radio agricol ★ 18.45; Radio pentru lucrători ★ 19: Emisiune pentru soldaţi ★ 19.30: Conf. ★ 19.45: Plăci ★ 19.55: Comunicate ★ 20: Semnal orar, ştiri de presă, bul. met. ★ 20.15: Operetă ★ 21.15-23: Cabaret de Revellion ★ 22: Semnal orar ★ 23: Mare concurs de cabaret ★ 23.40: Mare veselie până la miezul nopţii. Revistă de Anul Nou ★ 1: Muzică de dans.

492 m. FLORENŢA 20 Kw.

★ 21: Semnal orar, jurnalul radio ★ 21.30: Reportaj radiofonic, radio în junglă ★ 21.50: Orch. ritmică ★ 22.20: Concert simfonic ★ 23.30: Muzică de dans.

506.8 m. VIENA 120 kw. 592 kHz.

16: Inf. locale ★ 16.10: Emisiune după dorinţa auditorilor ★ 16.40: Scenă veselă cu lied-uri ★ 17: Concert de după amiază ★ 18: Conf. ★ 18.20 Concert de după amiază (II) ★ 19: Pentru tineret. 19.15: Sfârşit de an ★ 20: Liber pentru emisiune ★ 20.30: Muzică serală, quartet ★ 21: Hamburg-Frankfurt-Viena, emisiune veselă de Revelion ★ 1—4: Sfârşit de an.

523 STUTTGART 100 kw.

★ 20.20: Sfârşitul lui 38 (plăci) ★ 21: Concert distractiv de sfârşit de an ★ 0.40: Conf. 1.05: Concert orh. şi de dans ★ 3-4: Plăci.

540 m. BERÖMUNSTER 100 kw.

19: Causerie ★ 19.30: Sunete de clopote ★ 20.30: Met., inf. ★ 20.40: Lumpacivagabondus ★ 21.50: Program de Revellion ★ 0.45: Sunete de clopote ★ 1.10: Urări de Anul Nou ★ 1.20: Dans în studio.

549 m. BUDAPESTA 120 kw.

17.45: Inf. ★ 18: Orh. de ţigani ★ 18.45: Concert Orh. Radio. In pauză la 19: „Revelionul" ★ 20: Inf. ★ 20.05: Inf. slovacă şi ruteană ★ 20.15: „Ungaria de sus" 100 de minute povestiri ungare ★ 22: „Revelionul" piesă radiofonică în 3 acte de Marcali. Orh. de ţigani ★ 23.30: Seară vseelă, reprotaj ★ 0.30: Lied-uri ungare pentru solo vocal, acompaniat de orh. de ţigani ★ 0.55: Felicitări de Anul Nou ★ 1: Clopote de catedrala Sft. Elisabetha. Inm ★ 1.15: Dansuri şi lied-uri ungare.

1293 m. LUXEMBURG 150 kw.

★ 20.30: Inf. germană ★ 20.40: Bul. met. inf. franceză ★ 21.10: Voci din lume ★ 21.35: Concert variat ★ 22: Cântece şi dansuri ★ 22.30: Music-hall ★ 23.15: Concert simfonic şi pian ★ 0.10: Inf. mondiale ★ 0.20: Revistă ★ 1.05: Muzică de dans şi cântece.

1339 m. VARŞOVIA 120 kw.

7.30: Cântec de Crăciun ★ 7.35: Gimnastică ★ 7.50: Muzică-plăci ★ 8: Jurnalul radio ★ 8.5: Muzică-plăci ★ 12.57: Semnal orar, fanfară ★ 13.03: Emisiune

DEPOZITUL TECHNIC ROMÂN

Strada Smârdan No. 27. Etaj I. Telefon 5.26.73 (Intrarea prin gang)

Depozit permanent cu piese detașate de Radio. Prețuri foarte reduse

REPREZENTANȚA și DEPOZITUL renumitelor DIFUZOARE cu paletă liberă MEMBRA

și CONDENSATORI CU MICĂ ȘI CU AER K. H. S. le găsiți numai la depozitul nostru

APARATE DE RADIO mărci mondiale

VÂNZĂRI IN RATE LUNARE. ACONTURI FOARTE MICI DEMONSTRAȚIUNI GRATUITE

de prânz ★ 14: Pauză★ 16: Teatru pentru copii ★ 16.30: Muzică de prânz (Ziehrer, Robrecht, Christ) ★ 17: Jurnalul radio ★ 17.08: Inf. economice ★ 17.20: Cronica literară ★ 17.35: Schumann: Carnaval ★ 18: Slujbă de sfârșit de an ★ 19: Pentru agricultori: cutia cu scrisori; povestire veselă de Anul Nou ★ 19.30: Emisiune pentru Polonezii din străinătate ★ 20.15: Concert de divertisment. Orh. Radio și soliști ★ 21.35: Inf., jurnalul radio, met. ★ 22: Ciclonul lectură ★ 22.15: Muzică cu ocazia Anului Nou (Orh. simfonică, Orh. Radio, orh. de salon, cor și soliști) ★ 0.59: Anul Nou ★ 1.05-3: Muzică de dans-plăci.

1500 m. DROITWICH 150 kw.

20.45: Orh., muzică variată ★ 21.30: Noaptea în oraș ★ 22: Music-hall ★ 23: Inf. ★ 23.25: Reportaj din America ★ 23.40: Varietăți muzicale ★ 0.40: Orh., muzică variată ★ 1.30: Urări de Anul Nou.

1571 m. DEUTSCHLANDS 60 Kw.

16: Met., știri, bursa ★ 16.15: Ora veselă muzicală ★ 16.45: Plăci ★ 17: Concert de după (Colonia) ★ 18.30: Marșuri și anecdote militare ★ 20.40: Salutări de Anul Nou ★ 21: Muzică veselă ★ 22: Lied-uri și povestiri de sfârșit de an ★ 23.30 Reportaj ★ 23.45: Simfonia 9-a de Beethoven ★ 1: Anul Nou începe... ★ 1.05-4: Emisiune veselă de Anul Nou.

1648 m. RADIO-PARIS 80 kw.

20.45: Cronica teatrală ★ 21: Program de seară ★ 22: Causerie ★ 22.15: Romanțe fără cuvinte de Mendelssohn ★ 22.30: Seară de gală de sfârșit de an ★ 0.30: Plăci ★ 0.35: Program sonor ★ 50.4: Semnal orar, inf. ★ 1: Muzică de dans ★ 1.30: Plăci ★ 2.30: Muzică de dans.

Posturi pe unde scurte

DAVENTRY-COLONIAL

I) 10—12.15: 19,66 m; 19.76 m; 19,82 m; 25,29 m; 25,53 m.
II) 12.45—15.50: 13.93 m; 13.97 m; 16.86 m; 25,29 m.
III) 16—21: 13,93 m; 13,97 m; 16,86 m; 19,76 m; 25,53 m.
IV a) 19.20—23: 16,86 m; 19,66 m; 25,53 m; 31,55 m; 49,59 m.
IV b) 23.15—1: 31,55 m; 49,59 m.
V) 1—3.30: 31,55 m.
VI) 4.20—6.25: 31,55 m.

DUMINICĂ 25 DECEMBRIE 1938

I) 10: Piesă radiofonică ★ 10.30: Slujbă ★ 11: Orh., muzică ușoară ★ 11.30: Inf. ★ 11.45: Slujbă de Crăciun ★ II) 12.45: Muzică militară ★ 13.10: Slujbă ★ 14.15: Orh. ★ 15: Cântece studențești ★ 15.30: Inf. ★ 15.45: Orh., muzică ușoară ★ III) 16: Cântece de Crăciun ★ 16.20: Orh. șlagăre ★ 17.20: Muzică exotică ★ 18: Inf. ★ 18.15: Sport ★ IV) 19.20: Dansuri irlandeze ★ 19.40: Crăciun în țările străine ★ 20.40: Inf. ★ 20.45: Muzică ușoară ★ 21.40: Fantezie de Crăciun ★ 21.55: Slujbă de Crăciun ★ 22.50: Pauză ★ 23.05: Inf. ★ 23.10: „Albă ca zăpada" ★ 0.10: Cântece studențești ★ 0.40: Muzică religioasă ★ V) 1.10: Slujbă ★ 2.15: Muzică la două piane ★ 2.35: Causerie ★ 2.55: Inf. ★ 3: Muzică militară ★ VI) 4.20: Noaptea în oraș ★ 4.50: Piesă radiofonică ★ 5.30: Inf. ★ 6: Orgă.

LUNI 26 DECEMBRIE 1938

I) 10: Noapte în oraș ★ 10.30: Suflători și harpă ★ 10.50: Cântece vesele de Crăciun ★ 11.50: Inf. ★ II) 12.45: Octet vienez ★ 13.15: Cântece vesele de Crăciun ★ 14.15: „Albă ca zăpada" ★ 15.15: Program distractiv ★ 15.30: Inf. ★ III) 16: Monologuri în melodii ★ 16.10: Lectură ★ 16.30: Orh., muzică variată ★ 17.15: Sport ★ 18.15: Inf. ★ 18.35: Stele de varietăți ★ IV) 19.40: Program de Crăciun ★ 20: Inf. ★ 20.20: Banjo ★ 20.30: Lied-uri de Schubert ★ 21: Emisiune veselă ★ 22: Dans ★ 23: Pauză ★ 23.15: Inf. ★ 23.35: Varietăți ★ 0.15: Dans ★ V) 1.20: Sport ★ 1.40: Din Clopotele din Corneville" ★ 2.40: Inf. ★ 3: Dans ★ VI) 4.20: Slujbă de Crăciun ★ 4.50: Monologuri în melodie ★ 5: „Albă ca zăpada" ★ 6: Inf. ★ 6.05: Balade, bariton.

MARȚI 27 DECEMBRIE 1938

I) 10: Conf. despre muzică ★ 10.15: Piesă radiofonică ★ 10.50: Din „Clopotele din Corneville" ★ 11.50: Inf. ★ II) 12.45: Conf. pentru marinari ★ 13.05: Program de Crăciun ★ 13.45: Orgă, muzică ușoară ★ 14.15: Lectură, poezii ★ 14.35: Varietăți ★ 14.45: Povestiri ★ 15.30: Inf. ★ III) 16: Quartet vocal ★ 16.30: Jocuri muzicale pentru copii ★ 17: Conf. ★ 17.15: Varietăți ★ 18: Inf. ★ 18.20: Dans ★ IV) 19.20: Conf. ★ 19.40: Quintet suflători ★ 20: Inf. ★ 20.25: Orh. ★ 21: Orh. dans ★ 21.45: Conf. ★ 22: Conf. gastromică ★ 22.30: Din viața legionarilor ★ 23: Pauză ★ 23.15: Inf. ★ 23.35: Orh., muzică de balet ★ 0.30: Piesă polițistă ★ V) 1.20: Actualități ★ 1.35: Monologuri în melodii ★ 1.55: Povestiri ★ 2.40: Inf. ★ 3: Muzică pian Chopin ★ VI) 4.20: Conf. ★ 4.35: Cântece populare ★ 4.50: Program de Crăciun ★ 5.30: Inf. ★ 5.50: Piesă polițistă.

MIERCURI 28 DECEMBRIE 1938

I) 10: Reportaj din Canada ★ 10.15: Monologuri în melodie ★ 10.25: Povestiri ★ 11.10: Reportaj ★ 11.50: Inf. ★ II) 12.45: Muzică de Crăciun ★ 13.30: Conf. ★ gastronomică ★ 14: Orh., sopran ★ 15: Conf. ★ 15.15: Melodie și ritm ★ 15.30: Inf. ★ III) 16: Noaptea în oraș ★ 16.30: Orh., vieneză, soprană ★ 17: Orh. flaut ★ 18: Inf. ★ 18.20: Monologuri în melodie ★ 18.40: Cronica externă ★ IV) 19.20: Conf. pentru marinari ★ 19.40: Orh. ★ 20: Inf. ★ 20.20: Teatru ★ 20.40: Orgă, muzică ușoară ★ 21: Muzică de Sidney Jones ★ 22: Cronica externă ★ 22.15: Orh. ★ 23: Pauză ★ 23.15: Inf. ★ 23.35: Program de Crăciun ★ 0.15: Octet vienez ★ 0.40: Cronica externă ★ V) 1.20: Convorbiri între cetățeni englezi ★ 1.40: Reportaj ★ 2.20: Lectură poezii ★ 2.40: Inf. ★ 3: Lied-uri de Purcell ★ VI) 4.20: Varietăți ★ 5.05: Orgă ★ 5.30: Inf. ★ 5.50: Jocuri muzicale pentru copii.

JOI 29 DECEMBRIE 1938

I) 10: Cronica externă ★ 10.15: Dans ★ 10.40: Trio coarde Brahms ★ 11.10: Program de Crăciun ★ 11.50: Inf. ★ II) 12.45: Orh. ★ 13.45: Lied-uri ★ 13.55: Piesă radiofonică ★ 14.30: Reportaj ★ 15: Pian ★ 15.15: Cronica externă ★ 15.30: Inf. ★ III) 15.55: Reportaj ★ 16.30: Cor ★ 17: Piesă radiofonică ★ 17.30: Orh. ★ 18: Inf. ★ 18.20: Actualități ★ 18.35: Vioară ★ IV) 19.20: Reportaj din Canada ★ 19.40:: Lectură poeți ★ 20: Inf. ★ 20.20: Orh. ★ 21: Convorbiri între cetățeni englezi ★ 21.20: Reportaj ★ 22: Cântece ușoare ★ 22.10: Parabola muzicală★23: Pauză ★ 23.15: ★ Inf. ★ 23.35: Reportaj ★ 0.05: Orh. ★ 0.35: Actualități ★ V) 1.20: Quartet coarde Ceaikowsky ★ 1.50: Piesă radiofonică ★ 2.20: Duet vocal ★ 2.40: Inf. ★ 3: Orh. ★ VI) 4.20: Cronica externă ★ 4.35: Muzică la două piane ★ 4.45: Sport ★ 5: Conf. gastronomică ★ 5.30: Inf. ★ 5.50: Orgă, bariton.

VINERI 30 DECEMBRIE 1938

I) 10: Orgă ★ 10.25: „Albă ca zăpada" ★ 11.25: Bul. transoceanic ★ 11.40: Programe viitoare ★ 11.50: Inf. ★ II) 12.45: Muzică de Sidney Jones ★ 13.45: Pian ★ 14: Bul. transoceanic ★ 14.15: Dans ★ 15: Actualități ★ 15.20: Programe viitoare ★ 15.30: Inf. ★ III) 16: Sonate vioară, pian ★ 16.30: Chitară ★ 16.45: Bul. transoceanic ★ 17: Cântece velese de Crăciun ★ 18: Inf. ★ 18.20: Inf. ★ 18.30: Orh. ★ IV) 19.20: Actualități ★ 19.40: Muzică ușoară ★ 20: Inf. ★ 20.20: Programe viitoare ★ 20.30: Reportaj ★ 21: Simfonic B. B. C. ★ 22.20: Bul. transoceanic ★ 22.35: Dans ★ 23: Pauză ★ 23.15: Inf. ★ 23.35: Bul. transoceanic ★ 23.50: Piesă radiofonică ★ 0.25: Dans ★ 0.50: Programe viitoare ★ V) 1.20: Jocuri muzicale pentru copii ★ 1.50: Bul. transoceanic ★ 2.05: Monologuri în melodii ★ 2.15: Reportaj ★ 2.30: Programe viitoare ★ 2.40: Inf. ★ 3: Orh. ★ VI) 4.20: Actualități ★ 4.40: Orh., compozitori englezi ★ 5.30: Inf. ★ 5.50: Reportaj.

SÂMBĂTĂ 31 DECEMBRIE 1938

I) 10: Convorbiri între cetățeni englezi ★ 10.20: Orh., cor, muzică de Crăciun ★11.05: Lectură, poezii ★ 11.25: Balade, bariton ★ 11.40: Cronica Londrei ★ 11.50: Inf. ★ II) 12.45: Varietăți ★ 13.30: Orh. ★ 14: Lied-uri ★ 14.15: Varietăți ★ 14.30: Piesă radiofonică ★ 14.50: Cronica Londrei ★ 15: Orh. ★ 15.30: Inf. ★ III) 16: Muzică de Sidney Jones ★ 17: Convorbiri între cetățeni englezi ★ 18: Inf. ★ 18.30: Robinson Crusoe

★ IV) 19.20: Cronica Londrei ★ 19.30: Dans ★ 20: Inf. ★ 20.30: Orh. ★ 21: Piesă radiofonică ★ 21.30: Noaptea în oraş ★ 22: Music-hall ★ 23: Pauză ★ 23.15: Inf. ★ 23.45: Bariton ★ 24: Noaptea în oraş ★ 0.30: Dans ★ V) 1.20: Cronica Londrei ★ 1.30: Program de Revellion ★ 1.45: Slujbă de Revellion ★ 2: Program de Revellion ★ 2.15: Slagăre acordeon ★ 2.30: Sport ★ 2.40: Inf. ★ 3: Muzică două piane ★ VI) 4.20: Muzica negrilor americani ★ 5.20: Programe viitoare ★ 5.30: Inf. ★ 5.50: Chitare ★ 6.05: Bul. transoceanic.

PARIS MONDIAL

I) 9—12 25,24 m. şi 19,83.
II) 13—18 16,84 m. 19,68.
III) 18,15—1 25,24 m. 31,40 m.

DUMINICĂ 25 DECEMBRIE 1938

I) 9: Inf. franceză ★ 9.25: Curs colonial ★ 9.30: Plăci ★ 10: Curierul Franţei ★ 10.15: Plăci ★ 11.15: Inf. engleză ★ 11.35: Plăci ★ 11.40: Inf. italiană ★ II) 13: Concert ★ 13.50: Plăci ★ 14: Inf. engleză ★ 14.15: Plăci ★ 14.45: Curierul Franţei ★ 15: Plăci ★ 15.05: Concert Radio-Paris ★ 15.30: Inf. franceză, curs colonial ★ 16.10: Conf. cinematografică ★ 16.20: Concert ★ III) 18.15: Inf. franceză ★ 18.40: Inf. arabă ★ 19.05: Concert ★ 19.5: Plăci ★ 20: Inf. franceză, curs colonial ★ 20.30: Plăci ★ 20.50: Music-hall ★ 21: Concert, varietăţi ★ 21.30: Inf. franceză, curs colonial ★ 21.45: Inf. arabă ★ 22: Inf. engleză ★ 22.15: Inf. italiană ★ 22.30: Concert ★ 0.30: Cronica sportivă ★ 0.35: Curs colonial ★ 0.45: Inf. portugheză.

LUNI 26 DECEMBRIE 1938

I) 9: Inf. franceză ★ 9.25: Curs colonial ★ 9.30: Plăci ★ 10: Curierul Franţei ★ 10.15: Plăci ★ 10.30: Ştiri de presă ★ 10.45: Plăci ★ 11.15: Inf. engleză ★ 11.35: Plăci ★ 11.40: Inf. italiană ★ II) 13: Concert ★ 13.50: Conf. ★ 14: Inf. engleză ★ 14.15: Plăci ★ 14.45: Curierul Franţei ★ 15: Plăci ★ 15.05: Concert ★ 15.30: Inf. franceză, curs colonial ★ 16.10: Plăci ★ 17.30: Muzică uşoară ★ 17.55: Bursa ★ III) 18.15: Inf. franceză ★ 18.40: Inf. arabă ★ 19.05: Concert ★ 19.45: Plăci ★ 20: Inf. franceză, curs colonial ★ 20.30: Plăci ★ 21: Concert variat ★ 21.30: Inf. franceză, curs colonial ★ 21.45: Inf. arabă ★ 22: Inf. engleză ★ 22.15: Inf. italiană ★ 22.30: Concert ★ 0.30: Bursa, curs colonial ★ 0.45: Inf. portugheză.

MARŢI 27 DECEMBRIE 1938

I) 9: Inf. franceză ★ 9.25: Curs colonial ★ 9.30: Plăci ★ 10: Curierul Franţei ★ 10.15: Plăci ★ 10.30: Ştiri de presă ★ 10.45: Plăci ★ 11.15: Inf. engleză ★ 11.35: Plăci ★ 11.40: Inf. italiană ★ II) 13: Concert ★ 13.50: Conf. ★ 14: Inf. engleă ★ 1z.15: Plăci ★ 14.45: Curierul Franţei ★ 15: Plăci ★ 15.05: Concert ★ 15.30: Inf. franceză, curs colonial ★ 16.10: Plăci ★ 16.20: Conf. ★ 16.30: Emisiune teatrală ★ 17.55: Bursa ★ III) 18.15: Inf. franceză ★ 18.40: Inf. arabă ★ 19.05: Concert ★ 19.45: Plăci ★ 20: Inf. franceză, curs colonial, bursa ★ 20.30: Plăci ★ 21: Concert variat ★ 21.30: Inf. franceză, curs colonial ★ 21.45: Inf. arabă ★ 22: Inf. engleză ★ 22.15: Inf. italiană ★ 22.30: Concert ★ 0.30: Bursa, curs colonial ★ 0.45: Inf. portugheză.

MIERCURI 28 DECEMBRIE 1938

I) 9: Inf. franceză ★ 9.25: Curs colonial ★ 9.30: Plăci ★ 10: Curierul Franţei ★ 10.15: Plăci ★ 10.30: Ştiri de presă ★ 10.45: Plăci ★ 11.15: Inf. engleză ★ 11.35: Plăci ★ 11.40: Inf. italiană ★ II) 13: Concert Radio Paris ★ 13.50: Curier francez ★ 14: Inf. engleză ★ 14.15: Plăci ★ 14.45: Curierul francez ★ 15: Plăci ★ 15.05: Concert ★ 15.30: Inf. franceză, curs colonial ★ 16.10: Causerie economică şi socială ★ 16.20: Plăci ★ 16.30: Concert simfonic ★ 17.55: Bursa ★ III) 18.15: Inf. franceză ★ 18.40: Inf. arabă ★ 19.05: Concert ★ 19.45: Plăci ★ 20: Inf. franceză, curs colonial, bursa ★ 20.30: Plăci ★ 21: Concert variat ★ 21.30: Inf. franceză, curs colonial ★ 21.45: Inf. arabă ★ 22: Inf. engleză ★ 22.15: Inf. italiană ★ 22.30: Concert ★ 0.30: Bursa, curs colonial ★ 0.45: Inf. portugheză.

JOI 29 DECEMBRIE 1938

I) 9: Inf. franceză ★ 9.25: Curs colonial ★ 9.30: Plăci ★ 10: Curierul Franţei ★ 10.15: Plăci ★ 10.30: Ştiri de presă ★ 10.45: Plăci ★ 11.15: Inf. engleză ★ 11.35: Plăci ★ 11.40: Inf. italiană ★ II) 13: Concert ★ 13.50: Conf. ★ 14: Inf. engleză ★ 14.15: Plăci ★ 14.45: Curierul Franţei ★ 15: Plăci ★ 15.30: Inf. franceză, curs colonial ★ 16.10: Plăci ★ 16.20: Causerie ★ 16.30: Melodii ★ 17.55: Bursa ★ III) 8.15: Inf. franceză ★ 18.40: Inf. arabă ★ 19.05: Plăci ★ 20: Inf. franceză, curs colonial, bursa ★ 20.30: Plăci ★ 20.30: Plăci ★ 20.45: Conf. ★ 21: Concert variat ★ 21.30: Inf. franceză, curs colonial ★ 21.45: Inf. arabă ★ 22: Inf. engleză ★ 22.15: Inf. italiană ★ 22.30: Retransmisiune ★ 0.30: Bursa, curs colonial ★ 0.45: Inf. portugheză.

VINERI 30 DECEMBRIE 1938

I) 9: Inf. franceză ★ 9.25: Curs colonial ★ 9.30: Plăci ★ 10: Curierul Franţei ★ 10.15: Plăci ★ 10.30: Ştiri de presă ★ 10.45: Plăci ★ 11.15: Inf. engleză ★ 11.35: Plăci ★ 11.45: Inf. italiană ★ II) 13: Concert ★ 14: Inf. engleză ★ 14.15: Concert plăci ★ 14.45: Conf. 15: Plăci ★ 15.05: Concert ★ 15.30: Inf. franceză, curs colonial ★ 16.10: Plăci ★ 16.20: Actualităţi ★ 16.30: Emisiunea unei operete ★ 17.55: Bursa ★ III) 18.15: Inf. franceză ★ 18.40: Inf. arabă ★ 19.05: Concert ★ 19.45: Plăci ★ 20: Inf. franceză, curs colonial ★ 20.30: Plăci ★ 21: Concert variat ★ 21.30: Inf. franceză, curs colonial ★ 21.45: Inf. arabă ★ 22: Inf. engleză ★ 22.15: Inf. italiană ★ 22.30: Concert ★ 0.30: Bursa, curs colonial ★ 0.45: Inf. portugheză.

SÂMBĂTĂ 31 DECEMBRIE 1938

I) 9: Inf. franceză ★ 9.25: Curs colonial ★ 9.30: Plăci ★ 10: Curierul Franţei ★ 10.15: Plăci ★ 10.30: Ştiri de presă ★ 10.45: Plăci ★ 11.15: Inf. engleză ★ 11.35: Plăci ★ 11.40: Inf. italiană ★ II) 18.15: Inf. franceză ★ 18.40: Inf. arabă ★ 19.05: Concert ★ 19.45: Plăci ★ 20: Inf. franceză, curs colonial ★ 20.30: Plăci ★ 20.50: Conf. ★ 21: Concert variat ★ 21.30: Inf. franceză, curs colonial ★ 21.45: Inf. arabă ★ 22: Inf. engleză ★ 22.15: Inf. italiană ★ 22.30: Concert ★ 0.30: Curs colonial ★ 0.45: Inf. portugheză.

ZURICH

I) 7.05—18 13,99 m. 16.89 m. 19,63 m. 19,74 m. 31, 38 m.
II) 17.40—23.25 19,85 m. 25,49 m. 49,83

DUMINICĂ 25 DECEMBRIE 1938

★ 9.30: Crăciunul în Germania, scenă radiofonică ★ 0.15: Sunete festive în toată lunea ★ 11.30: Inf. în germană ★ 11.45: Concert simfonic (Schumann) ★ 12.45: Muzică de fanfară ★ 13: Concert distractiv ★ 14: Inf. engleză ★ 14.15: Concert distractiv ★ 14.55: Salutări auditorilor ★ 15: Inf. germană ★ 15.15: Seară de Duminică ★ 15.30: Tineretul urează sărbători vesele ★ 16: Inf. engleză ★ 16.15: Cântece de păstori şi iesle ★ 17: Concert de Crăciun. II) Cântec popular german ★ 17.45: Muzică veselă de seară ★ 18.15: Concert brandenburghez de Bach ★ 18.45: Salutări ★ 18.50: Urări de sărbători ★ 91.15: Seară de Duminică ★ 19.30: Muzică de fanfară ★ 20: Concert de Crăciun ★ 21: Sunete vesele din toată lumea (orh., solişti) ★ 22: Scenă radiofonică ★ 22.45: Muzică festivă (continuare).

LUNI 26 DECEMBRIE 1938

I) 7.05: Cântec popular ★ 7.10: Concert festiv ★ 8.50: Salutări auditorilor din Australia ★ 9: Concert de Crăciun ★ 10: Concert brandenburghez ★ 10.30: Dansuri şi cântece de dans din opere şi operete ★ 11.45: Met. ★ 12: Conf. ★ 13: Concert distractiv ★ 14.55: Salutări auditorilor ★ 15: Intermezzo ★ 15.45: Muzică de fanfară ★ 16: Sunete vesele din toată lumea ★ 17.45: Met. ★ II) 17.40: Cântec popular german ★ 17.45: Muzică veselă de seară ★ 18.15: Concert pian 18.45: Salutări auditorilor ★ 18.50: Muzică veselă (II) ★ 19.15: Abecedar radiofonic ★ 19.30: Baladă şi Poloneză de Vieuxtemps ★ 19.45: Inf. germană ★ 20: Clubul german de studii ★ 20.15: Dansuri şi lieduri de dans din opere şi operete ★ 21: Inf. engleză ★ 21.15: Ecoul Germaniei ★ 21.30: Continuarea dansului ★ 22.15: Călătorie de iarnă ★ 22.45: Met. ★ 23: Inf. germană şi engleză.

MARŢI 27 DECEMBRIE 1938

I) 7.05: Cântec popular ★ 7.10: Muzică variată ★ 8: Inf. germană ★ 8.15: Muzică variată ★ 8.50: Salutări auditorilor din Noua Zeelandă ★ 9: Inf. engleză ★ 9.15: Ecoul Germaniei ★ 9.30: Abecedar radiofonic ★ 9.45: Concert pian ★ 10.15: Muzică uşoară ★ 11.30: Inf. germană ★ 11.45: Concert simfonic ★ 13: Concert distractiv ★ 14: Inf. engleză ★ 14.15: Concert distractiv (continuare) ★ 14.50: Salutări ★

Bunici frumoase

Încercaţi acest procedeu simplu şi uşor pentru a arăta fragede şi tinere

Smântâna de lapte şi untdelemnul de măsline, amândouă sterilizate în prealabil, se amestecă cu alte ingrediente valoroase, ţinute secret, într'o renumită formulă întrebuinţată de peste 20 de ani, pentru fabricarea Cremei Tokalon, renumita Cremă de Paris, de culoare albă (nu grasă). Această cremă nutreşte şi întinereşte repede pielea, înlătură sbârciturile şi defectele tenului. Ea face pielea fragedă şi catifelată, dă un aspect de sănătate şi are un miros foarte plăcut. Crema Tokalon nu activează creşterea părului de prisos. Astăzi francezele sunt mai frumoase decât cu ani mai în urmă. Specialiştii spun că această schimbare uimitoare se datoreşte marei întrebuinţări a Cremei Tokalon. Lunar se vând un milion de unităţi. Începeţi să întrebuinţaţi chiar de astăzi această cremă şi veţi deveni în fiecare dimineaţă mai tânără. Rezultatele mulţumitoare se garantează în orice caz, contrariu banii se înapoiază.

GRATIS. — Orice cititor al acestui ziar poate obţine acum o frumoasă cutie de lux conţinând Crema Tokalon (atât roză cât şi albă) şi diferite colori de Pudră Tokalon. Trimiteţi 15 Lei în mărci poştale pentru acoperirea cheltuelilor (porto, ambalaj, etc.) la Adresa Serviciului Publicităţii TK., secţia 24—E Bucureşti I. Str. Sf. Ionică No. 8.

15: Inf. germană ★ 15.15: Călătorie de iarnă ★ 15.45: Baladă şi Poloneză de Vieuxtemps ★ 16: Inf. engleză ★ 16.15: Ecoul Germaniei ★ 16.30: Abecedar german ★ 16.45: Dansuri şi lied-uri de dans din opere şi operete ★ 17.45: Conf. ★ II) 17.40: Cântec popular german ★ 17.45: Muzică festivă ★ 18.15: Scenă radiofonică ★ 18.45: Salutări auditorilor ★ 18.50: Muzică festivă (II) ★ 19.15: Familia Fröhlich aşteaptă musafiri ★ 19.30: Causerie ★ 19.45: Inf. germană ★ 20: „Tannhäuser" operă de Wagner ★ 21: Inf. engleză ★ 21.15: Ecoul Germaniei ★ 21.30: „Tannhäuser" (partea II-a) ★ 23: Inf. germană şi engleză.

MIERCURI 28 DECEMBRIE 1938

I) 7.05: Cântec popular german ★ 7.10: Muzică variată ★ 8: Inf. germană ★ 8.15: Muzică (continuare) ★ 8.50: Salutări auditorilor ★ 9: Inf. engleză ★ 9.15: Ecoul Germaniei ★ 9.30: Familia Fröhlich are musafiri ★ 9.45: „Tannhäuser" operă de Wagner ★ 11.15: Baladă şi Poloneză de Vieuxtemps ★ 11.30: Inf. germană ★ 11.45: Conf. ★ 12: Seară italiană ungară ★ 13: Concert distractiv ★ 13.45: Familia Fröhlich are musafiri ★ 14: Inf. engleză ★ 14.15: Concert distractiv (continuare) ★ 14.55: Salutări ★ 15: Inf. germană ★ 15.15: Salutări din Patrie ★ 15.45: Tineretul cântă ★ 16: Inf. engleză ★ 16.15: Ecoul Germaniei ★ 16.30: Plăci ★ 16.45: Causerie ★ 17: „Tannhäuser" operă de Wagner ★ II) 17.40: Cântec popular ★ 17.45: Muzică festivă ★ 18.15: Dansuri şi cântece ★ 18.45: Salutări ★ 18.50: Muzică festivă ★ 19.15: Conf. ★ 19.45: Inf. germană ★ 20: Causerie ★ 20.30: Pentru marinari ★ 21: Inf. engleză ★ 21.15: Ecoul Germaniei ★ 21.30: Conf. ★ 21.45: Seară variată (Orh. solişti) ★ 23: Inf.

JOI 29 DECEMBRIE 1938

8.15: Concert distractiv ★ 8.50: Salutări din Australia ★ 9: Inf. engleză ★ 9.15: Ecoul Germaniei ★ 9.30: Causerie ★ 10: Dansuri şi cântece ★ 10.30: Concert de fanfară ★ 11.30: Inf. germană ★ 11.45: „Minunea vieţii" conf. în engleză ★ 12: Dans şi dragoste ★ 13: Concert distractiv ★ 14: Inf. engleză ★ 14.15: Concert (continuare) ★ 14.55: Salutări ★ 15: Inf. germană ★ 15.15: Varietăţi ★ 15.45: Cântece pentru copii ★ 16: Inf. engleză ★ 16.15: Ecoul Germaniei ★ 16.30: „Minunea vieţii", causerie cu muzică ★ 16.45: Seară variată (Orh. şi solişti) ★ II) 17.40: Cântec popular german ★ 17.45: Muzică festivă ★ 18.15: Causerie ★ 18.30: Varietăţi ★ 18.45: Salutări auditorilor ★ 18.50: Muzică festivă ★ 19.15: Abecedar german ★ 19.30: Causerie cu muzică ★ 19.45: Inf. germană ★ 20: Concert de fanfară ★ 21: Inf. engleză ★ 21.15: Ecoul Germaniei ★ 21.30: Concert [illegible] ★ 22.15: Concert balade (Schumann, Schubert, Brahms) ★ 22.45: Cântece pentru copii ★ 23: Inf. germană şi engleză.

VINERI 30 DECEMBRIE 1938

10: Balade ★ 11: Pentru marinari ★ 11.30: Inf. germană ★ 11.45: Concert din opere Orh., solişti) ★ 13: Concert distractiv ★ 14: Inf. engleză ★ 14.15: Concert distractiv ★ 14.50: Salutări ★ 15: Inf. germană ★ 15.15: Conf. ★ 15.30: Muzică pentru marinari ★ 16: Inf. engleză ★ 16.15: Ecoul Germaniei ★ 16.30: Abecedar german ★ 16.45: Concert de fanfară ★ 17.45: Met. ★ II) 17.40: Cântec popular ★ 17.45: Muzică festivă ★ 18.15: Opere pentru două viori de Händel ★ 18.45: Salutări ★ 18.50: Muzică festivă ★ 19.15: Causerie ★ 19.30: Met. ★ 19.45: Inf. germană ★ 20: Povestiri şi balade germane cu muzică k 21: Inf. engleză ★ 21.15: Ecoul Germaniei ★ 21.30: Inf. ★ 21.45: Concert din opere ★ 23: Inf. germană şi engleză.

SÂMBĂTĂ 31 DECEMBRIE 1938

I) 7.05: Cântec popular german ★ 7.10: Muzică de sfârşit de an ★ 8: Inf. germană ★ 8.15: Muzică (urmare) ★ 8.50: Salutări ★ : Inf. engleză ★ .15: Ecoul Germaniei ★ 9.30: Opere pentru două viori de Händel ★ 10: Emisiune de Anul Nou ★ 11.30: Inf. germană ★ 11.45: Reportaj ★ 12: Povestiri şi balade cu muzică ★ 12: Concert distractiv (continuare) ★ 14.55: Salutări ★ 15: Inf. germană ★ 15.15: Rămas bun dela anul vechiu, causerei ★ 15.30: Causerie ★ 15.45: Reportaj ★ 16: Inf. engleză ★ 16.15: Ecoul Germaniei ★ 16.30: Emisiune de Revellion ★ II) 17.40: Cântec popular german ★ 17.45: Muzică festivă ★ 18.15: Aşteptăm Anul Nou ★ 18.45: Salutări ★ 18.50: Muzică festivă (II) ★ 19.15: Varietăţi ★ 19.30: Conf. ★ 19.45: Inf. germană ★ 20: Concert de orh. şi pian ★ 21: Inf. engleză ★ 21.15: Ecoul Germaniei ★ 21.30: Felicitări de Anul Nou, emisiune veselă.

ROMA (2 RO)

11.40—19.05 25,4 m.
19.05— 1 31,13 m.

DUMINICĂ 25 DECEMBRIE 1938

★ 19.10: Muzică arabă şi causerie ★ 20.01: Inf. franceză ★ 20.01: Inf. franceză ★ 20.19: Inf. engleză ★ 20.37: Cântec de leagăn. — Inf. italiană. — Semnal orar ★ 20.37: Inf. pentru Jugoslavia. — Selecţiuni din „Parsifal" de Wagner ★ 21.15: Program muzical ★ 21.36: Inf. germană ★ 22: Inf. rusă. — Program vraiat ★ 23: Voci daneze din Roma ★ 0.30: Inf. spaniolă ★ 0.45: Inf. greacă.

LUNI 26 DECEMBRIE 1938

11.40: Muzică arabă, inf. ★ 12: Inf. franceză. Muzică uşoară. Causerie în franceză. Acordeon ★ 13: Inf. engleză. Muzică de cameră din sec. 19-lea. Inf. italiană ★ 14.30: Causerie actuală. Muzică variată. Quintet Selecţiuni de operete. Humor italian ★ 17: Inf. italiană. Muzică uşoară. Dela menuet la rumbă, selecţiuni din operete. Causerie. Inf. engleză ★ 18.15: Fragmente din opere. Opere de Wagner şi Verdi. Inf. italiană, noutăţi sportive ★ 19.10: Inf. arabă. Muzică şi causerie în arabă ★ 19.40: Causerie în franceză. ★ 20.01: Inf. franceză ★ 20.19: Inf. engleză ★ 20.37: Muzică variată. Acordeon. Semnal orar. Inf. italiană ★ 20.37: Inf. pentru Jugoslavia. Muzică de cameră ★ 21.15: Program muzical ★ 21.36: Inf. germană ★ 22: Inf. rusă. Program variat ★ 23: Causerie în esperanto ★ 0.30: Inf. spaniolă ★ 0.45: Inf. greacă.

MARŢI 27 DECEMBRIE 1938

11.40: Muzică arabă. Inf. ★ 12: Inf. franceză. Concert simfonic re-minir pentru pian şi orh. Causerie în franceză ★ 13: Inf. engleză. Fragmente din opere de Bellini şi Mascagni. Inf. italiană ★ 14.30: Causerie actuală. Muzică uşoară. Orh. Radio. Causerie. Inf. engleză ★ 18.15: Muzică uşoară. Inf. italiană, noutăţi sportive ★ 19.10: Inf. arabă. Muzică şi causerie ★ 19.40: Cause-

Curierul spectacolelor

CINEMATOGRAFE:

ARO: „Trei fetiţe dulci".
CARLTON: „In vâltoarea valsului".
CAPITOL: „Panică în hotel".
TRIANON: „Cântecul dimineţii".
ROXY: „Panică în hotel".
ELYSEE: „Cântecul dimineţii".
PALAS BULEVARD: „Evadatul 320".
SELECT: „Frivola d-ră Brent".
REGAL: „Albă ca zăpada".
RIALTO: „Mi-am regăsit iubirea" şi „Paramata".

„RADIO" No. 536

BON DE CONSULTAŢII

Valabil în intervalul dela 25 Decembrie — 25 Ianuarie

În baza acestui bon, cititorii vor putea căpăta răspunsu. la două întrebări sau la una singură dacă cer o schemă. Abonaţii cari vor adăuga banda sub cari primesc revista pot pune patru întrebări.

Ați ascultat vreodată NOUL

Standard

MODEL 1939

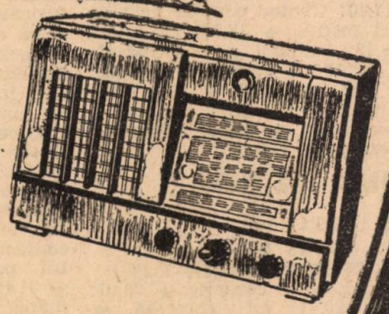

DEMONSTRAȚIUNI LA REVÂNZĂTORII DE SPECIALITATE.

rie ★ 20.01: Inf. franceză ★ 20.10: Inf. engleză ★ 20.37: Muzică de cameră. Semnal orar. Inf. italiană ★ 20.37: Inf. pentru Jugoslavia Fragmente din opere ★ 21.15: Program muzical ★ 21.36: Inf. germană ★ 22: Program variat ★ 0.30: Inf. spaniolă ★ 0.45: Inf. greacă.

MIERCURI 28 DECEMBRIE 1938

11.40: Muzică arabă. Inf. arabă ★ 12: Inf. franceză ★ 13: Inf. engleză. Muzică ușoară. Plăci. Conf. în japoneză. Inf. italiană ★ 14.30: Causerie actuală. Cântece și muzică regională. Inf. italiană ★ 17: Inf. italiană. Trac. actului 2 din Carmen de Bizet. Inf. engleză ★ 18.15: Muzică simfonică. Inf. italiană, noutăți sportive ★ 19.10: Inf. arabă. Muzică și Causerie ★ 1.40: Causerie turistică în germană ★ 19.10: Inf. arabă. Muzică și Causerie ★ 19.40: Causerie turistică și germană ★ 20.01: Inf. franceză ★ 20.19: Inf. engleză ★ 20.37: Inf. pentru jugoslavia. Muzică variată ★ 21.15: Program muzical ★ 21.36: Inf. germană ★ 22: Inf. rusă. Program variat ★ 0.30: Inf. spaniolă ★ 1: Inf. spaniolă. Cântece și coruri. Inf. portugheză. Poșta auditorilor. Inf. italiană.

JOI 29 DECEMBRIE 1938

11.40: Muzică arabă. Inf. arabă ★ 2: Inf. franceză. Muzică variată (duo). Causerie în franceză ★ 13: Inf. engleză. Concert simfonic. Muzică de Berlioz, Giunod, Saint-Saëns. Causerie. Inf. italiană ★ 14.30: Causerie actuală. Causerie despre celebra soprană Claudia Munzio. Inf. italiană ★ 17: Cântece napolitane. Inf. bengaleză și engleză ★ 18.15: Actul 2 din Gioconda de Ponchielli.. Inf. italiană, noutăși sportive ★ 19.10: Inf. arabă. Muzică și causerie ★ 19.10: Inf. arabă. Muzică și causerie ★ 19.40: Causerie turistică ★ 20.01: Inf. franceză ★ 20.37: Muzică ușoară. Semnal orar. Inf. italiană ★ 20.37: Inf. pentru Jugoslavia. Concert simfonic, muzică de Beethoven ★ 21.15: Program muzical ★ 21.36: Inf. germană ★ 22: Inf. în rusă. Program variat ★ 0.30: Inf. spaniolă ★ 0.45: Inf. greacă.

VINERI 30 DECEMBRIE 1938

★ 18.15: Cântece napolitane. Humor. Inf. italiană, noutăți sportive ★ 19.10: Inf. arabă. Muzică și Causerie ★ 19.40: Causerie ★ 20.01: Inf. franceză ★ 20.1: Inf. engleză ★ 20.37: Muzică celebră italiană. Semnal orar. Inf. italiană ★ 20.37: Inf. pentru Jugoslavia. Muzică ușoară ★ 21.15: Program muzical ★ 21.36: Inf. germană ★ 22: Inf. rusă. Program variat ★ 23: Cronica turistică în suedeză ★ 0.30: Inf. spaniolă ★ 0.45: Inf. greacă.

SÂMBĂTĂ 31 DECEMBRIE 1938

★ 17: Inf. italiană. Inf. franceză. Muzică de cameră. Inf. hindustană. Inf. engleză ★ 18.15: Muzică variată. Muzică după dorință. Inf. italiană noutăți sportive. Muzică militară. ★ 19.10: Inf. arabă. Muzică arabă. Causerie ★ 1.40: Causerie turistică ★ 20.01: Inf. franceză ★ 20.19: Inf. engleză ★ 20.37: Actul IV din Mefistofele de Boito. Semnal orar. inf. italiană ★ 20.37: Inf. pentru Jugoslavia. Cântece venețiene ★ 21.15: Program muzical ★ 21.36: Inf. germană ★ 22: Inf. rusă. Program variat ★ 0.30: Inf. spaniolă ★ 0.45: Inf. greacă.

RADIO ADEVERUL

APARE SĂPTĂMÂNAL IN 32 PAGINI — CONT CEC POȘTAL 4083.

TARIFUL PUBLICITĂȚEI:

PAGINA LEI 4000, ½ PAGINĂ, LEI 2000, ¼ PAGINĂ, LEI 1000,

ANUNCIURILE SE PRIMESC LA ADMINISTRAȚIA REVISTEI

TARIFUL ABONAMENTELOR:

IN ȚARĂ: 1 an Lei 200; 6 luni Lei 100 și 3 luni Lei 50.

IN STRĂINĂTATE: I) Cehoslovacia, Grecia, Jugoslavia și Turcia: 1 an Lei 300 și 6 luni Lei 150.

II) Țările ce acordă o reducere de 50% asupra tarifului poștal: Albania, Algeria, Argentina, Belgia, Bolivia Brazilia, Bulgaria, Chili, Congo Belgian, Cuba, Dantzig, Egipt, Elveția cu principatul Lichtenștein, Equador Estonia, Franța, Germania, Haiti, Iran, Iraq, Letonia, Liban, Luxemburg, Maroc, Mexic, Olanda, Polonia Portugalia, Spania, Syria, Tunisia, U. R. S. S., Vatican (Statul Cetății): 1 an Lei 350 și 6 luni Lei 175

III) Țările ce nu acordă 50% reducere asupra tarifului poștal: Anglia, Canada, Danemarca, Finlanda, Irlanda, Italia Japonia, Lituania, Norvegia, Suedia, U. S. A. etc. 1 an Lei 500 și 6 luni Lei 250,

OLYMPIA 3 B

— Montaj modern la baterie, cu trei game de undă, self Radioza și scală gigantică —

Echiparea clasică a unui aparat cu trei lămpi de baterie este: o triodă ca detectoare, o triodă ca amplificatoare de joasă frecvență și o pentodă ca lampă finală. Cu aceste trei lămpi putem avea recepția celor trei game de unde între 19-2000 mtr., dacă montajul este executat cu un self de calitate optimă și folosim schema cea mai rațională.

In montajul de față, pe care îl înfățișăm ca un dar de Crăciun amatorilor constructori dela țară, se folosesc acele

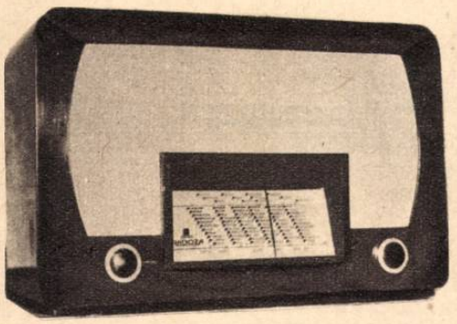

lămpi, care de doi ani s'a dovedit a fi cele mai bune: Tungsram TKC 1 ca lampă detectoare, Tungsram TKC 1 ca amplificatoare de joasă frecvență și Tungsram TKL 4 ca pentodă finală. Incercările noastre, ca și experiența celor doi ani, au dovedit că orice încercare de a schimba aceste lămpi cu altele, nu aduce decât o scădere a facultăților aparatului.

Selful Radioza este deasemenea un produs de excelentă concepție, cea mai precisă execuție și o perfectă adaptare scopului urmărit. Mai lipsește deci ultimul din factorii ce garantează succesul: o schemă ingenioasă și încercată. In fig. 1 o avem, ca principiu.

Selful Radioza folosește două unități: o carcasă cu selfurile gamei de unde scurte și anume selful de acord unde scurte **Ls** și selful de reacție unde scurte. Selful de acord unde scurte Ls are o priză mediană pentru racordul antenei; dealtfel este pus în serie cu selful de acord unde medii și lungi. La rândul lui, și selful de reacție unde scurte este legat în serie cu selful de reacție unde medii-lungi.

Pe unitatea a doua găsim: selful de antenă unde medii, apoi separat selful de antenă unde lungi; selful de acord unde medii **Lm** pus în serie cu selful de acord unde lungi **Ll** și în fine, selful de reacție care este comun pentru ambele game.

Pentru trecerea dela o gamă de unde la altă gamă, servește comutatorul. Și piesa aceasta este de o concepție și execuție nouă: are patru contacte mobile, fiecare putând avea trei poziții. Prin urmare, comutatorul are în total 12 contacte fixe. Comutarea se face prin distribuire, nu prin scurtcircuitare; bineînțeles comutatorul poate fi folosit și pentru scurtcircuitarea selfurilor puse în serie.

Pentru acordarea aparatului, servește un condensator variabil de 500 cm. cu calit și aer. Grupul de detecție este format dintr'un bloc de 200 cm. și o rezistență de 2 MO. Circuitul de reacție trece prin spirele selfului de reacție unde scurte, iar discernarea resturilor de înaltă frecvență de amplitudinile demodulate se face abia după selful acesta. Ca șoc de înaltă frecvență, servește o rezistență de 0,01 MO.

Rezistența de sarcină a plăcii lămpii detectoare are 0,1 MO. Această placă nu primește o tensiune egală cu aceea a lămpilor următoare, ci una micșorată prin 0.05 MO și stabilizată printr'un condensator electrolytic Hekaphon de 8 microfarazi 550 volți. Condensatorul de cuplaj are 20 de mii cm. iar grătarul lămpii amplificatoare de joasă frecvență este stabilizat prin 200 cm.

Lampa a doua primește, prin rezistența ei de sarcină anodică, toată tensiunea disponibilă. Lampa finală are o negativare automată, produsă prin 400 de ohmi și stabilizată printr'un condensator Hekaphon de 100 microfarazi 12 volți. Placa lămpii finale are un condensator toncontrol de 10 mii cm.

EXECUTAREA

Aparatul este realizat pe un șasiu Radioza model Olympia 3 B. Pe acest șasiu se fixează scala Radioza, cea mai mare și cea mai luminoasă dintre toate scalele acestui sezon. Ea are o acțiune micrometrică foarte precisă. Deasupra șasiului se fixează: scala, condensatorul de

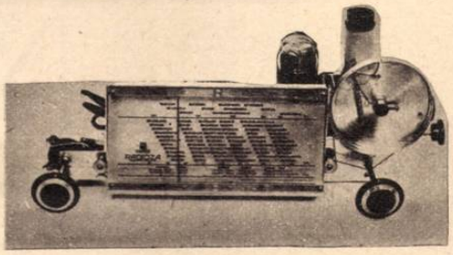

acord, selful Radioza pentru unde medii și lungi, trei socluri de lampă cu 8 contacte laterale, un suport pentru trei dulii (becuri de scală) și o dulie izolată pentru becul de siguranță „Si" (vezi fig. 3).

In fața șasiului fixăm consola scalei, iar pe extremitatea consolei fixăm condensatorul de reacție, combinat cu întrerupătorul încălzirei.

Toate celelalte piese sunt fixate dedesubt. In partea laterală în spre self, se fixează comutatorul Radioza și condensatorul de antenă; acest condensator se izolează de șasiu.

Selful de unde scurte se fixează între soclul lămpii detectoare și selful de unde medii-lungi. In acest fel, conexiunile între selfuri și comutator vor fi cele mai scurte. In spatele șasiului se fixează un întrerupător pentru becurile scalei. Ace-

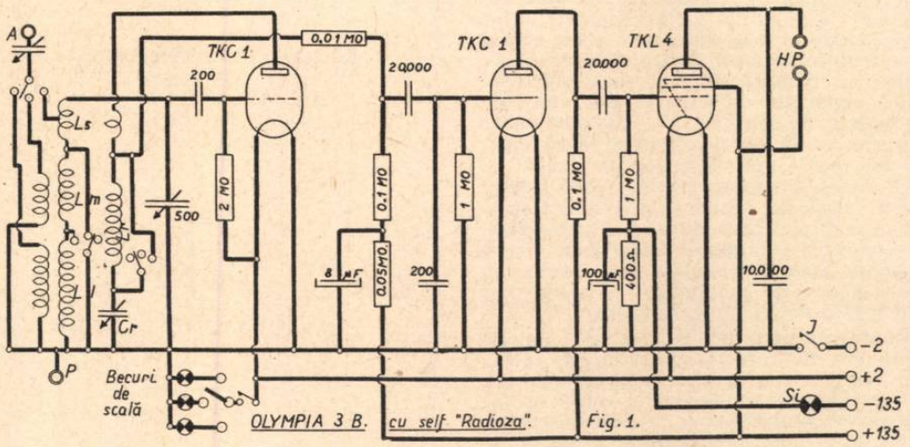

Cablul de alimentare are numai 4 fire. In circuitul minus anod intercalăm un bec de siguranță „Si". Tensiunea de încălzire a lămpilor este de 2 volți, iar tensiunea anodică maximă este de 135 volți. Aparatul funcționează bineînțeles și cu tensiuni mult mai mici.

MATERIALE DE CEA MAI BUNĂ CALITATE, CU PREȚURI IEFTINE, PENTRU TOATE MONTAJELE APĂRUTE ÎN REVISTA „RADIO-ADEVERUL" LA:

RADIO MATERIAL

NICOLAE SARU

BUCUREȘTI, B-dul ELISABETA No. 3 A

EXPEDIȚIUNI RAPIDE IN PROVINCIE

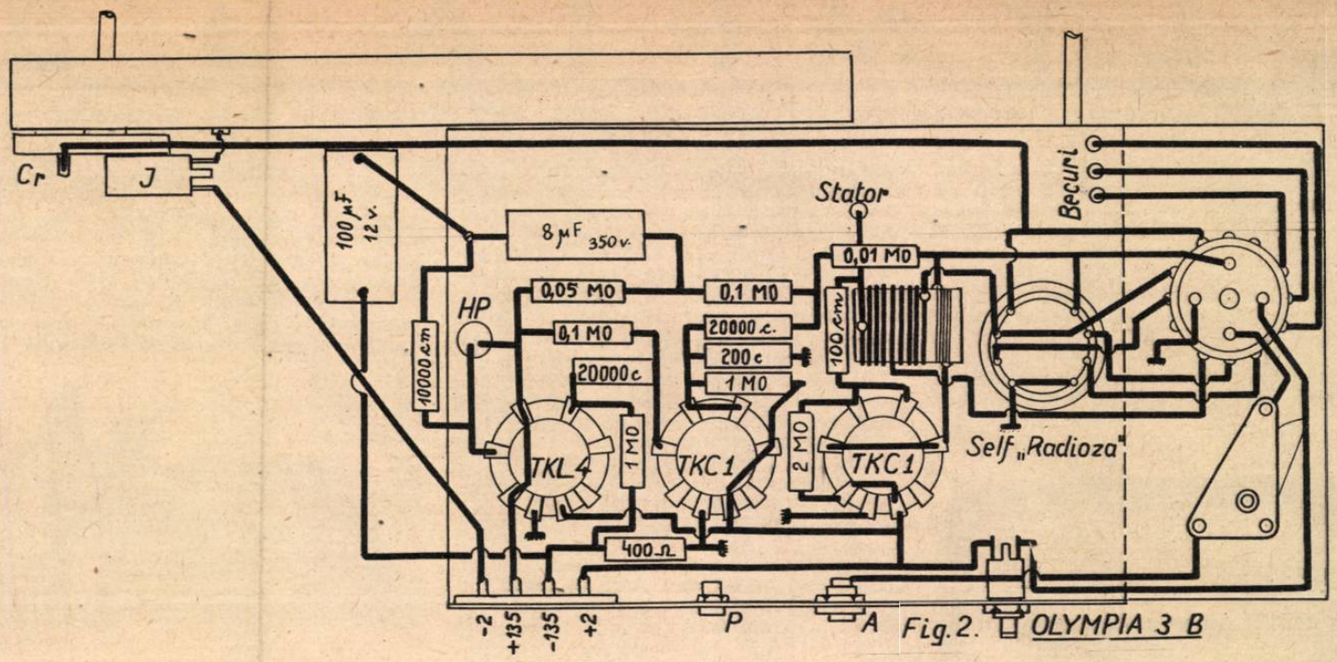

Fig. 2. OLYMPIA 3 B

ste becuri sunt legate la comutator, aşa că fiecărei game corespunde un bec de altă culoare iar în cazul că vrem să facem economie de curent, putem stinge lumina scalei.

Regleta de distribuţie a alimentării, bucşa de pământ şi bucşa izolată a antenei se găsesc tot în spatele aparatului.

Conexiunea cu vorbitorul se face cu ajutorul a două liţe izolate, pe cari le fixăm deadreptul la contactele placa-ecran ale soclului lămpii finale. Piesele celelalte, ca rezistenţele şi condensatorii, sunt suportate de conexiunile lor, deci o regletă de montaj nu este necesară. Ca puncte de reazăm, putem folosi contactele goale ale soclurilor de lămpi.

Rezistenţele folosite sunt toate Hoges de 0,5 waţi, iar condensatorii sunt Hekaphon centimetrici neinductivi, respective electrolytici Hekaphon. Valorile lor sunt înscrise atât în schema de principiu, cât şi în planul de cablaj din fig. 2, aşa dar nu mai e nevoe să le repetăm.

Selful de unde medii-lungi are jos opt contacte, pe cari le conectăm cu selful de unde scurte şi cu comutatorul, conform planului de cablaj şi conform raţionamentului făcut la examinarea schemei de principiu şi selfului. Punerile la pământ le executăm prin papuci de cablu sau contacte de lipit fixate sub şuruburile de fixare ale soclurilor şi pieselor. Nu este permisă lipirea punerilor de pământ direct de şasiu.

REZULTATELE

După ce am executat cablajul şi am echipat şasiul cu cordonul de alimentare (4 fire) având capetele însemnate cu tensiunea respectivă, introducem şi lămpile: Tungsram TKC 1 ca detectoare, eventual şi TKC 4 (aceeaş lampă însă metalizată) care serveşte deasemeni bine ca detectoare. Urmează lampa Tungsram TKC 1 sau TKC 4 ca amplificatoare de joasă frecvenţă şi renumita lampă Tungsram TKL 4 ca finală. Nu uităm nici să punem un bec de 2,5 volţi ca bec de siguranţă în dulie „Si".

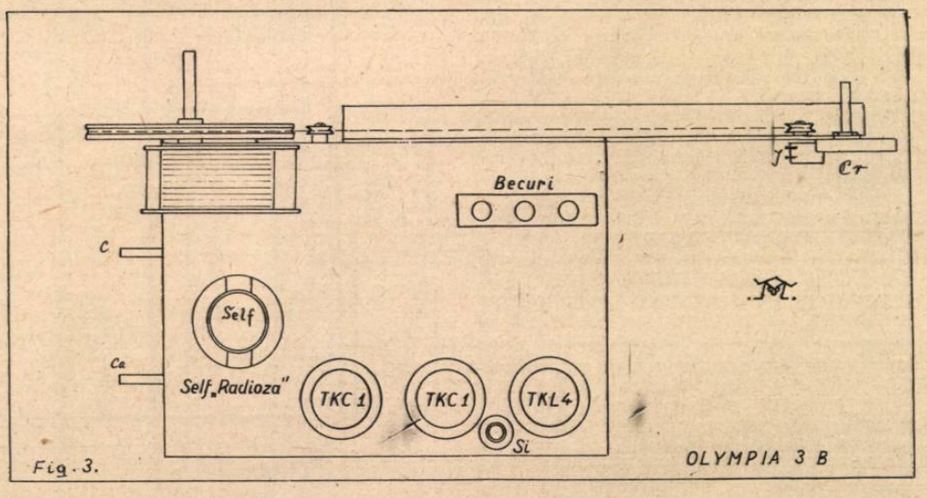

Fig. 3.

Conectăm cordonul, deocamdată cu acumulatorul de încălzire 2 volţi şi observăm dacă lămpile primesc sau nu curent de încălzire. Apoi facem şi conectarea cu bateria anodică. La început, tensiunea bateriei noastre va fi de 120-150 volţi.

Incercăm recepţia pe unde scurte, medii şi lungi. Aparatul trebue să ne aducă la orice oră din zi şi noapte, posturi în fiecare dintre aceste trei game de unde. Antena folosită să fie exterioară; ea poate avea orice lungime dela 120 de metri în sus, chiar şi 50 de metri, fără să strice selectivitatea aparatului căci cu ajutorul condensatorului de antenă putem reduce lungimea electrică a antenei şi să alegem orice selectivitate dorită.

Consumaţia de curent este minimă; o baterie anodică durează 2-4 luni. Putem folosi şi baterii de buzunar, din cari formăm un bloc de 120-135 volţi. Claritatea şi selectivitatea aparatului nu lasă nimic de dorit. Dintre aparatele similare, este desigur cel mai desăvârşit model.

A. MUNTEANU

APARATE DE RADIO

Modele 1939. Toate mărcile dela Lei 2.300-25.000

IN RATE MICI LUNARE, VINDE

SUPER-RADIO

STRADA REGALĂ No. 12. — TELEFON 4.23.23

Reparaţii cu preţuri reduse. Schimburi de aparate

PIESE DETAŞATE **Asortiment complect cu preţurile cele mai reduse**

TRIUMF 2+1 V-N. S. F.

Aparat ultra-modern, echipat cu 2 lămpi roşii şi alimentat dintr'un acumulator de automobil de 6 volţi, printr'un vibro-adaptor N. S. F. typ 32/2

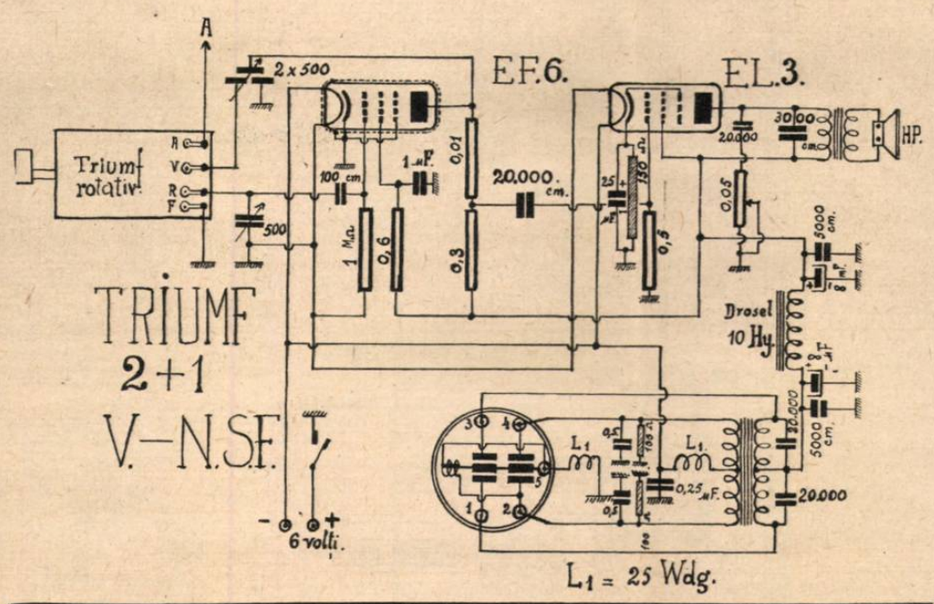

După cum am putut vedea din ultimele numere ale revistei, aparatele cu două lămpi, nu încetează să intereseze radioamatorii, întrucât cu o cheltuială neînsemnată se poate obţine un randament cu mult mai mare decât la un aparat cu un număr mare de lămpi. Ceia ce va reţine interesul radioamatorilor la montajul de faţă, este faptul că aparatul, deşi echipat cu lămpile roşii Philips, de sector, se alimentează dintr'un acumulator de 6 volţi de automobil printr'un vibrator N. S. F. typ 32/2. In felul acesta, dăm posibilitatea şi celor care sunt lipsiţi de orice fel de reţea de curent, să se bucure de rezultatele excelente ale lămpilor roşii de sector.

In înaltă frecvenţă aparatul foloseşte un „Triumph rotativ", pe care l'am avut la îndemână şi cu care am încercat şi pus la punct montajul de faţă. Aceasta nu înseamnă că nu se poate întrebuinţa alt self. Totul este ca selful să fie bine calculat şi dimensionat, căci aparatul nu dispune de amplificarea în înaltă frecvenţă. Selful Triumph rotativ dă satisfacţia complectă chiar cu o antenă improvizată. Pentru seraparaţia postului local se poate întrebuinţa un selector oarecare din comerţ. Condensatorul de reacţie este unul de compensaţie cu capacitate de 2×500 cm. şi axul izolat pentru a evita o eventuală capacitate de mână. Condensatorul de acord de 500 cm. este cu izolaţie de calit. Ca lampă detectoare am întrebuinţat un tip Philips E. F. 6 penthodă de înaltă frecvenţă, care se pretează foarte bine ca detectoare şi în plus prezintă avantagii faţă de E. F. S., întrucât consumă numai 3 mA. şi are un factor de amplificare de 5000. Capacitatea grătar-placă a lămpii E. F. 6 este de 0,003 mmF., ceiace permite o detecţie foarte bună a undelor scurte. Scăderea de tensiune la grătarul 2 este dată de rezistenţa fixă chimică de 0,6 MO. şi filtrată printr'un condensator de 1 MF.; iar la placă, de 0,3 şi 0,1 MO.

Cuplajul între detectoare şi finală este prin rezistenţă şi capacitate: în circuitul de placă al lămpii E. F. 6 o rezistenţă de 300.000 ohmi, şi un condensator de cuplaj de mare capacitate, — 20.000 cm., cu o rezistenţă de 500 000 ohmi în circuitul de grătar al lămpii E. L. 3. Polarizarea lui E. L. 3 se face automat cu ajutorul rezistenţei catodice de 150 ohmi şi shuntat printr'un condensator de 25 M. F.

Am prevăzut dispozitivul de „ton-control", format dintr'un potenţiometru de 50.000 ohmi, cu ax izolat şi curba logaritmică şi dintr'un condensator fix, neinductiv de 20.000 cm. pus în circuitul de placă al finalei E. L. 3. Difuzorul este un dinamic permanent, cu transformator de eşire.

ALIMENTAREA

Şi acum să trecem la partea cea mai interesantă a aparatului şi anume, **alimentarea.** Incălzirea filamentelor lămpilor E. F. 6 şi E. L. 3 se face direct dela acumulatorul de 6 volţi şi consumă 2×0,2=0,4 amperi sau 400 mA. Curentul anodic de 250 volţi 40 mA. se ia tot din acumulatorul de 6 volţi printr'un vibrator N. S. F. tip 32/2. Inainte de a descrie vibroadaptorul N. S. F. să facem o mică paranteză şi să amintim uzinele N. S. F. (Nürnberger Schraubenfabrik Façondreherei) au grupat vibratoarele lor în două categorii: a) Tipul 32/1 N. pentru acumulatoare de 2, 4, 6, 12 şi 24 volţi, care întrerupe numai curentul primar, iar redresarea se face cu ajutorul unei lămpi redresoare şi tipul 32/2 N. pentru acumulatoare 2, 4, 6, 12 şi 24 volţi, care are contacte duble, atât pentru întreruperea curentului primar, cât şi pentru redresa-

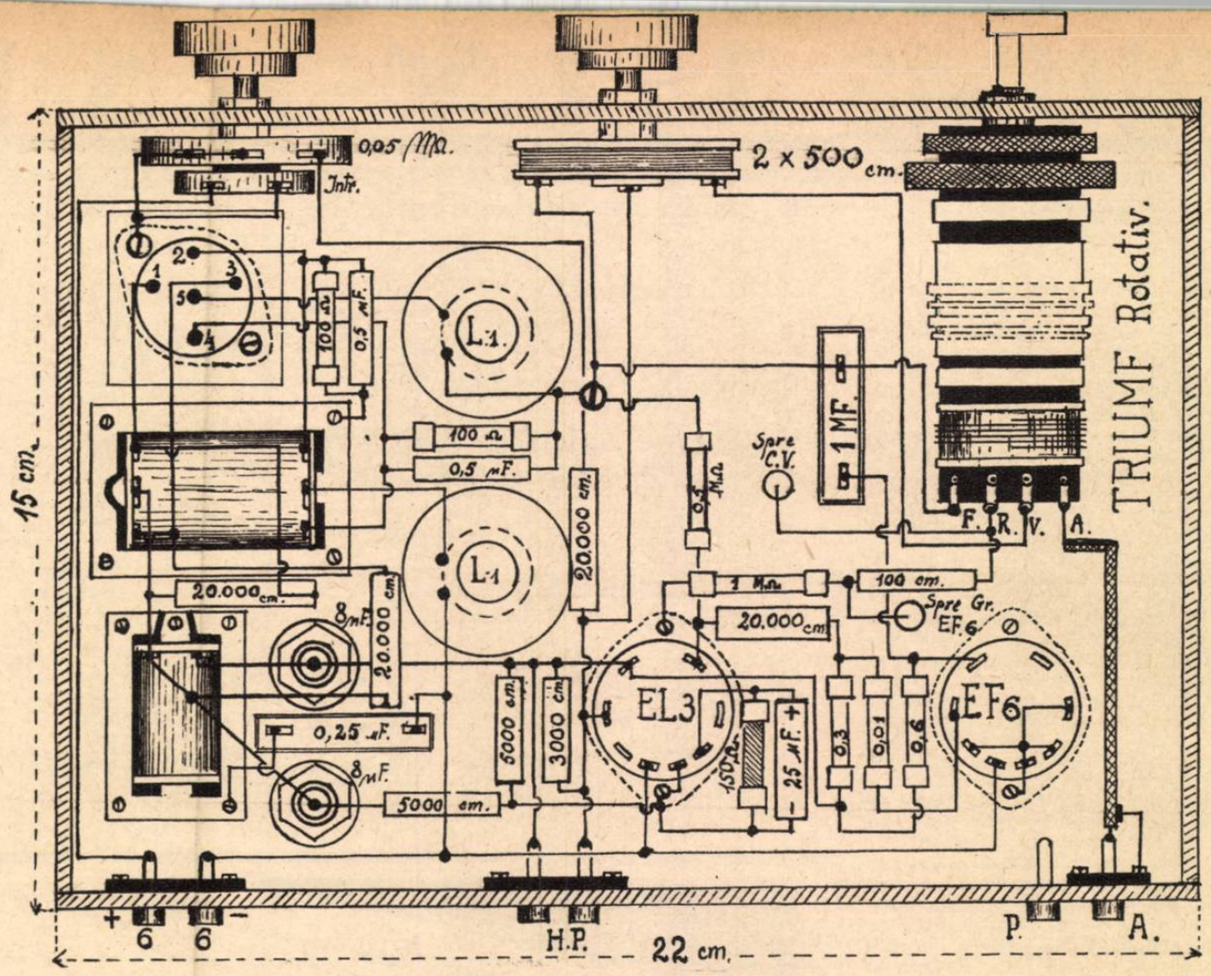

FIG. 2

rea curentului din înfăşurarea secundară a transformatorului; deci la acest din urmă vibrator nu mai avem nevoie de lampa redresoare.

Vibratoarele N. S. F. de sub punctul (a) dau un curent redresat maximum de 18 waţi.

b) Tipul 32/1 H. T. pentru curent de lucru 110-220 volţi care lucrează asupra unui punct median al înfăşurării primare al transformatorului, şi tipul 32/3 H. pentru curent de lucru 110-220 volţi care întrerupe curentul prin schimbarea de polaritate şi deci transformatorul nu mai are nevoe de punct median (două înfăşurări); curentul alternativ dat de aceste două tipuri de vibratoare are o frecvenţă de 50 Htz.

La tipul 32/1 H. F. se poate obţine un curent redresat de 90 waţi la 110 volţi şi 120 waţi la 220 volţi.

La tipul 32/3 H. curentul maxim redresat este de 80 waţi. Vibratoarele de sub punctul (b) sunt capsulate în baloane de sticlă umplute cu gaz neutru şi blindate în potire de aluminium. Să trecem acum la vibro-adaptorul nostru. Aci folosim un vibrator tip 32/2, pentru curent primar 6 volţi, iar la secundar 250 volţi 40 mA.

Transformatorul are două înfăşurări la primar şi două la secundar, — transformator push-pull. Miezul de fier al transformatorului are o secţiune de 10 cm. patraţi şi este format din tole de ferosiliciu. Bobinajul primar este format din două înfăşurări a câte 26 spire din sârmă emailată de 1,5 mm.; adică 2×26 =52 spire. Bobinajul secundar este de 2×1310=2620 spire din sârmă de 0,2 mm. emailată.

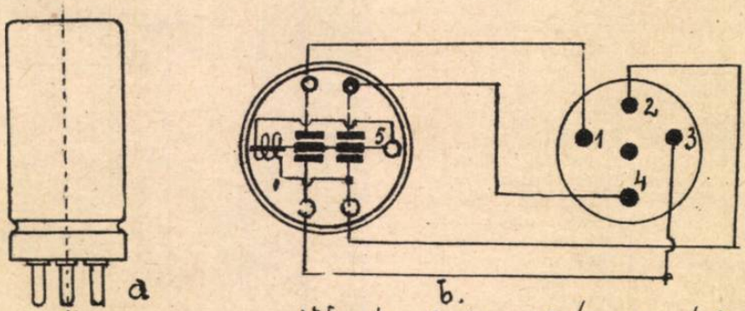

a = Vibratorul typ. 32/2 văzut în profil.
b = Legături la soclu.

FIG. 3.

Socul cu miez de fier (Drosel) este de 10 Henry la 40 mA. Şocurile L1 sunt bobinate cu câte 25 spire 1,5 mm. email pe carcase cilindrice de 10,5 mm. diametru.

In circuitul primar al vibro-adaptorului s'au prevăzut rezistenţe de 100 ohmi shuntaţi cu condensatori de 500.000 cm. pentru stingerea scânteilor la contacte, iar în circuitul secundar condensatori de câte 20.000 cm. Filtrarea curentului este făcut cu Droselul de 10 Hy. şi condensatorii electrolitici de 8 microfarazi.

Vibratorul se montează cu soclul său pe o bucată de cauciuc dreptunghiular, spre a amortiza vibraţiile vibratorului; de felul cum se montează pe cauciuc vibratorul depinde toată reuşita montajului.

REZULTATELE

Rezultatele obţinute cu acest montaj, sunt din cele mai bune posibile cu 2+1. Astfel în gama undelor scurte se recepţionează 8—10 posturi, indiferent de condiţiunile atmosferice, acestea bineînţeles în telefonie, nepunând la socoteală posturile de telegrafie; în gama undelor medii ziua 5-6 posturi, iar noaptea până la 25-30 posturi; iar în gama undelor lungi, ziua, România, Moscova, Varşovia, Kiev, Deutschlandsender, etc. — şi noaptea 10-15 posturi.

Vibratorul are o funcţionare liniştită şi complect lipsită de paraziţi, contactele fiind perfect filtrate.

CIOLAC THEODOR
Curciu-Bolgrad

Inversoare tip american, trimeri cu aer, precum şi toate materialele şi piesele cele mai moderne la:

Ing. I. LANTOŞ S-sor

BUCUREŞTI
Pasajul Macca 4. Tel. 3.29.41

DELCO-LIGHT ADAPTOR

Dispozitiv pentru alimentarea aparatelor de sector alternativ din instalaţiunile D. L.

Pentru acei, care locuesc la ţară o instalaţie de curent electric pare a reprezenta superlativul confortului. Micile centrale de 32 volţi curent continuu sunt într'adevăr foarte practice când e vorba de iluminatul casei şi dependinţelor. Numai când încercăm să alimentăm un aparat de radio din acest sector de 32 volţi, întâlnim numeroase greutăţi cari până azi nu au fost înlăturate.

Un aparat de recepţie pentru alimentarea directă din sectorul de 32 volţi curent continuu nu poate fi construit, întrucât lămpile cer o tensiune anodică de cel puţin 90 de volţi pentru a lucra corespunzător. Alimentarea prin vibrator nu este nici ea posibilă, deoarece vibratorii accesibili sunt construiţi pentru 6 voţi sau 110-220 volţi tensiune primară. Rămâne numai o singură soluţie: aceea a convertisorului adică motordynamului cuplat pe un singur ax. Convertisorul este o piesă prea scumpă, deoarece cuprinde un motor de 100 waţi (minimum) şi un dinam de 50-60 waţi 220 volţi curent alternativ.

Invenţia brevetată a d-lui Ing. Strohmaier din Viena — descrisă într'o revistă de radio din Viena (Das kl. Radio-Blatt) — rezolvă problema alimentării aparatelor de curent alternativ la sectoarele de curent continuu de orice voltaj, printr'un adaptor compus dintr'un motor de curent continuu de mic wataj, un colector de contacte de întrerupere şi un transformator. Motorul cu mică consumaţie serveşte, împreună cu colectorul, numai pentru transformarea curentului continuu în curent pulsativ, care este apoi trecut prin bobinajul primar al transformatorului. La bornele secundare ale aceluiaş transformator obţinem un curent alternativ, a cărui tensiune depinde numai de dimensionarea transformatorului.

„Bine — ar putea obiecta cineva — dar exact aceiaş este şi funcţionarea unui vibrator: întrerupe curentul continuu şi cu ajutorul unui transformator livrează curent alternativ. Ce am câştigat dacă, înlocuim vibratorul printr'un motor?". Răspunsul nostru este: Vibratori pentru 32 volţi nu există; chiar dacă ar exista, n'ar putea livra o putinţă suficientă. Pentru alimentarea unui aparat de curent alternativ avem nevoe de cel puţin 10 waţi (vezi monajul Tonophon Super-Baby), normal 50 de waţi şi — la aparatele mari — 90 de waţi. Să luăm media, adică 50 de waţi. Ca să obţinem 50 de waţi la secundar, trebue să cheltuim 70 de waţi la primar deci la 32 de volţi tensiune vom avea o intensitate de curent în medie de 2 amperi, intensitate care foarte repede distruge contactele unui vibrator.

La invenţia d-lui Ing. Strohmaier, motorul acţionează un colector, iar întreruperea este făcută între contactele acestui colector şi periile de cărbune fixate pe discuri rotativi. Aceste contacte suportă întreruperea unui curent mult mai puternic de 2 amperi: deci instalaţia ne livrează în permanenţă, o energie de cel puţin 50 de waţi curent alternativ.

SCHEMA DE PRINCIPIU

In fig. 1 avem schema de principiu a aparatului. In centrul cercului, descoperim motorul, care acţionează (învârte) un disc izolator şi pe acest disc, sunt fixate piesele de contact, care au forma a două inele. Pe corpul motorului însă izolate, se găseşte periile de culegere. Când discul cu inelele este în rotaţie, periile ating fiecare câte un inel.

Pe partea cealaltă a discului sunt fixate periile rotative, care lunecă asupra unui colector cu segmente (36 la număr). Intre aceste segmente sunt legate rezistenţe de mare amperaj.

Segmentul 1 şi cel cu numărul 16 este conectat cu sursa de curent continuu, care în cazul nostru are 32 de volţi. Periile de culegere, adică periile fixe, sunt legate cu bobinajul primar al unui transformator. In cazul când tensiunea primară, adică tensiunea sursei de curent continuu, ar fi de 220 volţi şi din transformator dorim să obţinem un curent alternativ tot de 220 volţi, raportul de transformare ar fi de 1 la 1, 41. Scăzând tensiunea primară, raportul de transformare creşte corespunzător.

poziţie, se intercalează rezistenţele, deci vom obţine o creştere şi o scădere a curentului primar. Curentul nu va fi brusc întrerupt, ci i se imprimă o odulaţie sinusoidală. La bornele secundare ale transformatorului vom obţine deasemeni un curent alternativ perfect sinusoidal.

Valorile rezistenţelor de serie: câte 6 ohmi, sunt alese pentru o tensiune primară de 220 volţi. La 32 de volţi, valorile lor se modifică. La fel, rezistenţa şocului cu miez de fier poate fi la 220 volţi tensiune primară cel mult 10 ohmi (ambele bobinaje împreună) iar la 32 de volţi rezistenţa maximă poate fi de 2 ohmi. Asemenea şocuri cu miez de fier se foloseau în trecut, la filtrarea curentului

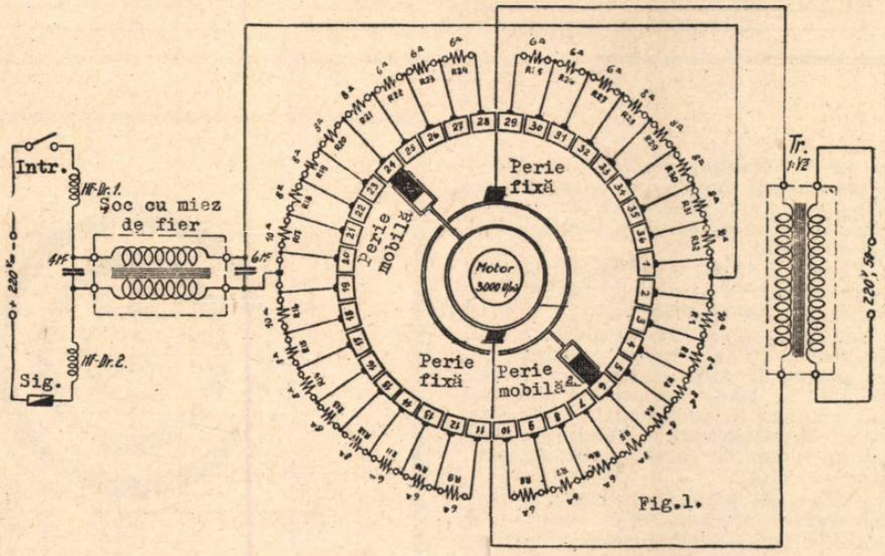

Fig. 1.

Intre sursa de curent şi segmenţii nr. 1, respectiv nr. 16, se intercalează şocuri de înaltă frecvenţă HF-Dr 1 şi HF-Dr 2, precum şi un şoc cu miez de fier care suportă un amperaj corespunzător celui de regim normal şi are o rezistenţă ohmică foarte redusă. Sunt prevăzute şi capacităţile de deparazitare, de 4 şi 6 microfarazi (uscaţi).

Rezistenţele însemnate cu R1 până la R32 sunt confecţionate din sârmă de rezistenţă groasă şi dimensionate pentru vreo 6 amperi curent maxim. Ele se bobinează pe tuburi de şamot.

La fiecare rotaţie a discului, periile mobile trec peste toţi segmenţii colectorului şi odată cu aceasta, atingând segmenţii 1-16 lasă să treacă curentul cu toată intensitatea lui prin bobinajul primar al transformatorului. In orice altă

redresat în dispozitivele denumite „B-Eliminator" adică eliminator de acumulator. La realizarea unui astfel de şoc trebue mult fier: vreo 16 cm. secţiune a miezului de fier şi se bobinează cu sârmă emailată de 1,5 mm. grosime.

Şocurile de înaltă frecvenţă au pentru 220 volţi tensiune primară fiecare vreo 300 de spire bobinate cu mâna, din sârmă de 1 mm. La o tensiune primară de 32 volţi, reducem numărul spirelor la 90 de spire şi le bobinăm cu sârmă de 1,5 mm. izolată cu bumbac (sârmă de dinam).

Cablurile, care leagă rezistenţele cu segmenţii colectorului, trebue să aibe deasemenea un diametru considerabil. Secţiunea lor să fie dimensionată pentru dublul intensităţii normale a curentului.

Dimensionarea transformatorului se

APARATE LA PRIZĂ ŞI BATERIE, ECHIPATE CU LĂMPI TUNGSRAM, IN RATE MICI LUNARE, GĂSIŢI LA:

RADIO-OMEGA

CONSTRUCTORI ING. EMIL CANDREA et. Co.
Strada Vânători 20. (Piaţa Senatului) Telefon 3.41.12

Reparaţiuni foarte convenabile

Toate materialele pentru montajele din revistă se găsesc cel mai convenabil la RADIO-OMEGA
Echipaţi aparatul dv. cu bobinajele VICTORIA-OMEGA
EXPEDIŢIUNI IN PROVINCIE CONTRA RAMBURS

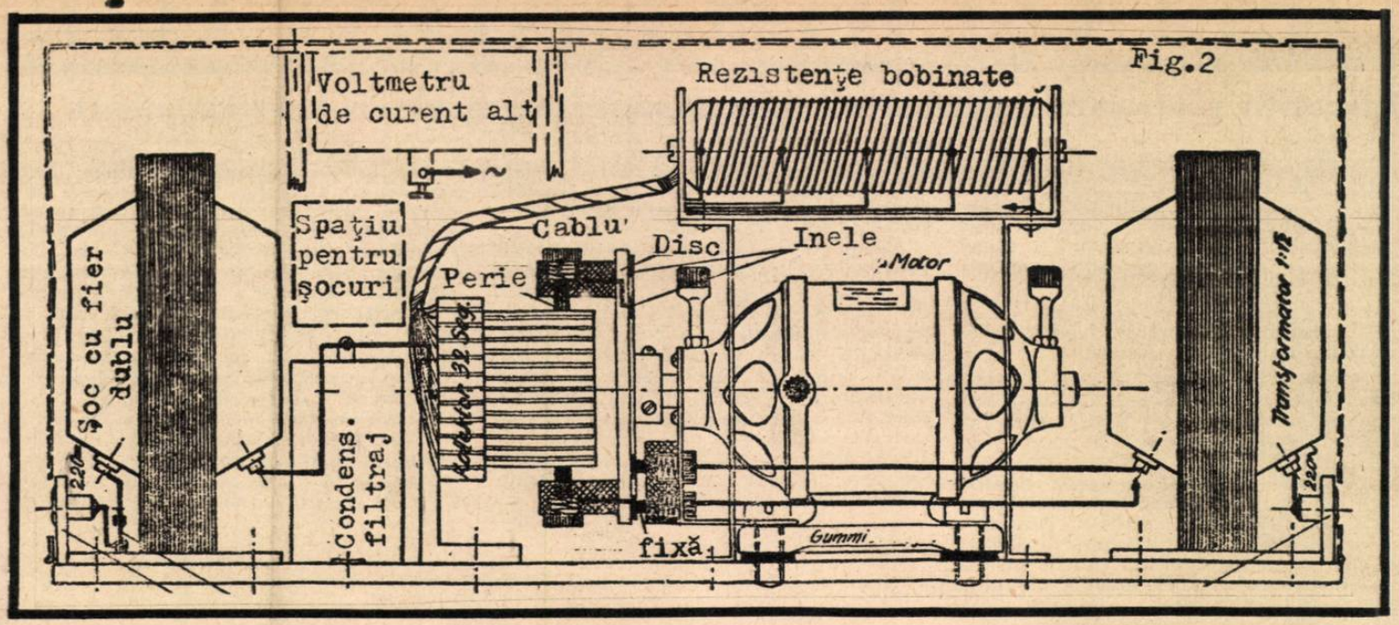

face pentru watajul normal, consumat de aparatul de radio. Este bine să calculăm şi aici un plus de 20-30 la sută, pentru a nu lucra chiar la limita watajului admisibil.

Figura 2 ne dă o schiţă schematică despre realizarea acestui adaptator. Motorul trebue să aibă vreo 3 mii de ture pe minut. In comerţ găsim motoare mai mici pentru 220 volţi curent continuu, nu însă pentru 32 volţi. O asemenea instalaţie însă nu poate fi executată de amatori, ci numai de profesionişti şi aceştia ştiu să dimensioneze, calculeze şi bobineze un motor de curent continuu pentru orice voltaj.

La 220 volţi tensiune primară, putem mări watajul până la 300 de waţi, adică instalaţia poate servi pentru alimentarea unui amplificator de mare putere. La 32 de volţi, ne mulţumim cu 50-60 de waţi, energie perfect suficientă pentru un aparat 4+1 de cea mai modernă execuţie.

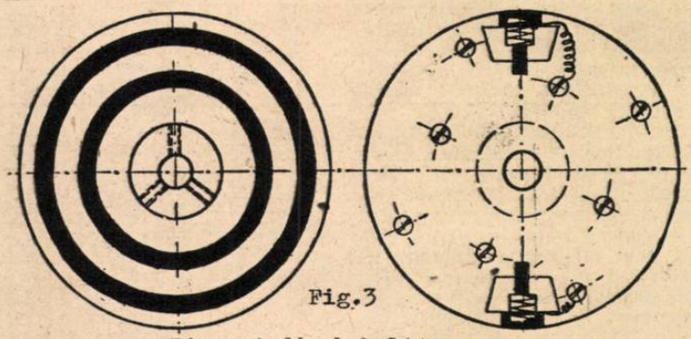
Fig.3
Discuri din bakelită sau hares.

In paralel cu bornele secundare ale transformatorului se leagă un voltmetru de curent alternativ, care arată tensiunea livrată. In circuitul de alimentare al motorului putem intercala un reostat prin care reglăm turaţia.

Am redat aci desenurile originale ale inventatorului, relative la o instalaţie calculată pentru 220 volţi tensiune de curent continuu şi care livrează la secundar 220 volţi 300 waţi curent alternativ. Asemenea dispozitive pot fi calculate şi executate şi pentru alte tensiuni primare şi secundare.

In fig. 3 dăm aspectul discului, anume suprafaţa celor două inele de contact şi apoi faţa întoarsă spre colector a discului, având cele două perii mobile.

Colectorul, care în cazul nostru este fix, se găseşte în comerţ gata. Modelul cu 32 segmenţi este curent vândut, aşa că operaţia confecţionării se restrânge la confecţionarea discurilor, rezistenţelor, inelelor de contact, periilor şi a transformatorului cu şocurile de înaltă şi joasă frecvenţă.

La punerea în funcţiune a acestui adaptor să respectăm o regulă: motorul trebue să aibă un întrerupător separat. Intâi punem în funcţiune motorul şi apoi dăm drumul curentului primar dacă o facem invers, ardem şocurile şi transformatorul. La oprirea din funcţiune, întâi întrerupem curentul primar şi apoi oprim motorul.

ING. C. BASARABEANU

Radiobell 359

TYP 1939

superheterodynă cu 5 lămpi şi cu ochi magic cuprinde toate inovaţiunile brevetate ale

Uzinelor BELL TELEPHONE

Randament neîntrecut pe toate trei game:
17-52 m. 195-570 m. 800-2000 m

SUPERHETERODYNĂ IN MONTAJ SPECIAL „cu 7 circuite acordate, având o putere enormă: 5 waţi modulaţi în vorbitorul electrodynamic. Este un instrument muzical de mare calitate, având compensare de distorsiuni şi dispozitiv special pentru eliminarea paraziţilor. Amplificare echilibrată în joasă frecvenţă. Corecţie de ton. Echipat cu noul agregat de condensatori variabili fără perderi Sensibilitatea: 5 microvolţi. Priză pentru pickup şi un al doilea vorbitor.

SELECTIVITATE ABSOLUTĂ: 7 KILOCICLI.

Transformator cu blindaj electrostatic special pentru înlăturarea perturbaţiunilor reţelei.
Recepţie liberă de paraziţi pe toate gamele de undă
SYNTONIZARE VIZUALĂ CU „TUNOGRAPH",
INDICATOR CU RAZE CATODICE

Reprezentant general pentru România:
EUGEN BRAUN Bucureşti
Strada Nicolae Filipescu No. 28. Telefon 2.03.35

TELEIMPRIMATORUL

— O realizare de utilitate practică a telemecanicii —

Telemecanica, o ştiinţă încă nouă, nu ne-a dat de prea mult ori prilejul de a-i consacra coloanele revistei noastre.

Intr'adevăr, prea multe de spus cititorilor noştri n'am avut, deoarece realizările de interes practic au fost puţine, în general din domeniul militar şi deci secrete.

De data aceasta, putem prezenta o înfăptuire cu care telemecanica se afirmă pe tărâmul realizărilor practice: este un „teleimprimator", sau — mai explicit — o maşină de scris la distanţă, fără fir.

Lucrul nu ar părea ceva nou, deoarece maşini de scris la depărtare, cu fir, sunt cunoscute de mult (sistem Baudot) şi noi ne-am obişnuit, ca ceeace se făcea înainte „prin fir" să se facă astăzi „fără fir"...

Dar lucrurile nu sunt chiar atât de simple, şi iată dece:

In sistemele de transmitere a contactelor (litere, cifre, etc.) la distanţă prin fir, se foloseşte de obiceiu aşa zisul sistem al impulsiunilor necesare de curent, după un anumit cod, care la recepţie acţionează asupra unui sistem format din relee şi angrenaje mecanice, ce determină imprimarea unei litere sau a alteia, după felul impulsiunilor primite:

De exemplu, două impulsiuni lungi şi două scurte ar corespunde după cod, literii A, etc.

Sistemul acesta este relativ simplu, dar din păcate nu poate fi aplicat la transmisiunile prin radio, deoarece paraziţii atmosferici ar schimba literile între ele şi astfel inteligibilitatea ar fi imposibilă. Ar fi deajuns în cazul lui **A**, de exemplu, după impulsiunile necesare, să mai vie una datorită unei descărcări atmosferice, ca receptorul să imprime litera corespunzătoare în cod la două impulsiuni lungi şi trei scurte.

Sistemul întrebuinţat în teleimprimatorul nostru este cu totul altul şi anume acela al analizei fiecărei litere în punctele sale componente, la transmisie, şi al reconstituirei ei la recepţie.

Acest procedeu face exclusă o schimbare a literelor, paraziţii având cel mult efectul de a face litera ceva mai neclară, dar nicidecum neinteligibilă.

In fig. 1 se vede litera **G** astfel descompusă, în şapte linii orizontale (1, 2,...7) şi o serie de coloane verticale (a, b, c, d...).

In practică transmiterea diferitelor puncte ale literii se face prin intermediul a şapte frequenţe sonore care modulează după necesitate unda purtătoare.

Intr'adevăr, la fiecare linie orizontală corespunde o anumită frequenţă, care acţionează asupra undei purtătoare numai în cazul punctelor negre, analizarea făcându-se prin deplasare dela stânga spre dreapta, simultan pentru o coloană întreagă.

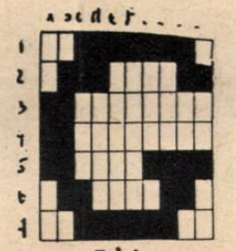

Fig. 1.

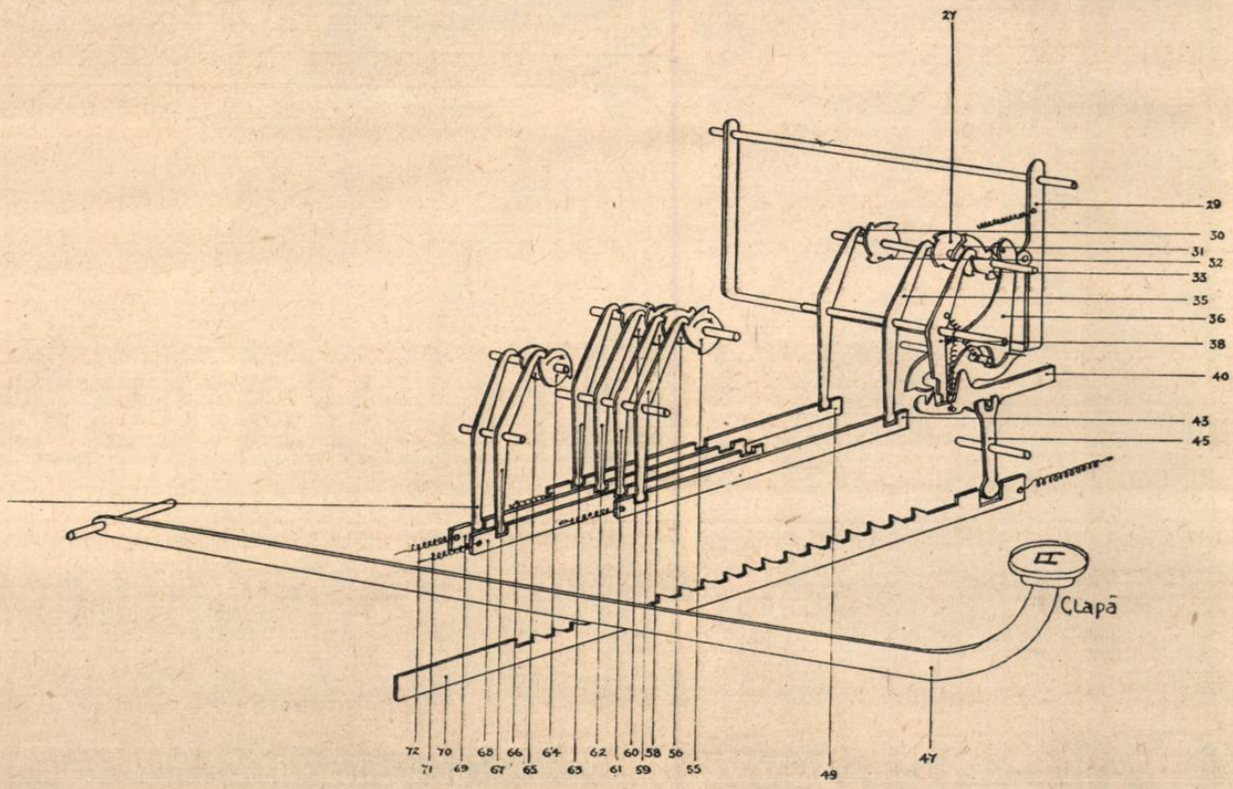

FIG. 2.

De exemplu (fig. 1) în prima poziţie de analiză (coloana **a**) unda purtătoare va fi modulată de frequenţele **3, 4, 5,** în poziţia **b** de **2, 3, 4, 5, 6,** în poziţia **c** de **1, 2, 6, 7,** etc.

Analiza literii, respectiv introducerea succesivă a diferitelor frequenţe o face automat maşina, printr'un sistem mecanic destul de complicat ce acţionează o serie de comutatori (în fig. 2 se vede sistemul corespunzător unei singure litere). Noi nu avem decât a bate pe clapa literii respective.

Undele astfel modulate sunt împrăştiate în eter printr'un emiţător obişnuit de radio, pe unde scurte (12 M. c.)

MARIUS STERU
elev-inginer

(Continuare în numărul viitor).

HELLESENS:

BATERII USCATE PENTRU LAMPI DE MANA, RADIO TELEFONIE, CEASURI

N I F E:

BATERII FERRONICHEL

REPREZENTANŢA GENERALĂ ŞI DEPOZIT: ERICSSON S.A.R.

Tel. 3.26.80 **Spl. Unirii 13 Bucureşti**

Columbia
Marconi
Emerson
RCA

4 STINDARDE

Fâlfâie peste

IMPERIUL NEȚĂRMURIT AL UNDELOR

Columbia
Marconi
Emerson
RCA

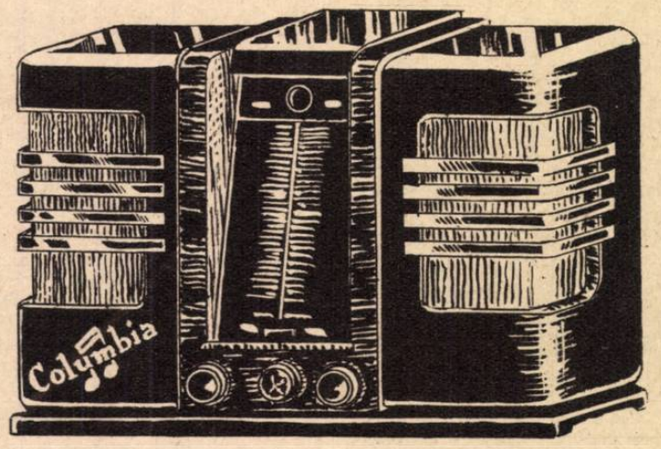

MĂRCI CU RENUME MONDIAL.

Cereți demonstrațiuni în toată țara la revânzătorii autorizați.

Columbia Graphophone Co. Română, S. A.

ANUL XI No. 53
31 DECEMB. 193

NUMĂR SPECIAL DE ANUL NOU

Radio-Adevĕrul

RADIOFONIE • TELEVIZIUNE • ŞTIINŢĂ PENTRU TOŢI

5 LEI

CRAINICA MICROFONULUI ROMÂNESC VĂ UREAZĂ:

LA MULŢI ANI!

(D-na Puia Vasilescu-Rebreanu)

Radio-Adevărul

RADIOFONIE
TELEVIZIUNE
ȘTIINȚĂ PENTRU TOȚI

Redacția și Administrația: Str. Constantin Mille 5-7-9 Telefon 3.84.30

Director: TUDOR TEODORESCU-BRANIȘTE
Inscrisă sub No. 237 în Regist. Publicațiunilor Periodice la Trib. Ilfov S.I.Com.

EDITURA „ZIARUL" S. A. R. BUCUREȘTI

Plata taxelor postale în numerar conform aprobării Direcției Generale P. T. T. No. 137282/926

Artiștii noștri

Pianistul Radu Mihail, *care a colaborat, de curând, cu maestrul* George Enescu, *la concertele de sonate, dela Ateneu, va interpreta la Radio-București, în seara de 2 Ianuarie,* Preludiu, Coral și Fugă *de* Cesar Franck.

In Ianuarie va avea și un recital propriu, de piano, în sala Dalles.

ecouri

Regele Zogu și regina Geraldina, suveranii Albaniei, au inaugurat de curând postul de radio din Tirana, capitala țării.

◎

Intre Berlin și Roma s'a încheiat un acord în vederea intensificării schimburilor de programe culturale și muzicale prin radio, în scopul de a permite astfel celor două popoare să se cunoască mai bine.

◎

De curând a fost inaugurat în Italia un nou post de emisiune la Catania. Stația, care lucrează pe 531 metri lungime de undă, cu o putere de 3 kw. retransmite programul grupului II italian.

◎

Centrul de emisiune din Londra întrebuințează 25 de speakeri, din care 12 cunosc mai multe limbi.

◎

Posturile britanice pregătesc emisiuni speciale pentru... câini. Se pare că aceste animale credincioase apreciază foarte mult sonoritățile difuzorului de radio.

Un original instrument muzical

Dacofonul — un instrument cu coarde de o formă bizară și presupus a fi fost folosit încă din timpul Dacilor (de unde îi și vine numele) — va fi auzit la microfonul românesc Luni 2 Ianuarie, interpretat de d. Nicu Dogaru.

GIMNASTICA MATINALĂ LA RADIO

Sub directa conducere a „ACADEMIEI NAȚIONALE DE EDUCAȚIE FIZICĂ" **No. 10**

Lecție de gimnastică pentru copii

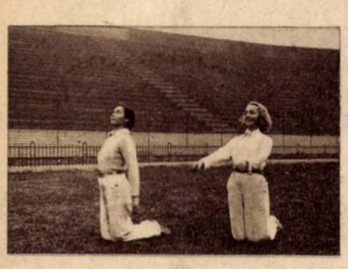

1. „Pendula: tic-tac".

3. Turcul bea cafeaua

4. Câinii latră: ham! ham! ham!

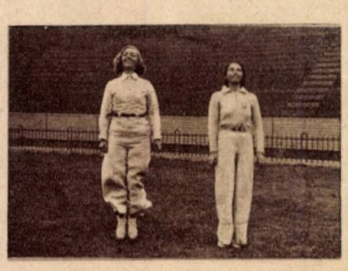

5. Sări ți ca mingea mică înainte și înapoi

7. „Barca pe valuri".

8. Săriți cum sare acul mașinei de cusut.

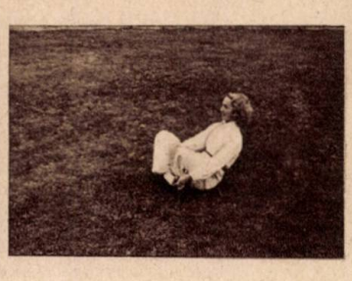

9. „Scaunul leagăn".

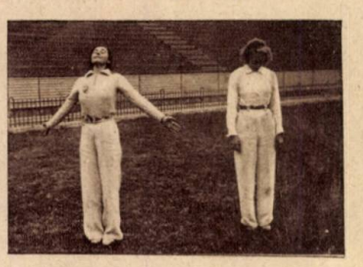

10. Trageți aerul în piept.

ELENA DEM. POPESCU Prof. Asist. A. N. E. F.

Aparatele de radio Eumig se vând fără reclamă, aparatele Eumig, prin calitate, tonalitate excepţională şi preţul modest, îşi fac singure reclamă; deci înainte de a cumpăra un aparat de radio ascultaţi şi aparatele EUMIG SERIA 1939

EUMIG

„EUMIG" S. A. R. BUCUREŞTI

NOAPTEA DE ANUL NOU

Reportaj fantezist, alegoric și pe alocuri dialogat

Ninge...

Omătul crește neîncetat prin jertfirea benevolă a fulgilor de zăpadă albi și jucăuși ce se aștern cuminte pe trotuare...

Stele mari și luminoase răsar la fiecare colț de stradă și glasuri firave răsună prin curți:

Sculați, sculați boieri mari,
Florile d'albe
Că vă vin colindătorii
Florile d'albe.

Pașii mă poartă haihui, pe străzi din ce în ce mai neumblate. Neaua se pogoară mereu din belșug, din slava întunecată a cerului, ceruindu-se peste urmele lăsate de pașii mei în zăpadă.

Mai sunt câteva minute până să înceapă noul an. Imi aprind o țigare. In clipa în care svârl chibritul, zăresc ceva mai încolo, un moșneag, oprindu-se sub un felinar. Are în spinare o traistă goală și se sprijină de un băț noduros.

Mă apropiu de el și îi ofer prietenos o țigare. Moșneagul pare mirat de atenție. Imi spune:

— Dacă ai știi cine sunt, n'ai mai sta la discuție cu mine. Sunt Anul care se va sfârși peste câteva minute... Toată lumea mă hulește... Probabil și dumneata...

Schițez un gest de protest.

— Inutil să încerci să te scuzi — continuă moșneagul — știu că atunci când am sosit ca sol ceresc, acum treisutеșaizeci și cinci de zile, de abia putând duce cornul belșugului pe care-l luasem cu mine, m'a binecuvântat toată lumea. Azi însă, traista mi-e goală și o bătu cu palma — e goală și eu mă retrag obosit și osândit de toată lumea.

Dar pentru că ai fost bun cu mine, ceremi să-ți îndeplinesc o dorință, oricare. Și încă înainte să părăsesc hotarul acestei lumi nevoielnice, ți-o voiu îndeplini. Cere-mi orice: bani, noroc, sănătate, petreceri, călătorii, ...ce vrei.

O ideie fericită îmi trece prin gând. Imi amintesc că reportajul de Anul Nou nu e încă scris și că cel mai nimerit și mai cinstit lucru ar fi să-mi îndeplinesc mai întâiu această sacră datorie față de cititorii mei. Și atunci îi spusei moșneagului care pâcâie o țigare:

— Dă-mi putința să pătrund în studiourile radiofonice și să ascult ce vorbesc, în astă seară obiectele de acolo.

Moșneagul zâmbește.
Ninge într'una cu flori d'albe...
O sanie își scutură zurgălăii în noapte...

In studio e întuneric; aprind un chibrit. In acelaș moment zăresc la picioarele mele o băltoacă făcută din zăpada topită de pe șoșonii mei. „Ce nenorocire pe preșurile astea". Nici nu-mi termin bine cugetarea că mă pomenesc auzind:

„Am început bine noul an, noi preșurile! Nu-i nici un minut de când s'a statornicit hotarul dintre domnia unui moșneag neputincios și a unui copil plin de viață și noi am fost udate cu băltoaca acestui musafir neașteptat și nedorit. Dar asta-i soarta noastră. Toate corurile care repetă în aces studio, ne stâlcesc sub picioare și ne umple de praf sau zăpadă. Și la fiecare săptămână, drept răsplată pentru generozitatea cu care suferim toate în tăcere, suntem întinse pe o frânghie și bătute cu palma de scuturat covoare. Ah, dece n'avem parte de soarta tavanului? E o fericire să fii tavan!

— Ba de loc! răspunse tavanul prompt De mine atârnă lămpile grele care nu se mișcă niciodată din loc. De mine mai atârnă și draperiile acustice... Mai fericiți sunt pereții!

— Noi? — strigară pereții revoltați. De partea noastră e întreg calvarul. Noi suportăm ca pe niște paraziți, tablourile, cuierele, becurile semnalizatoare... etc. In noi se taie cu o nemiloasă hotărîre, ferestrele și ușile. De noi se sparg miile de voci proaste care răsună în cuprinsul nostru. Și dacă preșurile sunt curățate săptămânal și dușumelele curățite în cel mai rău caz, lunar, atunci noi ce să mai zicem că suntem văruiți la cinci, șase ani odată? Mai fericite sunt scaunele!

— Prostii! — săriră scaunele pe picioarele lor strâmbe. Noi suntem întotdeauna orânduite. Mii de trupuri ostenite se lasă în brațele noastre și ceasuri întregi suntem obligate să suportăm zeci de kilograme greutate. Cel mai bine dintre noi, o duce microfonul.

— Asta e o infamie, se încruntă microfonul. Eu, care îndur cu un martiraj fără de precedent, atât amar de ore, zilnic, toate solistele netalentate, toate conferințele somnifere, toate piesele nesărate cu care înregistrez fidel, în fiecare prânz cota apelor Dunării și bursa de efecte, acțiuni și schimb însfârșit eu, nenorocitul care trebue să înghit de zeci de ori pe zi, reclamele enervante și stupide, ei bine, tocmai pe mine v'ați găsit să mă invidiați? Dac'ar fi cineva de invidiat, atunci acesta e gongul!

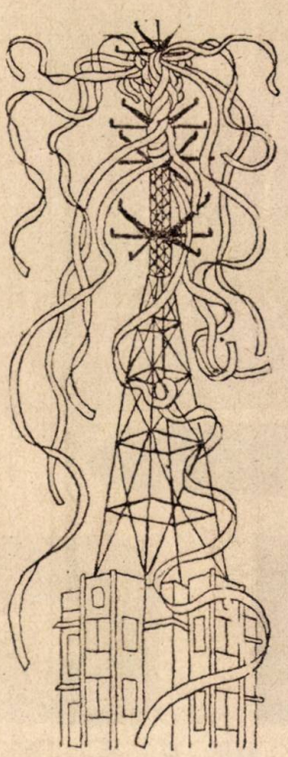

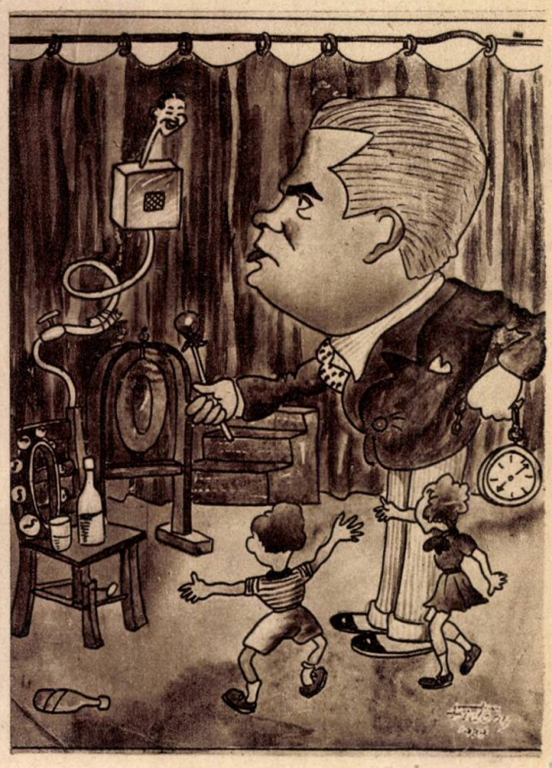

Microfonul, gongul și celelalte uneite din studio au prins suflet...

Ora premilitară radiofonică

Inspectoratul Pregătirii Premilitare invită pe cititorii revistei **„Radio-Adeverul"** să răspundă la următoarea

ANCHETĂ

Cititorii care sunt și auditorii posturilor noastre de emisiune și — desigur — și ai orelor radiofonice premilitare, au apreciat și acordat o înțelegere deosebită emisiunilor închinate tineretului.

Aprecierile auditorilor se pot primi — în scris — la redacția noastră — și comunica Inspectoratului Pregătirii Premilitare.

Se pot însera și sugestii, propuneri noui, între constatările de ordin estetic.

Cititorii sunt rugați a trimite aceste sugestii și aprecieri, la redacția **Radio-Adeverului,** cu mențiunea: **„Ancheta premilitară".** Vom publica sugestiile interesante și propunerile deosebite.

Propagandă originală

Propaganda pentru asigurarea siguranței traficului cu automobilul în Statele Unite se folosește de orice sistem, care i se pare practic.

Astfel, pentru a stimula pe șofeuri să fie prudenți, se radiodifuzează regulat procesele de poliție, în care apar delicvenții vinovați de infracțiune la legea circulației. Totuș, teama de amendă fiind insuficientă, s'a recurs acum la la teama de... moarte.

Astfel, la Seattle, un post de emisiune organizează reportagii dela morgă. Radio-reporterul descrie în mod sugestiv și amănunțit starea victimelor ce au suferit accidente de automobil. Uneori, acest reporter se află cu microfonul în fața câtorva cadavre.

Desigur, asemenea emisiuni nu sunt vesele. Ele au contribuit însă la micșorarea numărului de accidente.

(Continuare din pag. 3)

— Dece? se'nverșună gongul. Pentrucă dau ora exactă? Mii de oameni mă ocărăsc, atunci când ora indicată de mine nu se potrivește cu cea a ceasornicelor lor.

Rând pe rând, obiectele din studio se străduiau, care mai de care, să dovedească și să se convingă, că fiecare e mai oropsit, mai nedreptățit și mai vrednic de milă.

Și poate aș mai fi stat încă mult timp în studio, ca să văd cine va învinge până la urmă. Nu-mi fu însă cu putință, pentru că mi se termină cutia de chibrituri și pe întuneric aș fi fost amenințat să nu nimeresc ieșirea și să stau închis până la ziuă.

*

Pe stradă, același tablou ca și în anul „trecut".

Ningea mereu...

Omătul creștea tot așa, neîncetat prin jertfirea benevolă a fulgilor de zăpadă albi și jucăuși ce se așterneau cuminte pe trotuar

DINU MOROIANU

PE MARGINEA PROGRAMULUI MUZICAL

PRELUDIU, CORAL ŞI FUGĂ DE C. FRANCK

Luni 2 Ianuarie, d. Radu Mihail *va executa la pian celebra compoziţie a lui Cesar Franck,* „Preludiu, Coral şi Fugă", *scrisă în 1884 pentru piano solo şi prelucrată în urmă pentru orchestra de* G. Pierné.

Compozitorul intenţiona să stimuleze astfel interesul pentru programele concertelor societăţii naţionale de muzică, unde lucrarea a fost executată în prima audiţie la 24 Ianuarie 1885. Franck se gândise la început să compună un preludiu şi o Fugă, în maniera lui Bach. In urmă s'a hotărît să lege între ele cele două bucăţi într'un coral, care planează asupra întregei lucrări. Preludiul e construit pe o temă unică, trecând în maniera clasică, dela tonică la dominantă. Coralul cuprinde trei părţi: o frază care pregăteşte subiectul viitor al Fugei, coralul propriu zis şi un intermezzo care conduce la „fugă". Aceasta din urmă reuneşte, într'o peroraţie măreaţă, elementele precedente şi se încheie printr'un efect de clopoţei.

„BASTIEN ŞI BASTIENNE" DE MOZART

Luni 2 Ianuarie se transmite la plăci „Bastien şi Bastienne", *operă comică, pe care Mozart a scris-o la vârsta de 12 ani. Şi nu trebue să uităm că această lucrare nu era debutul său. La această vârstă fragedă, Mozart compusese o serie de serenade, can-*

tate, simfonii şi oratorii. Intreaga Austrie se entuziasmase pentru acest copil-minune, vioi şi surâzător. Comenzile curgeau cu duiumul din toate părţile.

Impăratul Iosif al II-lea îi comandase o operă bufă „La Finta semplice", *care însă nu i-a reuşit decât pe jumătate şi nu i-a adus decât un foarte mic beneficiu, deoarece suveranul era avar. A fost însă curând despăgubit de un medic, doctorul Messner, care îi ceru să scrie* „Bastien şi Bastienne" *o mică operă comică, ce a fost reprezentată la o serbare, în grădina sa.*

Libretul este împrumutat din „Devin de village" de J. J. Rousseau, imitat pe atunci aproape pretutindeni. Muzica, de o suavitate neîntrecută, revelează o stăpânire şi o experienţă muzicală cu mult deasupra vârstei compozitorului.

SIMFONICUL ORCHESTREI RADIO

In cadrul Simfonicului Orhestrei Radio de Marţi 3 Ianuarie, consacrat în întregime lucrărilor lui Mozart, vom asculta, după uvertura la „Flautul fermecat", Concertul No. 4 în re-major pentru vioară şi orhestră, *uvertura la* „Răpirea din Serai", *iar în partea doua* Simfonia în do-major.

„Flautul fermecat" *este una din ultimele lucrări ale maestrului, care-i fusese comandată de directorul unui mic teatru vienez. Reprezentată la 30 Septembrie 1791, sub direcţia autorului, succesul operei la început nesigur, s'a afirmat în urmă, înregistrând 120 de reprezentaţii consecutive. Uvertura una din cele mai caracteristice pentru genul mozartian, — a fost scrisă cu două zile înainte de prima reprezentaţie.*

„Concertul în re-major pentru vioară şi orhestră", *de o remarcabilă bogăţie melodică, cuprinde trei mişcări:* Allegro maestoso; Andante; Rondo Allegro. Allegro maestoso, *plin de brio, este scris mai ales în partea înaltă a instrumentului solo, contrastând cu* Andantele, *unde inspiraţia visătoare e întretăiată de escapade spirituale. Ultima mişcare, în forma alternativă de* Rondo, *e plină de ritm şi voioşie.*

Simfonia în do-major, *cunoscută sub numele de* „Simfonia Jupiter" *a fost compusă în 1788, un an după* „Don Juan". *Mozart a scris-o în cursul lunei Iulie, luna Iulie fiind consacrată simfoniei în sol-minor, iar Iunie simfoniei în mi bemol-major. Un record impresionant care dovedeşte activitatea şi veşnica prospeţie de inspiraţie a genialului maestru.*

Simfonia în do-major cuprinde următoarele patru părţi: Allegro vivace; Andante cantabile; Menuetto; Finale. *Ea a fost scrisă pentru orhestra mică, suficientă întotdeauna pentru „copilul minune": un flaut, doi oboi, doi bassoni două cornuri, două trompete, două ţimbale şi quatorul nedivizat.*

Inceputul îndreptăţeşte titlul lucrării. Intr'adevăr, o serie de impresionante accente sonore, evocă întocmai forţa divină şi violentă, în contrast cu al doilea motiv, cu un caracter graţios. Nu trebue să atribuim prea multe invenţiuni literare lui Mozart. Totuş, analizând câteva amănunte din diferitele mişcări ale „Simfoniei Jupiter" s'ar părea că acest compozitor a schiţat un tablou descriptiv al lui Jupiter şi al curţii sale pe un ton uşor şi voios, punând la contribuţie tot spiritul cu care era înzestrat.

Finalul este o caricatură a reuniunei zeilor. Perorând cu o siguranţă suverană, ei se servesc de tot felul de argumente, după metoda impecabilă şi mlădioasă a unui contrapunct fără pereche. Menuetul şi trioul precedente purced dintr'un altfel de voioşie senină şi oarecum serioasă. Orhestraţia în prima şi ultima mişcare este mai alimentată decât deobiceiu la Mozart şi pe alocuri produce un efect de mare vigoare, ajutată de nobila eleganţă a liniei melodice.

Se cuvine să semnalăm în Final, formula do, re, fa, mi, *care împrumutată de Vincent d'Indy dela Mozart, serveşte ca temă unuia din quatorurile lui. Eroica simplicitate a temelor din acest Final este tipică în exemplele (1) şi (2).*

Prin varietatea evoluţiei lor ele înfiripează o viaţă intensă acestui înalt exemplu de arhitectură muzicală.

CONSTANTIN BRÂNCOVEANU, ORATORIU DE SABIN DRĂGOI

Joi 5 Ianuarie, Orhestra Radio, *sub conducerea d-lui* Ion Ghiga, *va executa oratoriul* „Constantin Brâncoveanu", *datorit d-lui* Sabin Drăgoiu.

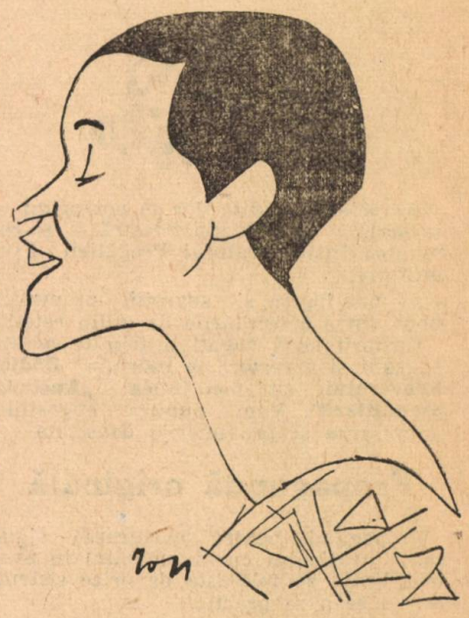

D-na Rosi Baumann-Rădulescu
cântăreaţă va executa muzică germană din sec. XV, XVI şi XVII. Miercuri 4 Ianuarie

D. Sabin Drăgoiu, născut la Săliştе la 6 Iunie 1894, şi-a făcut primele studii muzicale la Iaşi, cu Zirra. A urmat apoi la Cluj, la Praga, unde a avut ca profesor pe Viteslav Novak. Revenit în ţară, el se dedă cu pasiune culegerilor de folklor românesc. Din acea vreme datează primele lui compoziţii mai însemnate. In 1924, Drăgoi e numit profesor la conservatorul din Timişoara şi în urmă, devine director la aceeaşi instituţie.

Drăgoiu a scris două opere teatrale: „Năpasta" şi „Misterul Constantin Brâncoveanu", reprezentat pe scena operei din Bucureşti, liturghii, coruri, opere simfonice şi mai multe culegeri de melodii populare.

Un concert al compozitorilor români

Luni 9 Ianuarie la ora 21 va avea loc în sala Dalles un Concert de muzică românească de cameră *sub auspiciile Societăţii Compozitorilor Români. Programul cuprinde:*

Patru schiţe pentru pian *de* M. G. Andricu, *cântate de d-na* Irina Lăzărescu.

Trio câmpenesc *de* Nicolae Buicliu *pentru vioară, violoncel şi pian, executat de d-nii* E. Fliomen, I. Boniş şi Virgil Gheorghiu.

Lieduri *de* Hilda Jerea *pe versuri de G. Bacovia, interpretate de d-na* Simone Bungescu, *acompaniată de autoare (Premiul Cremer 1938. Prime audiţii).*

Concert de cameră pentru coarde, suflători şi pian *de* Matei Socor *cu d-nii* E. Fliomen *(vioară),* C. Apostolescu *(violă),* I. Boniş *(violoncel),* R. Sansalvadore *(oboi),* D. Ungureanu *(clarinet),* C. Jurubiţă *(fagot) şi autorul la pian.*

Bilete la magazinul Feder.

Cabaretul muzical

Inovaţii în orele distractive-radiofonice

Cabaretul muzical este un gen străin poate că, pentru acest motiv, nu s'a realizat încă — cu adevărat, în programele noastre. In schimb, posturile engleze — au emisiuni regulate de radiocabaret, de o rară frumuseţe şi indescriptibil pitoresc.

Un mănunchi de discuri, date unul după altul, nu înseamnă radio-cabaret. Totuşi, o inovaţie s'a încercat şi va avea mulţi sorţi de isbândă.

Iniţiativa se datoreşte d-lui inginer Alexandru Lohan, inginer de sunet şi harnicul regisor tehnic al radioteatrului românesc.

D. AL. LOHAN
regisor technic al microfonului românesc

Pentru moment d-sa are trei ore de radio-cabaret în pregătire. Intâia oră de cabaret muzical va constitui o surpriză. Tehnicienii radiodifuziunei noastre — înarmaţi cu aparatele necesare, au prins pe discuri fragmente de program din cabaretele Capitalei.

Au imprimat astfel şlagăre şi „numere" dela „Atlantis-Bar" şi „Baby-Bar", în atmosfera de forfotă şi antren a localurilor de noapte.

Se vor putea asculta glasurile Luciennei Doran şi Manuel Moreno, dela Baby-Bar, prezentaţi de către delicioşii comici muzicali: Stroe şi Vasilache, care se vor întrece în poante şi bancuri.

Se vor întrebuinţa formule noui, neaşteptate, care vor prinde luarea aminte a publicului ascultător şi-l vor antrena. Va fi un joc sprinţar între poantă şi şlagăr, în cele mai inedite formule radiofonice.

Ne facem o bucurie să semnalăm aceste audiţii de originală factură. Ele sunt rodul unei dorinţe de înoire şi căutare de tipare noui, specifice. Radio-cabaretul, sub această nouă formulă, înseamnă un pas înainte, spre ceeace am numit, din totdeauna, în coloanele acestui hebdomadar „arta radiofonică".

REP.

CARNET RADIOFONIC

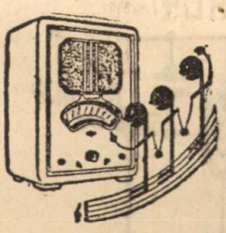

„Carnetul" de azi îl consacrăm — în întregime — unui bilanţ al înfăptuirilor radiofonice româneşti. O facem din dorinţa de a semnala, într'o publicaţie de specialitate, realizările feluritelor compartimente ale programelor difuzate de posturile noastre, lipsurile şi tot ceeace s'ar putea întreprinde.

MUZICA. In cursul anului 1938, programele muzicale au însemnat aproape totul, imaginându-se — cu lăudabile sforţări — diferite chipuri de a se difuza muzică, pentru toate soiurile de auditori. Până şi reclamele au devenit muzicale. Fireşte, nu s'au epuizat formulele care s'ar putea utiliza.

Alături de artiştii executanţi, mai e nevoe de iniţiativa unui suflet subţire, aproape de limpezimele artei, care să isvodească forme noui şi atracţioase. Aceasta, pentru a ne pune la punct, în ritm şi măsură, cu emisiunile care ne sosesc de dincolo de hotare.

Toate bune, cu excepţia tarafurilor şi repertoriului acestora. Aci e mult de lucru — şi noul conducător al programelor muzicale, d. Theodor Rogalsky, îşi poate afla o chemare — din desăvârşirea unui gând mai vechi, mărturisit de predecesorul său: d. Alfred Alessandrescu — prelucrarea folklorului muzical — şi Taraful-Radio! Iată o înfăptuire pe care o vom aplauda.

◎

Regia şi dramaturgia radiofonică nu absorb cu totul pe d. Dem. Psatta, autorul atâtor piese de radio. D-sa mai are vreme— cum, oare? — să mai scrie şi pentru tipar, călăuzit — pesemne, le dictonul latin: verba volant, scripta manent, atât de „radiofonic! Nu de mult, d. Dem Psatta a strecurat — în vitrinele librăriilor un volum de nuvele: CARGA. Icoane din viaţa de provincie, dintr'un orăşel dobrogean, drame simplu dar puternic redate, fragmente de humor, iată — în esenţă, cuprinsul cărţii. Scrisul d-lui Psatta se vădeşte bogat în stil şi expresie. E o tendinţă de preţuire a cuvântului scris, cum în radiopiesele vorba e preocuparea de căpetenie.

RADIO - TEATRUL este compartimentul care a întrunit cele mai multe gânduri şi urechi, din partea auditorilor. Repertoriul — în marea sa întindere, — nu a corespuns suficient unei formule de teatru radiofonic, prin aceea că, foarte rar, teatrul original — scris anume pentru microfon, — a trecut bariera antenelor noastre. Desigur, nimic mai uşor decât să se revină la emisiunile de radioteatru original, selecţionându-se piesele radiofonice primite sau reluându-se unele „succese", din anii trecuţi.

Două emisiuni originale au prilejuit două afirmări scriitoriceşti (Mircea Cuzi şi I. Mincu Lehliu) şi câteva noui încercări în technica artei radiofonice.

Un element de creaţie artistică a fost, trebue s'o spunem, regia technică a d-lui Alex. Lohan, care, cu o deplină înţelegere a posibilităţilor technice şi artistice, a adăogit interpretării o culisă sonoră de întâia mână.

◎

„ORA PREMILITARILOR" este un compartiment recent creat, în cadrul căruia se munceşte cu spor. S'au difuzat emisiuni egal de bune, prin colaborarea unor elemente creatoare, chemate să ilustreze asemenea emisiuni. Se poate afirma că „ora radiofonică a premilitarilor" înseamnă — în anul care a început — cea mai îngrijită emisiune, închinată educaţiei tineretului nostru.

Atât literar (N. Papatanasiu) cât şi muzical (E. Ţilenschi), emisiunile (dirijate de regisorul dotat care e d. Dem. Psatta) îşi află o încununare în vorbirile care încheie „orele", ale d-lui Lt.-col. Aurel I. Gheorghiu, un suflet neobosit, mai de preţ. Majorarea numărului de ore ar fi un deziderat al auditorilor „orei premilitare".

◎

Radio-emisiunile româneşti sunt pe drumul cel bun. Şi vor putea să stea alături de tot ce se difuzează peste hotare, numai utilizând elementele creatoare tinere, care vor da realizările noui, aşeptate, în ţărîmul artei radiofonice.

MICRO-MEGAS

RENUMITELE APARATE DE RADIO
„SABA"
DE VÂNZARE NUMAI LA
„RADIOVOX"
Str. Regală No. 11 Telefon 4.05.19

ANTIMICROFONIC 3 B.

— Receptor ultra modern la baterie, cu 3 lămpi, pe 3 game de undă —

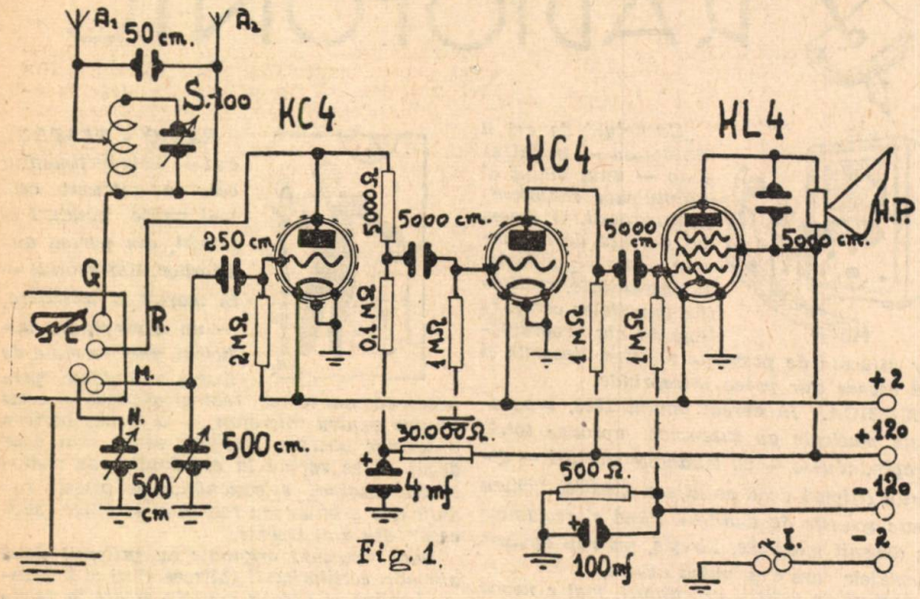

Fig. 1.

Microfonia este un neajuns atât de grav al recepţiei, încât în unele cazuri preferi să te lipseşti de aparat, decât să asculţi incontinuu un şuerat plictisitor, care vatămă claritatea oricărei audiţii. Firma Tungsram a realizat — se poate spune — un adevărat tur de forţă, prin creiarea nouilor serii de lămpi antimicrofonice. Pe de altă parte, graţie acestor lămpi, recepţia pe unde scurte este remarcabilă, iar rezultatele întrec orice aşteptare.

SCHEMA DE PRINCIPIU

Urmărind schema de principiu a montajului de faţă, vom constata că nu prezintă nimic special ci dimpotrivă este foarte simplă şi uşor de realizat de orice amator, posedând oarecare noţiuni radiofonice. Un lucru principal, de care trebue să se ţină seama este legătura la masă a metalizărei lămpei. Aparatul este dotat în acelaş timp cu Monoblocul Victoria-Omega, ale cărui rezultate sunt îndeajuns de cunoscute pentru a mai insista. Conexiunile, în număr de patru, sunt indicate pe schemă.

LISTA DE MATERIALE

Materialele, cu care a fost realizat montajul sunt următoarele:

1 şasiu ştanţat „Omega", trei socluri cu opt contacte, scala „Omega" condensator cu aer pe calit 500 cm., condensator de reacţie, Monobloc „Victoria-Omega" rotativ, selector „Omega 100", fişe de antenă pe difuzor, de alimentaţie, Set de lămpi TungsramKC4-KC4-KL4, difuzor, paletă liberă extrasensibil, cutie cu placa de rezonanţă, cutie de alimentaţie acumulator 2 volţi, 56 amperi oră, anodică Omega 120 volţi, butoni, beculeţe, varnis, cositor, sârmă de conexiuni, etc.

Rezistenţe Sator: 2 megohmi; 3x1 megohmi; 5000 ohmi; 30.000 ohmi 0,1 megohm şi 500 ohmi.

Condensatori Sator: 3x500 cm.; 50 cm.; 250 cm. 4 MF/300 volţi şi 100 MF/12 volţi.

REALIZAREA SI PUNEREA LA PUNCT

Realizarea acestui montaj este din cele mai simple. Se montează piesele mari, apoi se trece la conexiuni, cari sunt foarte reduse. Lucru poate fi terminat în maximum 2-3 ore. Punerea la punct durează maximum 5 minute, întrucât Monoblocul este gata încercat şi etalonat. Aparatul montat corect, trebue să funcţioneze din primul moment. In caz contrar, vom verifica atent conexiunile. Este foarte important să controlăm —înainte de a monta lămpile — dacă tensiunile sunt bune, pentru a evita arderea lămpilor în cazul unei conectări greşite. In lipsa unui simplu voltmetru de 6 şi 120 volţi, e bine să încercăm tensiunea la filamentul lămpilor, cu un beculeţ de 2 volţi, lucru foarte simplu.

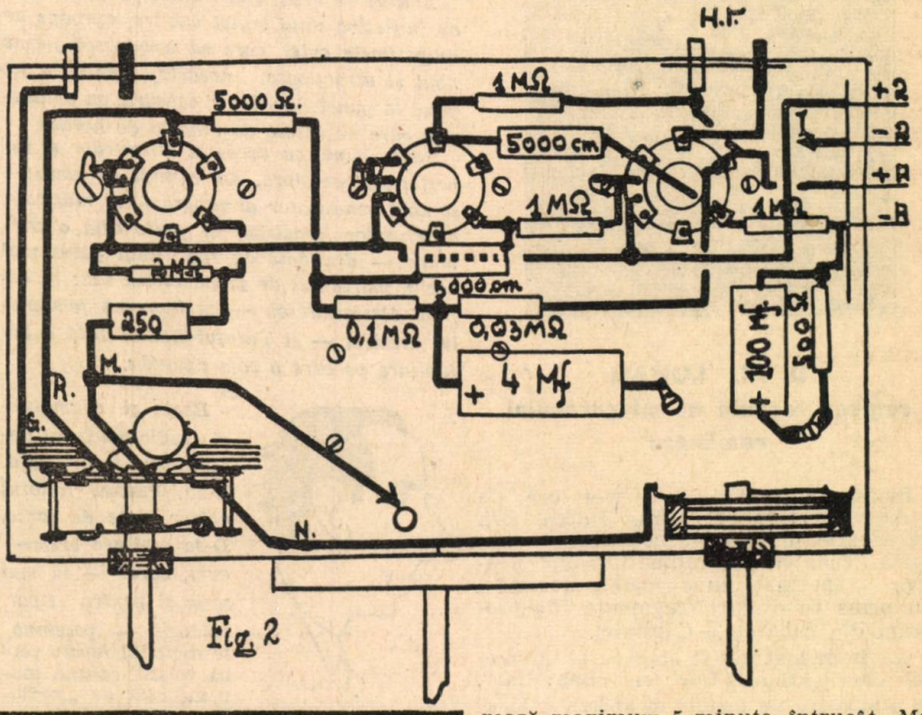

Fig. 2

REZULTATELE

Odată terminat şi verificat aparatul, putem aprecia rezultatele excepţionale. Intr'adevăr avem o selectivitate şi o putere remarcabilă.

Pe unde scurte se recepţionează foarte puternic: Roma-Paris-Berlin-Praga-Vati-

APARATE LA PRIZĂ ŞI BATERIE, ECHIPATE CU LAMPI TUNGSRAM, IN RATE MICI LUNARE, GĂSIŢI LA:

RADIO-OMEGA

CONSTRUCTORI ING. EMIL CANDREA et. Co
Strada Vânători 20. (Piaţa Senatului) Telefon 3.41.12

Reparaţiuni foarte convenabile

Toate materialele pentru montajele din revistă se găsesc cel mai convenabil la RADIO-OMEGA
Echipaţi aparatul dv. cu bobinajele VICTORIA-OMEGA
EXPEDIŢIUNI IN PROVINCIE CONTRA RAMBURS

DE VORBĂ CU CITITORII

10.570. ARTUR IACOBETZ, TGH.

Nu ştiu pe care din cele două montaje de baterie să-l construesc.

Incontestabil pe cel care a apărut recent. Doar n'o să construiţi acum în pragul anului, un montaj care a apărut în 1937. Vă recomandăm, fie aparatul „Tonophon 3 B", fie „Olympia 3 B" cu self „Radioza". Având în vedere că postul Tiraspol se găseşte la 12 km. de dvs. şi cunoscând împrejurarea că acest post lucrează intenţionat pe o bandă foarte largă pentru a acoperi cât mai multe posturi învecinate ca lungime de undă, credem că un aparat cu un singur circuit acordat nu va fi în stare să vă dea recepţii bune, nici chiar în cazul când aţi procura un selector „100" şi aţi intercalat acest selector între antenă şi aparat. In împrejurări nefavorabile, nici măcar un montaj cu 2 circuite acordate în amplificare directă n'ar corespunde, ci numai o superheterodynă de bună calitate. Azi, amatorul nu mai poate concura cu construcţiile fabricelor şi deaceea credem că nu merită să întreprindeţi construirea unei superheterodyne, ci e preferabil să vă alegeţi un model industrial. Aparatul, pe care aţi pus ochii, îl veţi încerca vreo trei zile şi trei nopţi acasă la dvs. spre a constata dacă într'adevăr corespunde tuturor aşteptărilor dvs. şi apoi îl veţi putea plăti în rate. Condiţiunile de recepţie în oraşul dvs. sunt prea nefavorabile pentru a putea risca construirea. Incercând un aparat industrial, mergeţi la sigur.

10.571. L. B. CHIŞINĂU.

Vă trimit un program muzical.

Vă mulţumim călduros. L'am primit; cele mai multe din piesele indicate fac parte din programul conservat sub forma unor discuri şi este cunoscut până la saturaţie. Programul propus de dvs. este compus din muzică clasică. Deşi alegerea bucăţilor denotă o înaltă cultură muzicală, el n'ar putea satisface pe toţi auditorii, care în mare parte preferă muzică uşoară. Despre gusturi nu se poate discuta.

10.572. IOAN IONESCU VOINEŞTI-I.

Am un dinam care livrează 120 volţi curent continuu. Cum pot încărca un acumulator de 2, 4 sau 6 volţi?

Conectaţi minusul reţelei direct cu minusul acumulatorului, iar între plusul reţelei şi plusul acumulatorului intercalaţi un bec de 100 waţi 110 volţi.

2) Ce baterie anodică să folosesc ca să dureze vreo 6 luni?

Pentru a răspunde precis, ar trebui să cunoaştem consumaţia de curent anodic a aparatului dvs. In cazul că intensitatea curentului anodic consumat nu întrece 10 miliamperi, merită să cumpăraţi un bloc anodic scump, de marcă bună, chiar dacă acesta este de trei ori mai scump decât bateriile anodice normale. Dacă aparatul dvs. consumă peste 10 mA şi anume între 10-15 mA, veţi folosi baterii anodice eftine şi în fiecare 4-6 săptămâni va trebui să schimbaţi bateria. Iar atunci când consumaţia anodică întrece 15 mA, va trebui să folosiţi o baterie anodică compusă din baterii de buzunar. In fiecare săptămână veţi controla cu voltmetrul dvs. tensiunea fiecărei baterii şi în cazul că a scăzut dela 4,5 volţi cât are bateria în stare nouă, la 2,5 volţi (circa jumătate), trebue să eliminaţi bateria epuizată şi s'o înlocuiţi cu una proaspătă. După cum vedeţi, costul întreţinerei aparatelor de baterie depinde în mare parte de consumaţia lor; iar voltmetrul este un instrument absolut necesar pentru controlarea stării bateriilor. Noi recomandăm să fiţi prudent la alegerea aparatului: vedeţi să vi se demonstreze controlarea curentului anodic consumat în funcţiune normală. Azi există şi superheterodyne cari consumă numai 10-14 mA, iar numeroase aparate de baterie consumă abia între 5-9 mA. Nimeni nu va cumpăra şi nu va întreţine un aparat care consumă 20-30 de miliamperi şi în câteva zile omoară bateria anodică cea mai bună. Bateriile anodice sunt concepute pentru livrarea unei intensităţi de curent sub 10 miliamperi, pentru cel mult 3-5 ore pe zi. Orice alt regim distruge bateria. De-altfel, dintr'o baterie anodică eftină abia putem lua mai mult de o mie de miliamperiore, deci 10 miliamperi, timp de 100 ore, ceeace ne costă 350-385 lei, aşa încât costul unei ore de recepţie este în cazul cel mai bun 3-4 lei.

10.573. CHIRIŢA M., CONSTANŢA.

Unde găsesc manualele d-lui Konteschweller?

La librăriile „Cartea Românească". Cereţi volumele „Radio pentru toţi", „Telemecanica" şi „Televiziunea".

10.574. RADIOAMATOR, BUZAU.

Cum se construeşte un microfon?

Din cartea poştală primită rezultă că vă interesaţi de cel mai sensibil microfon. Este foarte greu pentru un amator să construiască fie şi un microfon simplu, necum unul perfect fidel şi foarte sensibil, cum sunt microfoanele piezoelectrice, adică din acele construite cu cristal şi care, sub acţiunea vibraţiunilor, degajează tensiuni electrice. Nici măcar un microfon cu grafit nu poate fi realizat fără aparate de control electroacustic şi oscilograf catodic.

Presupunând că veţi încerca să construiţi un asemenea microfon şi veţi cumpăra un transformator cu raport mare, cheltuelile încercării se ridică la vreo mie de lei. Cu această sumă, găsiţi în comerţ un microfon de fabricaţie bună, tip amator, echipat şi cu transformator. Cereţi cataloagele principalelor firme şi veţi alege pe cel mai convenabil pentru scopul ce-l urmăriţi. Pentru a avea un microfon, nu merită să suportaţi cheltuelile şi riscurile elaborării, experimentării şi punerii la punct, cum ar fi de exemplu cazul cu o lampă de radio.

In ceeace priveşte întrebarea cu miliampermetrul, aţi omis indicaţiunea esenţială: aceea de a arăta gama măsurabilă, care poate fi de 0,1 mA sau 1 mA, eventual 5, 10 sau 100 mA. Cele mai eftine instrumente de precizie de 0,1 mA. costă 1650 lei, iar instrumentele de la 1 mA. în sus costă vreo 560 lei.

A. MUNTEANU

can-Moscova, etc. Pe unde medii: se separă perfect Sofia de Bucureşti şi se aud foarte bine vreo 25 posturi Pe unde

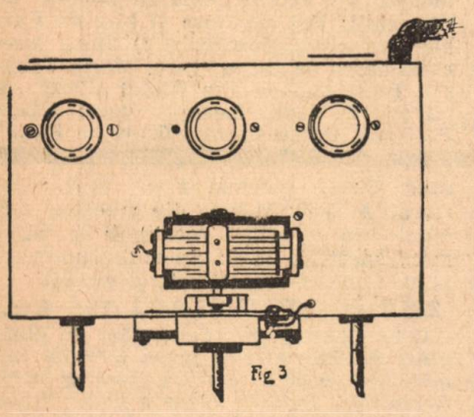

lungi, recepţionează foarte bine, Radio-România, Moscova, Varşovia, Ankara, Kiev, Koenigswusterhausen şi adesea Droitwich şi Radio-Paris.

Ing. EMIL CANDREA

„TITAN"
LABORATOR DE RADIO
BUCUREŞTI, STRADA VÂNĂTORI No. 3.
Aparate Columbia şi Emerson
Bobinaje şi kituri TITAN
Construcţii de aparate, reparaţii
Modificarea aparatelor de automobile la priză
Mare asortiment în piese de radio

CONSTRUCTORI RADIOFONIŞTI
A apărut noul Catalog de piese detaşate, complectat cu noile materiale şi preţuri
Catalogul se expediază contra 7 lei mărci poştale
RADIO KRAUSS Bucureşti I. — Str. Brâncoveanu 3, Etaj I Telefon: 4.78.89
Reprezentanţa Generală pentru România a fabricatelor HEKAPHON
Important: Cereţi catalogul 1939

PROGRAMUL POSTURILOR EUROPENE

pe săptămâna 1 — 8 Ianuarie 1939

„Reproducerea parţială sau integrală a programelor este interzisă".

Duminică 1 Ianuarie 1939

1875 m. RADIO-ROMÂNIA 150 kw. 160 kHz.
364,5 m. BUCUREŞTI 12 kw. 823 kHz.

9.55: ORA RELIGIOASĂ:
I. — **Clopote.**
II. **Serviciul religios transmis dela Sf. Patriarhie.**

12.00: Muzică variată (discuri): Preludiu şi Chemarea din „Mary Rose" de O'Neill; Cântecul mlaştinei de Kahn şi Selecţiuni din „Noutăţi de Henderson; Două impresii sincopate de Billy Mayerl (pian: autorul); Fantezie din „Manon" de Massenet (Orch. Marek Weber); Cântec vrăjit de Meyer-Helmund (voce: Karl Schmitt-Walter); Suită de balet de Popy; Amintiri dela bal-potpuriu de valsuri; Două polci de Joh. Strauss.

13.00: Ora. Culturale. Sport. Cota Dunării.

13.10: Concert de prânz (discuri): Jocul păstrăvilor-intermezzo de Baldamus şi Polca de Rixner; Fox şi Onestep de Van Parys (voce) 1) Pills; 2) Tabet; Tu şi eu!-potpuriu de melodii (voce: Rauta Waara şi Peter Anders); Selecţiuni de melodii de Berlin Charleston de Handman şi Dinah de Akst; Cântec tango de Sattler şi Tango de Dostal (voce: Erna Sack).

14.00: ORA VESELĂ STROE ŞI VASILACHE.

14.15: Continuarea concertului de prânz (discuri): Fox de Coslow şi Melodie de Lawrence; Cântece din „Rose Marie" de Friml şi „Marieta" de Young (voce: Jeanette MacDonald şi Nelson Eddy); Melodie de Busch şi Vals de Gordon; Extaz de Ganne şi Melodie de Rudolpe; Două cântece din filmul „Lună nouă" de Romberg (voce: Lawrence Tibbett); Patru melodii de Fouët (voce: Suzanne Feyrou); Serenada sărutului de de Micheli şi Serenadă de Tarenghi; Lele, lelişoară şi Du-mă Doamne de Posupa (voce: Nicu Stoenescu).

ORA SATULUI

15.20: Valeriu Măgureanu: De vorbă cu sătenii la Anul Nou.

15.35-16.10: Cântece de chef şi jocuri. Taraful Nelu Busuioc: Păsărică mută-ţi cuibul; Sârba lui Nicu Jianu de la Licurici; Doina şi Hora iute a lui Dumitrescu Colţeşti; Troaca ca pe Amaradia; Spune-mi dragă inimioară; Invârtita de doi a lui Vasile de la Sibiu; Râstemu ca la Bibeşti; Hora de mână a lui Niculaie Vasile de la Ghimpaţi; Sârba domoală a lui Ionel Motorga; Cine a fost stăpân pe Gorj; Sârba lui Anica Busuioc.

18.00: Ora. Mersul vremii.

18.02: Concert de după amiază. Orchestra Jean Sibiceanu: Hora lui Bârlează, Hora lui Moş Bucur şi Sârba lui Petrică; De dorul tău am plâns odată-romanţă de Villnov; Nu te'ntrista-tango şi M'am îndrăgostit de o stea de Mişu Constantinescu; Noaptea, florile şi dragostea-vals boston de Neuville; Tu săracă, eu sărac-cântec românesc de P. Eugen şi Sârba lui Sibiceanu; Imi pare rău că te iubesc-tango de Nell Martini; Romanţe şi Arii naţionale; ce copil prostut eşti tu-tango de Th. Sibiceanu; Spune-mi mie Mărioară-cântec românesc de G. Boldeanu; Drum bun-tango de Dendrino; Arii naţionale.

19.05: Muzică variată (discuri): Uvertură „Noapte de Mai" de Rimsky-Korsakoff. (Orch. simf. din Londra, dirij. de Albert Coates); Fantezie din „Lakmé" de Delibes (Orch. simf.); Cântec fără cuvinte de Mendelssohn (pian: Ignaz Friedman); Sub soarele Italiei-potpuriu (voce: Karl Schmitt-Waler); Marş vesel de Chabrier (Orch. simf. dirij. de Philippe Gaubert).

19.40: Alex. Grozuţă (voce): Dorurile mele de Şerban; Peste deal la nana'n vale de Ursu; Jalba florilor de Filaret Barbu; Spune-mi codrule vecine de Emil Monţia; Cătănioară bănăţeană de Filaret Barbu; Dragu mii mândro de tine de Tiberiu Brediceanu.

20.00: CABARET MUZICAL, oferit de Casa de parfumerie „LEGRAIN".

20.30: Anul care a trecut de Al. Hodoş.

20.45: Concert de masă al Orchestrei Petrică Moţoi, transmis dela **restaurantul „Mircea".**

21.30: Din operete (discuri): Lied din „Paganini" de Lehar (voce: Richard Sengeleitner); Cântece din „Clopotele din Corneville" şi „Rip" de Planquette (voce: Georges Villier); Potpuriu din „Casa cu trei fete" de Schubert-Berté (Orch. Marek Weber); Cântece din „Soldatul duhovnic" de Milloecker şi „Curse, grătare" de Lehar (voce: Franz Voelker).

22.00-24.00: Muzică de petrecere (discuri): Micuţă doamnă-fox de Adams şi Acum-fox de Duke; Rumba de Jamblan şi Conga de Rico; Potpuriu de melodii din filme de Berlin; Vecinico nu fii rea de Villnov (voce: Petre Alexandru) şi Ţac, ţac, ţac-cântec popular de Vasilache (voce: Mia Braia); Două tangouri de Llossas Două valsuri de Jean Lenoir (voce: Lucien Baroux); Potpuriu de foxtroturi (pian: Peter Kreuder); Dă-mi adresa dumitale şi Dac'ar şti mămica-tangouri de Dendrino (voce: Ion Luican); Fascinaţie-vals de Marketti şi Seducţiune-tango de Nogetti; Rumba de Cascata şi Rumba de Scarpenter; Pizzicato-tango de Kötscher şi La noapte-tango de Bianco; Ursitoare, ursitoare (voce: Fănică Luca); Hora de la Corbeni; Două melodii din filmul „Albă ca zăpada" de Churchill; Fox de Rose şi Fox de Furber; Nu vreau-slowfox şi O dulce serenadă-tango de Halm (voce: Maria Tănase); Două cântece din filmul „Criza s'a sfârşit" de Jean Lenoir (voce: Albert Préjean); Potpuriu de valsuri de Ralph.

253 m. NICE-COTE D'AZUR 60 Kw.

20: Emisiune vorbită. ★ 20.30: Concert ★ 21: Jurnalul radio, met. ★ 21.30: Cronica sportivă. ★ 21.45: Plăci. ★ 22: Cronica radiotechnică. ★ 22.15: Emisiune în italiană. ★ 0.30: Inf., met. ★ 0.45: Inf. în italiană.

269 m. PRAGA II. 5 Kw.

9.45: Causerie ★ 10: Muzică serioasă-plăci ★ 10.25: Programul următor★10.30: Emisiune religioasă ★ 12.15: Muzică la plăci ★ 12.30: Concert simfonic ★ 13.25: Plăci ★ 13.35: Ştiri de presă ★ 13.45: Praga ★ 14.50: Muzică populară (plăci) ★ 15.30: Serenade pentru coarde ★ 16: Muzică uşoară-plăci ★ 19: Emisiune germană ★ 20: Semnal orar, apoi concert popular, orh. Radio, cor. ★ 20.30: Concert Filarmonica cehă ★ 21: Vocea zilei ★ 21.15: Inf. sârbă croată ★ 21.25: Plăci ★ 21.30: Inf. în română ★ 21.40: Emisiune pe unde scurte (program variat. Sonată do-major pentru violoncel şi pian de Beethoven) ★ 23: Semnal orar, inf. franceză ★ 23.10: Plăci ★ 23.15: Inf. italiană ★ 23.25: Plăci ★ 23.30: Inf. engleză ★ 23.40: Muzică de dans-plăci ★ 0.14: Concert Orh. Radio.

291 m. KOENIGSBERG 100 Kw.

16.40: Causerie ★ 17: Concert de melodii variate ★ 19: Muzică din răsăritul Prusiei ★ 20: Felicitări de anul nou ★ 20.40: Ecouri sportive ★ 21: Ştiri, meteorul ★ 21.10: Muzică din maeştrii germani (orh. şi solişti vocali) ★ 23: Ştiri, met., sport ★ 23.20: Sportul Duminicei 23.40: Concert variat(orh. şi solişti).

298.8 m. BRATISLAVA 13,5 kw.

18.10: Muzică de dans-plăci ★ 19.45: Plăci ★ 19.50: Şiri de presă ★ 20.10: Inf. maghiară ★ 20.20: Şiri de presă ★ 20.35: Actualităţi ★ 20.45: Plăci ★ 21.30: Praga ★ 22: Plăci ★ 22.10: Praga ★ 23.15: Ştiri de presă ★ 0.15-1: Muzică de dans.

316 m. BRESLAU 100 kw

7: Concert din port ★ 9.05: Verset din Biblie ★ 9.15: Muzică populară-plăci ★ 9.45: Met., inf., felicitări ★ 10: Serbare catolică ★ 10.30: Concert flaut ★ 11: Plăci ★ 11.50: Elegie de Goethe ★ 12.10: Lied-uri din ţinuturi germane ★ 12.55: Met. ★ 13: Anul Nou 1939 ★ 13.15: Muzică de amiază ★ 15: Conf. ★ 15.30: Concert distractiv ★ 16.30: Causerie ★ 17: Două ore vesele ★ 19: Lectură ★ 19.30: Dansuri şi lied-uri vesele (pian, bariton) ★ 20: Pentru skiori ★ 20.30: Muzică la plăci ★ 21: Reportaj ★ 21.10: Din operete clasice (Orh., solişti) Strauss, Milloecker ★ 23: Inf., sport ★ 23.30: Muzică distractivă şi de dans ★ 1: Muzică nocturnă. Virtuozi concertează.

325,4 m. BRNO 32 kw. 922 kHz.

19: Emisiune germană ★ 19.45: Ştiri de

KÖRTING

SERIA 1939
CU LĂMPI DE OȚEL
ȘI OCHIU MAGIC

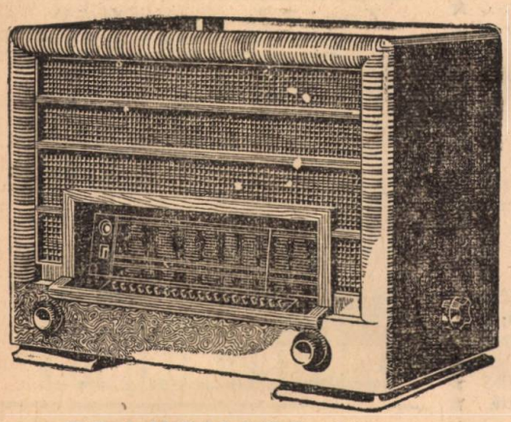

TRANSMARE 39
SUPER DE LUX MOTORIZAT
CU 11 LĂMPI
20 de posturi se acordă automatic cu apăsarea butonului corespunzător.
4 lungimi de unde
2 vorbitoare permanent dynamice
8 circuite acordate
Selectivitatea variabilă
Etajul final în push-pull

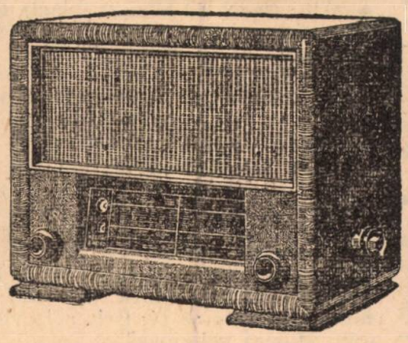

SUPER SELECTOR 39
SUPER MARE CU 6 LĂMPI
4 lungimi de unde
Selectivitatea variabilă
Contra-reacție, 7 circuite acordate
Scala mare cu 170 de posturi
Putința modulată 8 Watt

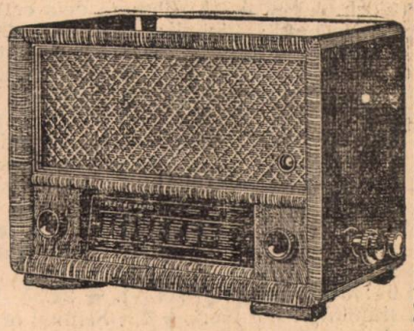

AMATUS 39
SUPER DE MARE RANDAMENT
Cu 5 lămpi
3 lung. de unde, 7 circuite acordate
Selectivitatea variabilă

REPREZENTANȚA GENERALĂ:

ING. W. VERTES, ARAD
PIAȚA LUTHER 1 — TELEFON: 27-55

REPREZENTANȚA:
„RADIO-EXCELSIOR"
Calea Victoriei No. 83. Telefon 5.11.47
EXPOZIȚIE Calea Victoriei No. 45.

REVÂNZĂTORI:
RADIO MONDIAL Str. Matei Millo No. 2. Tel. 4.99.42
STRAJA Alexandru Lohovary No. 3
LOBEL & LINDEMAN Calea Victoriei No. 45

presă în germană ★ 19.55: Comunicate, ştiri de presă ★ 20.50: Varietăţi radiofonice ★ 21.05: Concert popular ★ 23.20: Ştiri de presă ★ 23.35: Dans-plăci.

331,9 m. HAMBURG 100 kw.
16: Plăci. ★ 16.45: Causerie. ★ 17: Concert de solişti. ★ 19: Felicitări de Anul Nou. ★ 19.40: Reportaj sportiv ★ 19.55: Sport. ★ 20.05: Met. ★ 2010: Carmen operă în 4 acte de Bizet ★ 23: Ştiri ★ Trans. Frankfurt, concert distractiv şi muzică de dans.

349,2 m. STRASSBURG 100 kw.
19.20: Oră variată (mandoline, mandole, ghitare şi soprano-tenor) ★ 20.30: Jumătate oră muzică ★ 21: Jurnalul radio ★ 21.15: Inf. germană ★ 21.30: Rezultate sportive ★ 21.45: Melodii din filme (plăci) ★ 22: Inf. franceză şi germană ★ 22.15: Muzică Variată ★ 23: Selecţiuni din opta „Paganini" de Lehar ★ 0.30: Inf. met. ★ 0.37: Inf. germană ★ 0.45: Muzică ★ 1: Muzică de dans.

352,9 m. SOFIA 100 kw.
13: Alocuţiune ★ 13.30: Inf. ★ 13.45: Concert, opere bulgare ★ 14.20: Muzică uşoară şi de dans ★ 17: Ora satului ★ 18: Ora copiilor ★ 19: Muzică uşoară şi de dans ★ 20: Muzică populară ★ 20.30: Recital vioară ★ 21: Recital vocal ★ 21.30: Inf. ★ 21.55: Muzică populară ★ 22.30: Muzică şuoară şi de dans.

356.7 m. BERLIN 100 kw. 841 kHz.
16: O călătorie cu microfonul ★ 16.30: Actualităţi muzicale ★ 17: Muzică de după amiază, din Stuttgart ★ 19: Muzică de dans ★ 20: Ecou sportiv ★ 20.15: Melodii vesele ★ 21: Inf. ★ 21.10: Concert festiv de Anul Nou. (Orh., sopran, tenor) ★ 23: Inf., met., sport ★ 23.30-1: Muzică distractivă şi de dans.

369 m. MILANO 70 kw. 814 kHz.
20.25: Plăci ★ 20.45: Ştiri sportive ★ 21: Semnal orar, comunicate, jurnalul radio ★ 21.30: Concert de orh. ★ 22: Contele de Luxemburg, operetă în 3 acte de Lehar ★ 24: Jurnalul radio, met. ★ 0.15: Muzică de dans.

382.2 m. LIPSCA 120 kw. 785 kHz.
16: Feerie ★ 16.30: Concert de lied-uri. Opere de Franz Dannehl ★ 17: Concert din Viena (Orh. solişti) ★ 19: Scenă radiofonică de Anul Nou ★ 19.20: Plăci (cabaret) ★ 19.45: Reportaj dela Garmisch-Partekirschen ★ 20: Cabaret la plăci (continuare) ★ 20.25: Sport ★ 20.30: Concert de Anul Nou ★ 23: Inf., met., sport ★ 23.30-1: Muzică distractivă şi de dans. (Orh., solişti).

405.4 m. MÜNCHEN 100 kw.
16: Feerie ★ 16.45: Causerie ★ 17: Scenă radiofonică ★ 18: Emisiune filantropică ★ 19: Scenă radiofonică muzicală ★ 19.40: Reportaj sportiv ★ 19.45: Trans. dela Garmisch Partenkirchen ★ 20: Emisiune cu muzică din anul 1938 ★ 23: Inf., met., sport ★ 23.30-1: Muzică distractivă şi de dans.

420.8 m. ROMA 50 kw. 713 kHz.
20: Inf. franceză şi engleză ★ 20.25: Plăci ★ 20.40: Ştiri sportive ★ 21: Semnal orar, jurnalul radio ★ 21.30: Concert de orh. ★ 22.20: Plăci ★ 24: Jurnalul radio, met. ă 0.15: Muzică de dans.

431.7 m. PARIS P. T. T. 120 kw.
20: Povesiri ★ 20.15: Jurnalul radio ★ 20.30: Concert, trans. Montpelier ★ 21: Inf., jurnalul radio, met. ★ 21.30: Recital vioară ★ 21.45: Conf. ★ 22.15: Plăci ★ 22.30: L'Aiglon, dramă în 6 acte de Rostand ★ 0.30: Inf., jurnalul radio, met. ★ 0.45: Concert-plăci ★ 1: Muzică de dans.

437,3 m. BELGRAD 20 kw. 686 kHz.
19.35: Plăci ★ 20.30: Ora Naţiunii ★ 20.50: Reportaj ★ 21: Câtece şi dansuri populare ★ 22: Concert orh. de suflători ★ 23: Ştiri de presă ★ 23.20: Muzică dela un restaurant.

443,1 m. SOTTENS 100 kw.
19.55: Causerie religioasă ★ 20.15: Intermezzo ★ 20.25: Cinci minute solidaritate ★ 20.30: Duminica sportivă ★ 20.50: Inf. ★ 21: Revistă sonoră ★ 22: Concert de orh. ★ 23.25: Muzică de dans.

455,9 m. KÖLN 100 kw. 658 kHz.
16.30: Pentru copii ★ 17: Muzică de după amiază ★ 18: Piesă radiofonică ★ 18.45: Plăci ★ 19.30: Jocuri distractive 20: Reportaj ★ 20.20: Sport ★ 20.30: Otto Dobrindt cântă ★ 21: Inf. ★ 21.10: Concert distractiv ★ 23: Inf. ★ 1-4: Muzică nocturnă din Breslau.

463 m. LYON P. T. T. 100 kw.

20.30: Emisiune economică şi socială. ★ 21: Varietăţi. ★ 21.30: Jurnalul radio, met. ★ 22: Concer. ★ 22.30: Seară variată. ★ 0.30: Inf. met. ★ 1.15: Inf. în germană.

470.2 m. PRAGA 120 kw. 638 kHz.

7.45: Emisiune matinală. ★ 8.20: Slujbă. ★ 8.30: Plăci. ★ 9.30: Pentru lucrători. ★ 9.45: Plăci. ★ 10: Meditaţii de Anul Nou. ★ 10.15: Concert orh. militară. ★ 10.45: Emisiune pentru Industrie şi comerţ. ★ 11: Concert orh. radio. ★ 11.30: Jumătate oră literară. ★ 12: Concert orh. radio. ★ 13: Clopote dela catedrală. ★ 13.05: Ştiri de presă. ★ 13.25: Comunicate. ★ 13.30: Program recreativ, orh. radio şi solişti. ★ 14.50: Radio agricol. ★ 16: Pentru tineret (Brno). ★ 16.20: Plăci. ★ 17: Piesă radiofonică. ★ 17.45: Concert. Cantate pentru cor mixt şi orh. de Smetana. ★ 18.45: Causerie. ★ 19: Concert harmonici. ★ 19.55: Comunicate ★ 20: Ştiri de presă, bul. met. ★ 20.10: Jurnalul vorbit. ★ 20.20: Concert popular, orh. radio (R. Korsakow Smetana, Ceaikowsky). ★ 20.50: Causerie. ★ 21.05: Orch. Radio şi solişti. ★ 21.30: Emisiune de Anul Nou. ★ 22: Semnal orar ştiri de presă. ★ 22.10: Concert popular, orh. radio. Serenade pentru instrumente de coarde în mi-major op. 22 de Dvorak 23: Semnal orar, ştiri de presă, cronică, sport. ★ 23.20: Plăci. ★ 23.35—0.30: Muzică de dans.

492 m. FLORENŢA 20 Kw.

20: Muzică de cameră ★ 20.25: Conf. ★ 20.40: Ştiri sportive ★ 21: Semnal orar, comunicate, jurnalul radio ★ 21.30: Muzică ritmică ★ 22: Scenetă radiofonică ★ 22.20: Muzică de dans ★ 23.30: Muzică de dans.

506.8 m. VIENA 120 kw. 592 kHz.

16: Plimbare de Anul Nou ★ 16.15: Quartet coarde do-major op. 59 Nr. 3 de Beethoven ★ 16.45: „Vocea inimii" ★ 17: Concert de după amiază ★ 18.45: „Concertul" piesă radiofonică ★ 20: „Der Freischutz" operă de Weber ★ 20.50: Inf. ★ 22: Sărituri cu ski ★ 23: Inf., sport ★ 23.30: Muzică distractivă şi de dans ★ 1-4: Muzică nocturnă.

523 m. STUTTGART 100 kw.

17: Muzică de după amiază ★ 18.30: Reportaj radiofonic ★ 19: „Răsfoim calendarul" emisiune variată ★ 21: Inf., sport ★ 21.15: „Maeştrii cântăreţi din Nuernberg" de R. Wagner ★ 23.10: Inf., met., sport ★ 23.30: Muzică distractivă şi de dans ★ 1-3: Concert nocturn.

549 m. BUDAPESTA 120 kw.

12.20: Slujbă ★ 13: Concert Orh. Operei, dir. Lajos Rajter. In pauză, la 14.15: Causerie ★ 15: Plăci ★ 16: Pentru agricultori ★ 16.45: Concert popular. Apoi, marşuri ungare la plăci ★ 17.30: Conf. ★ 18: Orh. de ţigani ★ 19: Causerie ★ 19.30: Concert vioară, acompaniat pian 20.05: Inf. ★ 20.10: Inf. în slovacă şi ruteană ★ 20.25: Versuri de Petoefi ★ 20.50: Potpouri radiofonice. (Cor, orh.) ★ 22.40: Inf. ★ 23: Concert orh. de jazz Thaler ★ 23.30: Inf. germană şi italiană ★ 24: Inf. engleză şi franceză ★ 0.10: Plăci ★ 1.05: Inf.

1293 m. LUXEMBURG 150 kw.

20.30: Jack Hylton şi orh. sa ★ 21: Sketch poliţist ★ 21.15: Eddie Pola şi orh. ★ 21.30: Concert variat ★ 22.30: Inf. mondiale în germană ★ 22.40: Bul. met. ★ 22.53: Duminica sportivă ★ 23: Orh. ★ 23.15: Recital orgă ★ 23.30: Concert variat ★ 23.45: Varietăţi ★ 24: Concert variat ★ 1: Muzică de dans ★ 1.30: Plăci după dorinţă.

1339 m. VARŞOVIA 120 kw.

8.15: Cântec religios ★ 8.20: Muzică matinală, orh. militară ★ 9.10: Programul zilei ★ 19.15: Emisiune agricolă ★ 9.30: Plăci ★ 10.25: Cântece de Crăciun ★ 11: Trans. catedrala din Poznan ★ 12.57: Semnal orar, fanfară ★ 13.03: Concert matinal Orh. simfonică ★ 14: Fragmente din opere de Pilsudski ★ 14.05: Emisiune internaţională cu ocazia Anului Nou ★ 14.20: Concert de divertisment ★ 15.45: Pentru copii ★ 16.10: Piesă radiofonică cu muzică. 2) Cântece (cor mixt) ★ 17.30: Cântece pentru Anul Nou ★ 18.30: Concert de divertisment (Orh. Radio ★ 20: Emisiune sportivă de Anul Nou ★ 20.35: Opere de Mozart (plăci) ★ 21.15: Inf., ştiri politice, jurnalul radio, programul următor ★ 22.05: „Ciclonul" roman de Goeel ★ 22.20: Muzică de dans ★ 22.40: Varietăţi ★ 23.20: Muzică de dans ★ 4: Noutăţi, jurnalul radio, inf., met. ★ 0.05-0.00: Muzică de dans-plăci.

1500 m. DROITWICH 150 kw.

19.20: Sonate vioară, pian ★ 20.10: Cronica cinematografică ★ 20.30: Urări de Anul Nou ★ 20.45: Reportaj ★ 21.05: Orh., muzică variată ★ 22: Slujbă ★ 22.45: Conf. filantropică ★ 22.50: Inf. ★ 23.05: Piesă radiofonică ★ 23.35: Orgă muzică variată ★ 24: Orh. solo vioară ★ 0.30: Muzică religioasă.

1571 m. DEUTSCHLANDS 60 Kw.

16.30: Plăci. In continuare concert după dorinţă ★ 17: Muzică de după amiază ★ 18: O călătorie de aventuri ★ 19.30: Scene radiofonice ★ 20: „Der Freischütz" operă de Weber ★ 20.50: Inf. ★ 22: Reportaj radiofonic ★ 23: Met., sport 23.30: Muzică nocturnă ★ 24-1.20: Muzică nocturnă. Orh., bariton, pian).

1648 m. RADIO-PARIS 80 kw.

20.15: Emisiune teatrală ★ 21: Concert muzică variată ★ 22: Fantezii ★ 22.15: Melodii ★ 22.30: Seară lirică: „Dominoul negru" de Auber ★ 23.30: Inf., ştiri de presă, cronica sportivă ★ 0.30: Plăci ★ 0.35: Program sonor ★ 0.45: Inf. ★ 1: Orh. ★ 2.30: Programul următor.

Tunisia! Tunisia! este strigătul cel mai de actualitate. Ei bine, cucerirea Tunisei de către Franţa este însuşi cadrul în care se desfăşoară acest palpitant roman. Citiţi-l!

8 LEI La chioşcari şi librari

Luni 2 Ianuarie 1939

1875 m. RADIO-ROMÂNIA 150 kw. 160 kHz.

364,5 m. BUCUREŞTI 12 kw. 823 kHz.

ORA DIMINEŢII

(6.45—8.00)

6.45: Deschiderea emisiunii.

— Gimnastică ritmică:

— Sfaturi medicale.

— Concert de dimineaţă (discuri): Uvertură la „Fiica regimentului" de Donizetti; Vals din „Prinţesa dolarilor" de Leo Fall; Sizilietta de Bion şi Intermezzo de Aletter; Selecţiuni din operetele „Castele în aer" de Peck şi „Lady Luck" de Hedley.

— Sfaturi gospodăreşti.

— Inchiderea emisiunii.

12.00: Muzică variată (discuri): Uvertura „Masaniello" de Auber (Orch. simf. din Milano, dirij. de Molajoli); Viena veche — valsuri de Lanner şi Vals de Gung'l (Orch. Marek Weber); Arii din „Traviata" şi „Rigoletto" de Verdi (voce: Maria Gentile; Interludiu şi Vis de copii de Elgar (Orch. simf. din Londra, dirij. de Lawrence Collingwood); Balet egiptean de Luigini (Orch. simf. dirij. de Percy Fletcher); Potpuriu de cântece din Westfalia;

13.00: Ora. Culturale. Sport. Cota Dunării.

13.10: Concert de prânz — Orchestra Victor Predescu; (voce: **Petre Gusti:** E ea — tango de Vasilache; Nu te-am iubit decât pe tine — vals de Dendrino; M'am îndrăgostit de o stea — tango de Mişu Constantinescu; Hai cu mine! — slow de Vasilescu; Trubadurul — romanţă veche de Băjescu-Oarda şi Sub vişinul înflorit — romanţă veche de Niculescu; La semnul meu să ieşi diseară de Radu Blajinu; Ileana Cosinzeana de Doina Suchici; Tu săracă, eu sărac de Petre Eugen; Menuetul de Boccherini; Canzoneta de Godard; Cântecul primăverei de Mendelssohn.

14.10: Radio-jurnal.

14.30: Continuarea concertului Orchestrei Victor Predescu: Valsurile Dunării — vals de Ivanovici; Jelui-m'aş jelui — doină şi Invârtita din Sibiu; Patru boi cu lanţu'n coarne — romanţă şi S'a dus cucul de p'aici — joc; Şti tu mândro — romanţă şi O haţegană; Invârtite din Banat.

15.10: Publicaţii Radiofonice.

18.00: Ora. — Mersul vremii.

18.02: PRIME AUDIŢII: Ion Mur-

cioiu (voce). **N. Dugaru** (dacofon), **D-ra Elena Galin** (voce):

Ion Muncioiu (voce): Brăiloiu: 1) Ileano, Ileano; 2) Bolnavă mierla, bolnavă;

Elena Gallin (voce): 1) Cântec de leagăn de Brahms; 2) Măceşul, de Schubert;

N. Dugaru (dacofon): 1) Săbărelul; 2) Aulică neică badea;

I. Muncioiu (voce): 1) La o tufă de stejar de Brăiloiu; 2) Leagănă-te frunzuliţă de Brediceanu;

Elena Gallin (voce): 1) Serenadă zădarnică de Brahms; 2) Arie din „Orfeu" de Gluck;

N. Dogaru (dacofon): 1) Cântec dela Cluj; 2) De când sunt pe lumea asta;

Ion Muncioiu (voce): 1) Duce-m'aş şi tot m'aş duce de Monţia; 2) Cântec haiducesc de Borgovan.

Elena Galin (voce): 1) Serenadă de Schubert; 2) Sârba de Brăiloiu;

N. Dugaru (dacofon): Romanţe şi Arii naţionale;

I. Muncioiu (voce): Când treci bade pe la noi.

19.00: Realizările campaniei sanitare (I) de **Dr. I. Apostolescu, insp. g-ral sanitar Bucureşti.**

19.15: Muzică de cameră: Quintet de Domansky (M. Teodorescu, flaut, **R. Sansalvadore,** oboi, **Al. Hira,** clarinet, **D. Alexandrescu,** fagot, **I. Pinţu,** corn).

19.40: Anul sportiv de **Radu Vasilescu.**

20.00: Anul judiciar, de **Prof. Andrei Rădulescu.**

20.15: Concert de seară — Orchestra Radio dirij. de **Th. Rogalski: Dansuri şi rapsodii:** Dans egiptean de Niemann; Rapsodie maură de Rust; Dans japonez de Ketelbey; Jota argonesa de Saint-Saens; Vals de Friedmann-Gaertner; Dans spaniol de De Falla; Gopak de Mussorgsky.

21.00: Anul teatral, de Dem. Teodorescu.

21.15: CICLUL MOZART:

Bastien şi Bastienne — operă într'un act.

DISTRIBUŢIA

Bastien	Victoria Costescu-Duca
Bastienne	Lia Constantinescu
Colas, un păstor bătrân	Gh. Ştefănescu

Orchestra Radio, dirij. de **Th. Rogalski.**

22.00: Radio-jurnal (I); Sport.

22.15: Concert de pian — Radu Mihail: Cezar Franck: 1) Preludiu; 2) Choral; 3) Fugă.

22.40: Concert de violoncel — George Cocea: Sonata în mi major de Valentini; Malaguena de Albeniz; Tango de Albeniz.

23.00: Radio jurnal (II).

23.15: Concert de noapte al Orchestrei Costică Tandin — transmis dela **restaurantul „Coşna".**

23.45: Jurnal pentru străinătate în limba franceză şi germană.

253 m. NICE-COTE D'AZUR 60 Kw.

20.15: Emisiune turistică. ★ 20.30: Melodii ★ 21: Jurnalul radio, met. ★ 21.30: Varietăţi. ★ 22: Plăci. ★ 22.15: Inf. în italiană. ★ 22.30: Trans. Strassburg. ★ 0.30: Inf. met. ★ 0.45: Inf. italiană.

269 m. PRAGA II. 5 Kw.

12: Orh. militară ★ 13: Semnal orar, plăci ★ 13.30: Praga ★ 13.45: Plăci ★ 13.50: Ştiri de presă ★ 14.05: Concert (Brno) ★ 14.50: Program popular-plăci 15.30: Muzică de dans, concert popular★ 16.25: Muzică uşoară-plăci ★ 20: Emisiune germană, semnal orar. Concert★20.30: Cântece ★ 21: Vocea zilei ★ 21.15: Inf. sârbă-croată ★ 21.25: Plăci ★ 21.30: Inf. în română ★ 21.40: Curs de spaniolă ★ 22: Semnal orar, inf. în germană ★ 22.15: Program recreativ popular ★ 23: Semnal orar, emisiune pe unde scurte, inf. franceză ★ 23.10: Plăci ★ 23.15: Inf. italiană ★ 23.25: Plăci ★ 23.30: Inf. engleză ★ 23.40: Muzică de dans-plăci ★ 24: Program recreativ, Orh. Radio ★ 0.27: Muzică pentru quintet de suflători, plăci ★ 0.35-1: Serenade în re op. 36 de Novak.

291 m. KOENIGSBERG 100 Kw.

16.30: Pentru copii ★ 16.45: Lectură din ziarele germane ★ 17: Concert distractiv ★ 18.35: Conf. ★ 18.50: Ştiri ★ 19: Conf. ★ 19.10: Plăci ★ 19.30: Oră literară ★ 19.50: Ştiri din patrie ★ 20: Muzică festivă ★ 20.40: Actualităţi ★ 21: Meteorul, ştiri ★ 21.10: Emisiune teatrală şi muzicală ★ 22.10: Causerie 23: Comunicate, ştiri, sport ★ 23.20: Conf. ★ 23.40: Concert distractiv şi muzică de dans la plăci.

298.8 m. BRATISLAVA 13,5 kw.

18.25: Cântece populare slovace ★18.50: Orh. de ţigani ★ 19: Trans. Presov. ★ 19.20: Plăci ★ 19.35: Emisiune pentru Industrie şi Comerţ ★ 19.45: Inf. germană ★ 20: Ştiri de presă ★ 20.10: Inf. maghiară ★ 20.20: Ştiri de presă ★ 20.35: Atualităţi ★ 20.45: Refrenuri de dans ★ 21: Comedie ★ 21.45: Cântece populare slovace de Schneider-Trnavsky ★22: Actualităţi ★ 22.10: Concert Orh. Radio ★ 23: Praga ★ 23.15: Ştiri de presă ★ 23.25: Plăci ★ 24: Ştiri de presă în slovacă ★ 0.15-0.30: Plăci.

316 m. BRESLAU 100 kw

6.30: Plăci ★ 7: Gimnastică matinală ★ 7.30: Muzică matinală ★ : Verset din Biblie, met. Gimnastică pentru doamne ★ 9.30: Concert distractiv ★ 10.30: Met., felicitări ★ 11.30: Ora, met., cota apelor ★ 13: Muzică de amiază ★ 15: Reportaj, bursa, plăci ★ 16: Pauză ★ 16.30: Cântece de copii ★ 17: Muzică de după amiază ★ 19: Germanii din răsărit, conf. ★ 19.15: Coonf. ★ 19.25: Muzică pentru pian ★ 19.40: Conf. ★ 19.55: Programul următor ★ 20: Muzică la lăsarea lucrului ★ 21: Inf. ★ 21.10: Potpouri vesele de iarnă ★ 23: Inf. ★ 23: Inf. ★ 23.20: Conf. politică ★ 23.40: Concert ★ 1: Muzică nocturnă din Colonia (Orh., bariton, quartet instrumental, orh. distractivă).

325,4 m. BRNO 32 kw. 922 kHz.

18.25: Noutăţi literare ★ 18.40: Emisiune germană, pentru doamne ★ 19: Inf. locale ★ 19.10: Literatură ★ 19.20: Pentru lucrători ★ 19.30: Inf. sociale ★ 19.40: Ştiri de presă ★ 19.55: Comunicate ★ 20.25: Orh. militară ★ 21.10: Cântece de Crăciun, corul tineretului ★ 21.30: Causerie ★ 22.10: Orh. (Bratislava) ★ 23: Ştiri de presă ★ 23.20: Ştiri de presă în germană ★ 23.35-24: Plăci.

331,9 m. HAMBURG 100 kw.

16.25: Muzică de cameră. ★ 16.50: Ştiri, met. ★ 17: Concert coral şi de orgă. ★ 19: Conf. ★ 19.16: Muzică de suflători. ★ 19.45: Meteorul. ★ 20: Reportaj radiofonic. ★ 20.45: Actualităţi. ★ 21: Ştiri ★ 21.10: Melodii frumoase (orh. şi solişti). ★ 23: Ştiri. ★ 23.20: Reportaj politic din Munchen. ★ 23.40: Concert distractiv.

349,2 m. STRASSBURG 100 kw.

19.05: Causerie ★ 19.20: Cronică literară ★ 19.35: Emisiune variată (plăci) ★ 20.15: Emisiune economică şi socială ★ 20.30: O jumătate oră muzică ★ 21: Jurnalul radio ★ 21.15: Inf. germană ★ 21.30: Plăci după dorinţa auditorilor ★ 22: Inf. franceză şi germană ★ 22.15: Muzică veselă ★ 22.30: Plăci ★ 23: Emisiune teatrală ★ 0.30: Inf. bursa ★ 0.37: Inf. germană ★ 1: Muzică.

352,9 m. SOFIA 100 kw

7: Fanfară ★ 7.05: Un sfert de oră cultură fizică ★ 7.20: Muzică populară 7.30: Muzică uşoară ★ 7.50: Calendarul zilei ★ 8: Muzică uşoară ★ 8.30: Ora exactă ★ 12: Muzică uşoară ★ 12.15: Concert de amiază ★ 12.30: Causerie ★ 12.45: Concert (continuare) ★ 13: Inf. 13.10: Concert ★ 13.30: Inf. ★ 13.45: Muzică variată ★ 14.20: Muzică uşoară şi de dans ★ 18.30: Din filme sonore ★ 19: Muzică uşoară ★ 19.15: Muzică populară ★ 19.45: Causerie ★ 20: Recital vocal ★ 20.30: Concert simfonic ★ 21.30: Inf. ★ 21.55: Concert ★ 22.50: Bulgaria de eri, de azi şi de mâine, causerie ★ 23: Dansuri.

356.7 m. BERLIN 100 kw. 841 kHz.

16: Melodie ★ 16.15: Bursa, apoi sunete vesele ★ 17.30: „Conducătorul" carte de Crăciun pentru tineret ★ 18: Lied-

uri contemporane şi muzică pentru pian 18.30: Calendar radiofonic ★ 19: Emisiune veselă orh. şi solişti ★ 20.45: Ecoul serii ★ 21: Inf. ★ 21.15: Concert de orh. din Stuttgart. II) Muzică populară variată ★ 23: Inf., met., sport ★ 23.30-1: Muzică nocturnă şi de dans (din Colonia).

369 m. MILANO 70 kw. 814 kHz.

20.10: Comunicate ★ 20.20: Plăci ★ 20.40: Lecţii de germană ★ 21: Semnal orar, comunicate, jurnalul radio ★ 21.20: Faptele zilei ★ 21.30: Muzică ritmică şi de dans ★ 22: Concert simfonic ★ 23.10: Emisiune teatrală ★ 24: Jurnalul radio, met. ★ 0.15: Muzică de dans.

382.2 m. LIPSCA 120 kw. 785 kHz.

16.10: Conf. ★ 16.30: Reportaj radiofonic ★ 16.45: Reportaj literar ★ 17: Muzică de după amiază ★ 19: Conf. ★ 19.20: Intermezzo muzical ★ 19.30: Scenă radiofonică ★ 20: Seară de operete (duet cameră, sopran, tenor ★ 21: Inf. ★ 21.50: Piesă radiofonică de Georgvon der Vring ★ 23: Inf., met., sport ★ 23.30-1: Muzică nocturnă şi de dans.

405.4 m. MÜNCHEN 100 kw.

16: Ora copiilor ★ 16.30: Conf. ★ 16.45: Pauză ★ 17: Concert distractiv ★ 19: Germanii în ţara sudeţilor ★ 19.20: Recital pian ★ 20: Anul sportiv 1939 ★ 20.15: Liber pentru emisiune filantropică ★ 21: Inf., met. ★ 21.10: Muzică de dans ★ 22: Povestire ★ 22.20: Muzică de cameră ★ 23: Ora, met., inf., sport ★ 23.20: Reportaj politic mondial ★ 23.40-1: Muzică nocturnă şi de dans.

420.8 m. ROMA 50 kw. 713 kHz.

20: Inf. franceză şi engleză ★ 20.10: Ştiri ★ 20.20: Plăci ★ 20.40: Lecţii de germană ★ 21: Semnal orar, comunicate, jurnalul radio ★ 21.20: Ştirile zilei ★ 21.30: Concert de orh. ★ 22: Concert variat ★ 22.50: Ştiri ★ 23: Concert executat de Claudio Arraus ★ 24: Jurnalul radio, met. ★ 0.15: Muzică de dans.

431.7 m. PARIS P. T. T. 120 kw.

20.05: Melodii ★ 20.15: Jurnalul radio ★ 20.30: Concert ★ 21: Inf., jurnalul radio, met. ★ 21.30: Reportaj ★ 22: Recital vioară ★ 22.15: Causerie economică ★ 22.30: Concert ★ 23: Muzică de cameră ★ 23: Continuarea concertului ★ 0.30: Inf., jurnalul radio, met. ★ 0.43: Bursa ★ 0.45: Emisiune teatrală.

437,3 m. BELGRAD 20 kw. 686 kHz.

19: Discursuri ★ 19.20: Concert orh. radio ★ 20.30: Ora Naţiunii ★ 20.50: Reportaj ★ 21: Trans. unei opere dela teatrul Naţional. In pauză la 23 ştiri de presă.

443,1 m. SOTTENS 100 kw.

19.50: Plăci ★ 20.15: Reportaj radiofonic ★ 20.50: Inf. ★ 21: Jumătate oră humor ★ 21.30: Concert Orh. ★ 22.25: Intermezzo ★ 22.30: Emisiune pentru elveţienii din străinătate ★ 22.45: Revistă sonoră ★ 23.45: Plăci.

455,9 m. KÖLN 100 kw. 658 kHz.

16.30: Ora copiilor ★ 17: Concert de după amiază ★ 19: Căutăm şi adunăm 19.10: Sport ★ 19.25: Muzică pentru două violine şi cembal ★ 19.50: Causerie ★ 20: Plăci ★ 20.30: Pentru soldaţi ★ 21.30: Revistă sătpămânală ★ 22: Muzică radiofonică de carnaval ★ 23: Inf. ★ 23.15: Muzică la plăci ★ 23.30: Muzică nocturnă şi de dans ★ 1-4: Muzică nocturnă. (Orh., solişti).

463 m. LYON P. T. T. 100 kw.

20.30: Emisiune economică şi socială. ★ 21: Varietăţi ★ 21.30: Jurnalul radio, met. ★ 22: Plăci. ★ 22.10: Ştiri ★ 22.15: Varietăţi. ★ 22.22: Cronica auditorilor ★ 0.30: Noutăţi, met. ★ 0.45: Varietăţi. ★ 1.15: Inf. germană

470.2 m. PRAGA 120 kw. 638 kHz.

7.15: Emisiune matinală. ★ 10.45: Slujbă. ★ 10.55: Bul. hidrografic. ★ 10.56: Plăci. ★ 11.45: Pentru doamne. ★ 12: Sextet de salon. ★ 12.55: Radio agricol ★ 13: Semnal orar, pentru agricultori. ★ 13.10: Bul. hidrografic. ★ 13.11: Plăci. ★ 13.30: Ştiri de presă. ★ 13.45: Comunicate ★ 13.50: Plăci. ★ 14: Semnal orar. ★ 14: Brno. ★ 15: Bursa. ★ 16.10: Comunicate. ★ 16.15 Muzică cehă clasică. ★ 16.45: Causerie ★ 17: Ştiri de presă ★ 17.05: Bul. met., bursa. ★ 17.10: Brno ★ 18: Mor Ostrava ★ 18.25: Artişti noui se prezintă. ★ 19: Radio agricol. ★ 19.10: Causerie. ★ 19.20: Muzică de dans. ★ 19.55: Comunicate. ★ 20: Semnal orar, ştiri de presă, bul. met. ★ 20.15: Jrnalul vorbit. ★ 21.10: Solo instrumental. ★ 2130: Causerie.. ★ 21.45: Solo instrumental. ★ 22: Semnal orar. ★ 22.10: Orh. Bratislava ★ 23: Semnal orar, ştiri de presă, cronică, sport. ★ 23.30—24: Plăci.

492 m. FLORENŢA 20 Kw.

20: Muzică variată ★ 20.20: Muzică din opere ★ 20.40: Lecţii de germană ★ 21: Semnal orar, comunicate, jurnalul radio ★ 21.20: Faptele zilei ★ 21.30: Concert ★ 22.30: Piesă radiofonică ★ 22.40: Concert Orh. Radio. In continuare, muzică de dans ★ 23.30: Muzică de dans.

506.8 m. VIENA 120 kw. 592 kHz.

16: Inf. locale ★ 16.30: Conf. ★ 17: Concert de după amiază ★ 18: Causerie ★ 18.10: Concert de după amiază ★ 19: Piesă radiofonică ★ 19.45: Scene vesele ★ 20: Muzică pian şi ghitară ★ 20.30: Actualităţi ★ 21: Inf., met. ★ 21.10: Farmecul iernii, scenă radiofonică ★ 23: Inf. ★ 23.20: Conf. politică ★ 23.40: Muzică nocturnă şi de dans ★ 1-4: Muzică nocturnă (Orh., sopran, bariton).

523 m. STUTTGART 100 kw.

17: Muzică de după amiază ★ 19: Sopran şi bas (plăci) ★ 19.30: Din timp şi viaţă ★ 20: Varietăţi ★ 20.30: Muzică virtuoză (plăci) ★ 21: Inf. ★ 21.15: Muzică veselă festivă ★ 23: Inf., met., sport ★ 23.30: Muzică nocturnă şi de dans ★ 1-3: Concert nocturn. (Haendel, Tartini, Mozart, Beethoven, Wolf, Zilcher, Mussorgsky).

549 m. BUDAPESTA 120 kw.

7.45: Gimnastică, inf., plăci, reţete de bucătărie ★ 11: Inf. ★ 11.20: Causerie ★ 11.45: Causerie ★ 12.10: Cota apelor ★ 13: Sunete de clopote ★ 13.10: Concert orh. de ţigani. In pauză la 13.30: Inf. ★ 14.30: Concert orh. militară ★ 15.35: Inf. ★ 17.15: Pentru şcoli ★ 17.45: Inf. ★ 18: Orh. de jazz dela hotel Britania ★ 19: Conf. ★ 19.35: Concert vocal, acompaniat pian ★ 20.05: Inf. ★ 20.10: Inf. slovacă şi ruteană ★ 20.25: Plăci ★ 21.15: Povestiri ★ 21.40: Marşuri vechi ungare. Orh. Operei ★ 22.40: Inf. ★ 23: Orh. de ţigani. In pauză la 23.30: Inf. germană şi italiană ★ 24: Inf. engleză şi franceză ★ 0.10: Quintet salon ★ 1.05: Inf.

1293 m. LUXEMBURG 150 kw.

20.30: Inf. germană ★ 20.40: Bul. met. în franceză ★ 20.45: Pentru doamne ★ 21: Inf. mondiale, ştiri de presă ★ 21.10: „Voci din lume" ★ 21.52: Conf. ★ 22: Trans. Paris ★ 23: Bursa ★ 23.45: Muzică de Schubert, Wagner, Liszt) ★ 0.15: Inf. mondiale ★ 0.20: Concert simfonic-plăci. Opere de Dvorak.

1339 m. VARŞOVIA 120 kw.

7.30: Cântec religios ★ 7.35: Gimnastică ★ 7.50: Muzică-plăci ★ 8: Jurnalul radio ★ 8.15: Muzică-plăci ★ 9: Pauză ★ 12.57: Semnal orar, fanfară ★ 13.03: Emisiune de prânz ★ 14: Emisiune variată ★ 14.30: Pauză ★ 16: Pentru tineret ★ 16.30: Muzică de prânz (Orh.) ★ 17: Jurnalul radio ★ 17.08: Inf. economice ★ 17.20: Cronica ştiinţifică ★ 17.35: Muzică engleză modernă ★ 18.20: Causerie ★ 18.30: Concert de cameră ★ 19: Causerie pentru gospodine. Muzică (plăci) ★ 19.30: Concert de divertisment (Orh. de salon, solişti) Kalman, Lanner, Berr, Llossas, Rust, Curtis, Muhr Lehar, etc. ★ 20: Pentru soldaţi ★ 20.30: Concert din Poznan ★ 21.35: Inf., jurnalul radio, met. ★ 22: Lectură ★ 22.15: Recital pian (Boch, Mozart, Haendel, Debussy) ★ 22.40: Noutăţi literare ★ 23: Concert simfonic. Orh. Radio, dir. Fielberg. (Humperdinck, Schubert, Auber, Strauss, Wagner) ★ 23.55: Ştiri de presă ★ 24: Noutăţi, jurnalul radio, inf., met. ★ 0.05-0.15: Inf. în franceză.

1500 m. DROITWICH 150 kw.

19: Cântecele negrilor americani ★ 19.20: Quintet, muzică uşoară ★ 20: Inf. ★ 20.20: Conf. despre muzică ★ 20.40: Plăci favorite ★ 21: Varietăţi ★ 22: Lieduri, sopran ★ 22.20: Orh., muzică uşoară ★ 23: Inf. ★ 23.25: Cronica externă ★ 23.40: Simfonic ★ 0.45: Conf. franceză ★ 1: Orh., dans ★ 1.30-2: Muzică uşoară-plăci.

1571 m. DEUTSCHLANDS 60 Kw.

16.15: Muzică de cameră ★ 17: Muzică de după amiază ★ 19: Povestiri ★ 19.15: Reportaj radiofonic ★ 19.30: Muzică veselă pentru coarde ★ 20: Reportaj dela o săptămână la alta ★ 21: Inf, met. ★ 21.10: Concert (Vivaldi, Pfitzner) 22: Intâlnire cu un poet: Anton Börfler 22.30: Pfitzner: trei cântece cu orh. bariton ★ 23: Met., sport ★ 23.20: Conf. politică din München ★ 23.45: Reportaj 24: Rimsky-Korsakoff şi M. Moussorgski: muzică pentru orh. (Trans. Hamburg) ★ 0.50: Melodie la plăci.

1648 m. RADIO-PARIS 80 kw.

20: Cronica socială ★ 20.08: Cronica economică ★ 20.15: Recital vioară ★ 22.30: Seară lirică ★ 21.30: Inf., ştiri de presă ★ 0.30: Muzică la plăci ★ 0.45: Semnal orar, inf. ★ 1: Muzică la plăci.

A APĂRUT!

Primul almanah de medicină populară

ALMANAHUL „MEDICUL NOSTRU"

O ADEVĂRATĂ ENCICLOPEDIE POPULARĂ, SCRISĂ PE ÎNŢELESUL TUTUROR ŞI NECESARĂ TUTUROR

IN PESTE 300 DE PAGINI

CUPRINDE:

1000 de sfaturi pentru diferite boli
1000 de sfaturi pentru frumuseţe
1000 de reţete utile
100 de regimuri pentru diferite boli

Sfaturi pentru bărbaţi, femei şi copii, reţete utile pentru gospodărie, gimnastică femenină, gimnastica medicală (pentru slăbire, îngrăşare, creştere, etc.) şi un bogat şi variat material distractiv

ALMANAHUL „MEDICUL NOSTRU"

EXCELENT ILUSTRAT TIPĂRIT LA HELIOGRAVURĂ

300 pagini costă numai 50 lei

EDITURA „ADEVERUL" S.A.

DEPOZITUL TECHNIC ROMÂN

Strada Smârdan No. 27. Etaj I. Telefon 5.26.73 (Intrarea prin gang)

Depozit permanent cu piese detaşate de Radio. Preţuri foarte reduse

REPREZENTANŢA şi DEPOZITUL renumitelor DIFUZOARE cu paletă liberă şi CONDENSATORI CU MICĂ ŞI CU AER le găsiţi numai la depozitul nostru

MEMBRA K. H. S.

NOUL APARAT „BLAUPUNKT"

POPULAR UNIVERSAL LA PREŢ REDUS. DEMONSTRAŢIUNI GRATUITE.

MARŢI

Marţi 3 Ianuarie 1939

1875 m. RADIO-ROMÂNIA 150 kw. 160 kHz.
364,5 m. BUCUREŞTI 12 kw. 823 kHz.

ORA DIMINEŢII
(6.45—7.45)

6.45: Deschiderea emisiunii:
— Gimnastică ritmică:
— Sfaturi medicale.
— Concert de dimineaţă (discuri): Vals de Vollstedt şi Indrăgostita — vals de Berger; Potpuriu din „Sânge polonez" de Nedbal; Selecţiuni din opereta „Mary" de Meyer; Potpuriu de foxtroturi.
— Sfaturi gospodăreşti.
— Închiderea emisiunii.

12.00: Muzică variată (discuri): Uvertura „Phèdre" de Massenet (Orch. filarm. din Berlin, dirij. de Isserstedt); Arie din „Nevestele vesele din Windsor" de Nicolai (voce: Lotte Schoene); Două dansuri englezeşti de Quilter (Orch. simf.); Avânt de Schumann (pian: Wilhelm Backhaus); Fantezie pe motive de Grieg (Orch. simf. din Berlin, dirij. de Alois Melichar); Opt istorioare ruseşti de Liadoff (Orch. simf. din Londra, dirij. de Albert Coates); Invitaţia la vals de Weber şi Poloneza militară de Chopin.

13.00: Ora. Culturale. Sport. Cota Dunării.

13.10: Concert de prânz (discuri): **Selecţiuni din operete:** Uvertură la „Ţara surâsului" de Lehar (Orch. Operii de Stat din Berlin); Duete din „Voevodul ţiganilor" de Joh. Strauss (voce: Heinz Daum şi Rosl Seegers); Fantezie din „Muschetarii la mânăstire" de Varney; Selecţiuni din „Floarea din Hawai" de Abraham; Selecţiuni din operetele lui Planquette; Cântec din „Gasparone" de Milloecker (voce: Karl Schmitt-Walter); Vals din „Minerul" de Zeller.

14.10: Radio jurnal.

14.30: Arii şi Duete din opere (discuri): Arii din „André Chénier" de Giordano (voce: Renato Zanelli); Duet din „Manon Lescaut" de Puccini (voce: Sheridan şi Pertile); Arie din „Manon" de Massenet (voce: Germaine Feraldy; Duet din „Lohengrin" de Wagner (voce: Maria Mueller şi Franz Voelker).

15.00: Varietăţi. Radiofonice.

18.00: Ora. Mersul vremii.

18.02: Poşta technică.

18.17: Muzică populară. Taraful Mitică Mâţă: (voce: **Atena Petrescu):** Arii naţionale; Şapte săptămâni din post (voce); Arii naţionale (ţambal: **Ilie Rădulescu);** Măi băete, băeţele (voce); Arii naţionale; Solo nai: **G. Ştefănescu-Satan);** Fă leliţo sprâncenată (voce); Arii naţionale.

19.00: Realizările campaniei sanitare (II) de **Dr. V. Teodorescu, inspect. g-ral sanitar Craiova.**

19.15: Muzică de dans — Jazzul Th. Sibiceanu: Bien Venido — tango argentin de Pedro Castruccho; Nu-mi spune adio — slowfox de Peter Fenyes; Luna în Manakoora — vals boston de Newman; Vals de concert de Fred Walter; Shooting star — foxtrot de Billy Golwyn; Fernanda — tango argentin de Scagliotti; Grazia — tango argentin de Scagliotti; Dragostea înfrumuseţează femeia — vals de concert de Theo Mackeben; Bexy — slow fox de Oscar Jerochnick; Micul fluturaş japonez — foxtrot de Eric Plessow; Joselita — tango argentin de Julio Blanco; La revedere — slowfox de Arnold Schmidt.

20.00: Anul şcolar, de Prof. Petre Andrei, ministrul Educaţiei Naţionale.

20.15: Diferite instrumente (discuri): Două melodii de Engel (xilofon: autorul); Cântec caucazian (Orch. de balalaici); Marş de Freundorfer (ţiteră şi orch.); Două mazurci de Kramer (acordeon); Foxtrot de Kuester (două piane); Fox de Gardens (armonică: Vossen); Potpuriu de şlagăre de Borchert (Wurlitzer Orgel: Wollf); Vals de Richartz (Castagnete şi orch.).

21.00: Anul ştiinţific de prof. Ion Simionescu.

21.15: Concert simfonic al Orchestrei Radio, dirij. de **Jean Bobescu** (Cluj) (Concert cu public în studio):

CICLUL MOZART:

Uvertură la „Flautul fermecat"; Concert No. 4 în re major (solo vioară: **Anton Adrian Sarvaş);** Uvertură la „Răpirea din Serai".

22.00: Radio-jurnal (I); Sport.

22.15: Continuarea concertului simfonic: Mozart: Simfonia No. 41 în do major (Jupiter).

22.50: Radio jurnal (II).

23.05: Concert de noapte al Orchestrei Fraţii Stănescu — transmis dela **restaurantul „Presei".**

23.45: Jurnal pentru străinătate în limba franceză şi engleză.

253 m. NICE-COTE D'AZUR 60

20.15: Conf. ★ 20.30: Concert ★ 21: Jurnalul radio, met. ★ 21.30: Varietăţi. ★ 22.15: Inf. italiană. ★ 20.30: Muzică de cameră. ★ 23.15: Plăci. ★ 23.30: Varietăţi dramatice. ★ 0.15: Plăci. ★ 0.30: Inf., met. ★ 0.45: Inf. italiană.

269 m. PRAGA II. 5 Kw.

16.40: Muzică de balet-plăci ★ 19: Emisiune germană ★ 20: Semnal orar, potpuri ★ 21: Vocea zilei ★ 21.15: Inf. sărbo-croată ★ 21.25: Plăci ★ 21.30: Inf. în română ★ 21.40: Sonatină pentru vioară şi pian de Dvorak ★ 22: Semnal orar ★ 22: Inf. germană ★ 22.15: Program de cabaret ★ 23: Semnal orar, inf. franceză ★ 23.10: Plăci ★ 23.15: Inf. italiană ★ 23.25: Plăci ★ 23.30: Inf. engleză ★ 23.40: Muzică de dans plăci ★ 24-1: Concert Orh. Radio.

291 m. KOENIGSBERG 100 Kw.

16.20: Causerie ★ 16.40: Povestiri şi cântece ★ 17: Concert de orch. şi cor ★ 19: Reportaj radiofonic ★ 19.20: Povestiri ★ 19.50: Ştiri din patrie ★ 20: Conf. ★ 20.15: Trio de pian de Smetana ★ 20.40: Acualităţi ★ 21: Comunicate, ştiri ★ 21.10: Trans. unei comedii ★ 22.05: Plăci ★ 23: Ştiri, comunicate, sport ★ 23.20: Actualităţi politice ★ 23.35: Concert distractiv.

298.8 m. BRATISLAVA 13,5 kw.

19.20: Plăci ★ 19.35: Conf. ★ 19.45: Ştiri în germană ★ 20.10: Inf. în maghiară ★ 20.20: Ştiri de presă în slovacă ★ 20.35: Actualităţi ★ 20.45: Program recreativ ★ 21.15: Film radiofonic ★ 21.55: Plăci ★ 22: Causerie ★ 22.10: Praga ★ 23.15: Ştiri de presă ★ 23.25: Plăci ★ 24: Ştiri de presă slovacă ★ 0.15-0.30: Plăci.

316 m. BRESLAU 100 kw

6.30: Plăci ★ 7: Gimnastică ★ 7.30: Muzică matinală ★ 9: Verset din Biblie, met. ★ 9.30: Emisiune veselă pentru lucrători ★ 10.30: Met., felicitări ★ 12.30: Met., felicitări ★ 12.30: Ora, met., cota apelor ★ 12.45: Conf. ★ 13: Concert de amiază ★ 15: Plăci ★ 16: Pauză ★ 16.30: Causerie pentru copii ★ 17: Concert de după amiază (Orh., solişti) ★ 19: Reportaj ★ 19.20: Lied-uri ★ 20: Reportaj sonor ★ 20.15: Quaret Schrammel şi ţiteră ★ 21: Inf. ★ 21.10: Muzică distractivă. In pauză, povestiri ★ 23: Inf. ★ 23.20: Conf. politică ★ 23.35: Muzică distractivă din Hamburg ★ 1: Muzică nocturnă din Viena.

325,4 m. BRNO 32 kw. 922 kHz.

19: Praga ★ 19.30: Actualităţi ★ 19.35: Plăci ★ 19.40: Ştiri de presă în germană ★ 19.55: Praga ★ 20.25: Program variat ★ 21.45: Auditorii către auditori ★ 22: Praga ★ 23.20: Ştiri de presă în germană ★ 23.35-24: Praga.

331,9 m. HAMBURG 100 kw.

16.15: Ştiri, comunicatele pieţii. ★ 16.50: Ştiri met. ★ 17: Muzică distractivă ★ 18.15: Oră variată ★ 19: Concert Weber. (bariton şi piano) ★ 19.45: Meteorul. ★ 20: Maeştri ai instrumentelor, plăci. ★ 20.45: Actualităţi. ★ 21: Ştiri. ★ 21.10: Comedie radiofonică. ★ 22.10: Concert popular de orch. ★ 23: Ştiri ★ 23.30: Concert distractiv şi muzică de dans.

349,2 m. STRASSBURG 100 kw.

20.30: Concert muzică variată ★ 21: Jurnalul radio ★ 21.15: Inf. germană ★ 31.30: Recital pian ★ 22.15: Muzică variată ★ 24: Povestire radiofonică ★ 0.30: Inf. met. ★ bursa ★ 0.37: Inf. germană ★ 0.45-1: Muzică din Paris.

352,9 m. SOFIA 100 kw.

12: Muzică populară ★ 12.30: Causerie ★ 12.45: Concert de amiază ★ 13: Inf. ★ 13.10: Concert (continuare) ★ 13.20: Inf. ★ 13.45: Muzică vocală şi instrumentală ★ 14.20: Muzică uşoară şi de dans ★ 17.30: Ora familiei ★ 18.30: Muzică militară ★ 19.45: Causerie ★ 20: Concert Orh. Radio ★ 20.30: Concert quator ★ 21: Recital vocal ★ 21.30: Inf. 21.55: Romanţe ruseşti ★ 22.25: Muzică uşoară ★ 22.50: Evenimentele săptămânii ★ 23: Muzică uşoară şi de dans.

356.7 m. BERLIN 100 kw. 841 kHz.

16: Sunete vesele-plăci ★ 17: Concert din Königsberg ★ 18.30: Tineretul portughez în Germania, convorbiri ★ 18.50: Poezii ★ 19: Melodii vesele de amurg Orh. şi solişti ★ 20: Sunete din operete-plăci ★ 20.45: Ecoul serii ★ 21: Inf. ★ 21.10: „Bărbierul din Sevilla" operă comică în 2 acte de Rosini ★ 23.10: Inf., met., sport ★ 23.30-1: Muzică distractivă şi de dans.

369 m. MILANO 70 kw. 814 kHz.

20.20: Plăci ★ 20.40: Lecţii de engleză ★ 21: Semnal orar, comunicate, jurnalul radio ★ 21.20: Faptele zilei ★ 21.30: Concert ★ 22: „Don Carlos" operă în 4 acte de Verdi. După operă, met.

382.2 m. LIPSCA 120 kw. 785 kHz.

16.20: Conf. ★ 16.40: Pentru elevi ★ 17: Concert de după amiază. (Orh. violoncel) ★ 18: Ora, met., bursa ★ 19: Conf. ★ 19.20: Lied-uri populare finlandeze (sopran) ★ 19.40: Povestire ★ 20: Scenă radiofonică ★ 20.45: Revistă de seară ★ 21: Inf. ★ 21.10: Călătorie veselă prin timpurile vechi cu staţie în Hamburg, Berlin, Muenchen ★ 23: Inf., met., sport ★ 23.30-1: Muzică distractivă şi de dans.

405.4 m. MÜNCHEN 100 kw.

16: Pentru copii ★ 17: Concert de după amiază ★ 19: Lectură ★ 19.20: Concert de muzică jugoslavă şi spaniolă ★ 20: Conf. politică ★ 20.10: Oră literară ★ 20.15: Liber pentru emisiune ★ 21: Ora, ştiri, met. ★ 21.10: Piesă radiofonică ★ 22.30: Concert de pian şi orh. de Grieg ★ 23: Ora, ştiri, met., sport ★ 23.20: Intermezzo ★ 23.30: Trans. Hamburg.

420.8 m. ROMA 50 kw. 713 kHz.

20: Inf. franceză şi engleză ★ 20.20: Plăci ★ 20.40: Lecţii de engleză ★ 21: Semnal orar, comunicate, jurnalul radio ★ 21.20: Ştirile zilei ★ 22: Emisiune teatrală ★ 24: Jurnalul radio, met. ★ 0.15: Muzică de dans.

431.7 m. PARIS P. T. T. 120 kw.

20.05: Recital vioară ★ 20.15: Jurnalul radio ★ 20.30: Muzică variată ★ 21: Inf. jurnalul radio ★ 21.30: Melodii ★ 21.45: Varietăţi ★ 22.15: Conf. ★ 22.30: Succesul de altădată ★ 0.30: Inf., jurnalul radio, met. ★ 0.43: Bursa ★ 0.45: Plăci.

437,3 m. BELGRAD 20 kw. 686 kHz.

19: Discursuri ★ 19.20: Concert flaut ★ 19.50: Plăci ★ 20.30: Ora Naţiunii ★ 20.50: Reportaj ★ 21: Cântece populare ★ 21.30: Concert simfonic ★ 22.30: Discursuri ★ 22.45: Plăci ★ 23: Ştiri de presă.

443,1 m. SOTTENS 100 kw.

19: Pentru tineret ★ 19.50: Conf. ★ 20: Program variat ★ 20.30: Cronica teatrală ★ 20.40: Lecţii de istorie ★ 20.50: Inf. ★ 21: Caleidoscop radiofonic ★ 21.30: Piesă radiofonică ★ 23.30: Muzică de dans.

455,9 m. KÖLN 100 kw. 658 kHz.

17: Concert din Königsberg ★ 19: Tablou radiofonic ★ 19.30: Emisiune variată ★ 20: Oglinda vieţii ★ 20.20: Oră filantropică ★ 21: Inf. ★ 21.10: Pentru cinefili ★ 21.30: Mare serată dansantă 23: Inf. ★ 23.15: Muzică la plăci ★ 1-4: Muzică nocturnă din Viena.

463 m. LYON P. T. T. 100 kw.

20.15: Conf. ★ 20.22: Causerie. ★ 20.30: Radio educativ ★ 21: Varietăţi. ★ 21.30: Jurnalul radio, met. ★ 22: Plăci. ★ 22.10: Ştiri de presă. ★ 22.15: Conf. 22.30: Noutăţi, met. ★ 0.45: Varietăţi. ★ 1.15: Inf. în germană.

470.2 m. PRAGA 120 kw. 638 kHz.

7.15: Emisiune matinală. ★ 8: Ştiri de presă. ★ 10.45: Slujbă. ★ 10.55: Bul. hidrografic. ★ 10.56: Plăci. ★ 11.45: Brno. ★ 1255: Met., bursa. ★ 13: Semnal orar, radio agricol. ★ 13.10: Bul. hidrografic. ★ 13.11: Plăci. ★ 13.30: Ştiri de presă, bul. met. ★ 13.45: Comunicate. ★ 13.50: Plăci. ★ 14: Semnal oror. ★ 14.05: Brno. ★ 14.50: Pentru industrie şi comerţ ★ 15: Bursa. ★ 16.10: Comunicate. ★ 16.15: Serenade pentru orh. de coarde op. 48 de Ceaikowsky ★ 16.45: Causerie ★ 17: Ştiri de presă. ★ 17.05: Bul. met. ★ 17.10: Bratislava. ★ 18.10: Pentru tineret. ★ 18.30: Sonate pentru vioară şi pian op. 9 de Nedbal. ★ 19: Pentru soldaţi. ★ 19.30: Radio agricol, bursa. ★ 19.40: Pentru lucrători, actualităţi. ★ 19.50: Plăci. ★ 19.55: Comunicate. ★ 20: Semnal orar, ştiri de presă. ★ 20.15: Jurnalul vorbit. ★ 20.25: Program variat (Brno). ★ 21.45: Causerie. ★ 22: Semnal orar, concert orh. radio şi solişti. ★ 23: Semnal orar, ştiri de presă, cronică, sport ★ 23.20—24: Plăci.

492 m. FLORENŢA 20 Kw.

20: Muzică variată ★ 20.20: Concert coral ★ 20.40: Lecţii de engleză ★ 21: Semnal orar, comunicate, jurnalul radio ★ 21.20: Faptele zilei ★ 21.30: Orh. Radio ★ 22: Concert pian ★ 22.30: Orh. ritmică şi de dans ★ 23.30: Muzică de dans.

506.8 m. VIENA 120 kw. 592 kHz.

16: Inf. locale ★ 16.40: Conf. ★ 17: Concert de după amiază ★ 18: Causerie ★ 18.10: Concert de după amiază ★ 19: Conf. ★ 19.25: Lied-uri de R. Strauss ★ 19.45: Povestitori bulgari ★ 20: Clopotele Patriei. Orh., cor, solişti) ★ 20.30: Actualităţi ★ 21: Inf., met. ★ 21.10: Plăci ★ 21.55: Concert dat de profesorii academiei de stat de muzică din Viena ★ 23: Inf. ★ 23.20: Conf. politică ★ 23.35: Muzică distractivă şi de dans (Orh., sopran) ★ 1-4: Muzică nocturnă.

523 m. STUTTGART 100 kw.

17: Concert de după amiază ★ 19: Din timp şi viaţă. Scenă radiofonică ★ 20: Noutăţi din 1939 (plăci) ★ 21: Inf. ★ 21.10: Muzică distractivă. Orh. ★ 22: Tânărul Goethe. Piesă cu muzică ★ 23: Met., inf., sport ★ 23.20: Conf. politică ★ 23.35: Concert distractiv ★ 1-3: Concert nocturn.

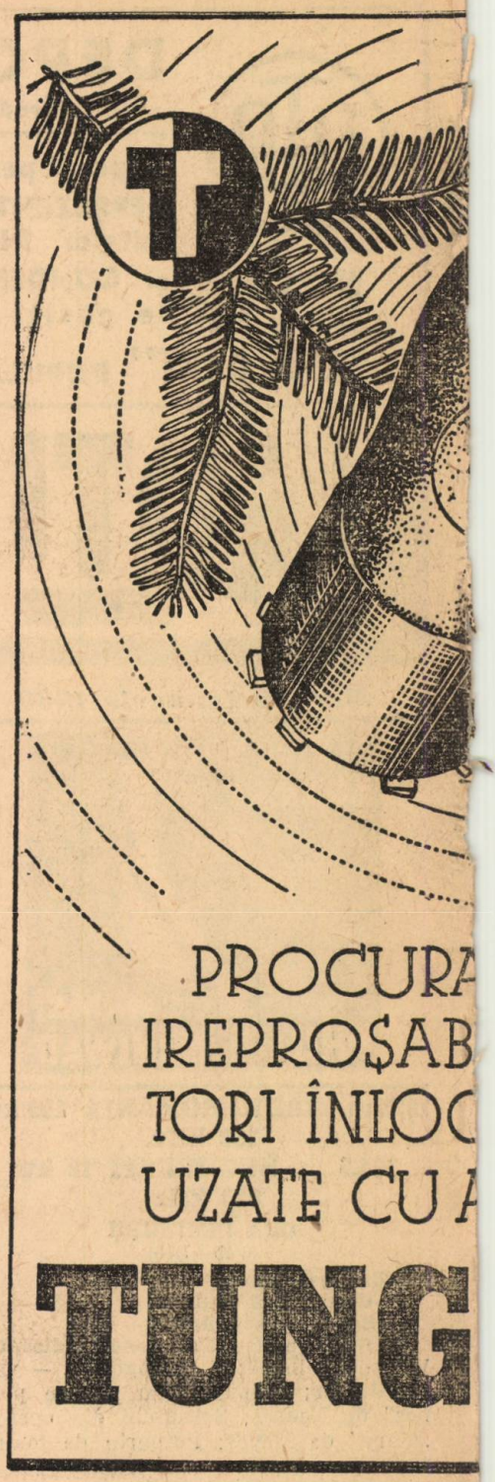

549 m. BUDAPESTA 120 kw.

13.10: Concert Orh. Radio. In pauză la 13.30: Inf. ★ 14.30: Orh. de ţigani ★ 15.35: Inf. ★ 17.15: Conf. pentru gospodine ★ 17.45: Inf. ★ 18: Conf. ★ 18.30: Concert corul lucrătorilor unguri, dir. Weninger ★ 19.15: Versuri ★ 19.30: Causerie ★ 19.35: Jenoe Kelix cântă la pian ★ 20.05: Inf. ★ 20.10: Inf. slovacă şi ruteană ★ 20.25: Lied-uri ungare pentru sopran, acompaniat de orh. de ţigani ★ 21.10: „Liberatorii" piesă radiofonică în 2 tablouri de Barsi ★ 22.10: Concert orh. regimentului II Inf. ★ 22.40: Inf. ★ 23: Quartetul Melles. Dohnanyi: quartet coarde la-major ★ 23.30: Inf. germană şi italiană ★ 23.45: Plăci. In pauză la ★ 24: Inf. engleză şi franceză ★ 1.05: Inf.

1293 m. LUXEMBURG 150 kw.

20.30: Inf. germană ★ 20.40: Bul. met.

★ 20.45: Pentru doamne ★ 21: Inf. franceză ★ 21.10: „Voci din lume" ★ 21.30: Conf. ★ 21.57: Causerie ★ 22: Music-hall ★ 22.30: Povestiri ★ 22.55: Bursa ★ 23: Seară teatrală. In continuare, inf.

1339 m. VARȘOVIA 120 kw.

7.30: Cântec religios ★ 7.35: Gimnastică ★ 7.50: Muzică-plăci ★ 8: Jurnalul radio ★ 8.15: Muzică-plăci ★ 9: Pauză ★ 12.57: Semnal orar, fanfară ★ 13.03: Emisiune de prânz ★ 14: Pauză ★ 16: Causerie ★ 16.15: Cutia cu scrisori ★ 16.30: Muzică de prânz. (Orh. de salon) ★ 17: Jurnalul radio ★ 17.08: Inf. economice ★ 17.20: Actualități financiare și economice ★ 17.30: Muzică poloneză ★ 17.50: Causerie-foileton ★ 18.05: Recital viola da gamba ★ 18.30: Cu cântece prin țară ★ 19: Cutia cu scrisori agricole ★ 19.30: Pentru lucrători ★ 20: Muzică din filme și reviste-concert de divertisment (Orh. Radio) ★ 21.35: Inf., jurnalul radio, met., sport ★ 22: Lectură ★ 22.15: „Manfred" dramă de Byron, muzică de Schumann ★ 23.15: Teme poloneze în muzica străină-concert orh. (Rubinstein, Dvorak, Skriabin, Delibes, Glinka) ★ 23.55: Știri de presă ★ 24: Noutăți, jurnalul radio, inf., met. ★ 0.05-0.15: Inf. în germană.

1500 m. DROITWICH 150 kw.

19: Trio, muzică ușoară ★ 19.20: Muzică de balet ★ 20: Inf. 20.25: Muzică militară ★ 21.15: Muzică sincopată ★ 22: Orh. dans ★ 22.30: Piesă radiofonică ★ 23: Inf. ★ 23.25: Presa de astăzi ★ 23.45: Variațiuni de Beethoven, pian ★ 0.35: Muzică militară ★ 1.20: Orh. dans ★ 1.30-2: Dans-plăci.

1571 m. DEUTSCHLANDS 60 Kw.

16: Met., bursa ★ 16.15: Cântece de copii ★ 17: Muzică de după amiază ★ 19: Reportaj ★ 19.20: Concert alto, pian 19.45: Muzică la două piane-plăci ★ 19.55: Conf. ★ 20: Ecoul Germaniei ★ 20.15: Muzică la cămin ★ 21: Inf., met. 21.10: Hidemaro Konoye dirijează. Muzică de Mozart, Schubert, Strauss ★ 22: Conf. politică ★ 23.30: Muzică nocturnă 23.45: Reportaj ★ 24: Sunete din opere.

1648 m. RADIO-PARIS 80 kw.

20.08: Cronică ★ 20.15: Recital pian ★ 20.45: Causerie ★ 21: Muzică variată ★ 23.15: Inf., știri de presă, cronica sportivă ★ 23.30: Trans. unei comedii ★ 0.45: Semnal orar, inf.

MIERCURI

Miercuri 4 Ianuarie 1939

1875 m. RADIO-ROMÂNIA 150 kw. 160 kHz.
364,5 m. BUCUREȘTI 12 kw. 823 kHz.

ORA DIMINEȚII
(6.45—7.45)

6.45: Deschiderea emisiunii:
— Gimnastică ritmică:
— Sfaturi medicale.
— Concert de dimineață (discuri): Viața în Prater — vals de Translateur și Plăcerea pădurii — vals; Selecțiuni din opereta „Casanova" de J. Strauss; Pe o piață japoneză Koichi Kishi; Dansuri slave No. 3 și 8 de Dvorak.
— Sfaturi gospodărești.
— Inchiderea emisiunii.

12.00: Muzică variată (discuri): Marș din „Boccacio" de Suppé (Orch. Operii de Stat din Berlin); Ploaie de aur — vals de Waldteufel și Vals din „Faust" de Gounod; Potpuriu de melodii de Lincke; Procesiune de nuntă chinezească de Hosmer și Moara în Pădurea Neagră de Eilenberg; Putpuriu de melodii de Grothe (pian: Peter Kreuder); Aur de toamnă de Brusso și Melodii românești de Knuemann; Barcarolă de Grothe și Gavotă Borchert; Două melodii de Tavares; Fațada — suită de Walton (Orch. filarm. din Londra, dirij. de Walton).

13.00: Ora. Culurale. Sport. Cota Dunării.

13.10: Concert de prânz — Orchestra Petrică Moțoi: Potpuriu de arii diverse și naționale; Te-am uitat-vals boston de Gilli Stiploșek; O zi de toamnă-tango-romanță de Ion Vasilescu; Nu-mi da întâlnire Marți-slow de Mișu Constantinescu; Călugărul din vechiul schit și Ursitoare, ursitoare; Să nu te superi dacă plâng-tango de Dendrino; La semnul meu să ieși diseară — cântec românesc de Radu Blajinu.

14.10: Radio jurnal.

14.30: Continuarea concertului Orchestrei Petrică Moțoi: Doine și jocuri din Ardeal; Doine și jocuri din Banat; Învârtite cu strigături; Hațegană.

15.10: Publicații. Radiofonice.

18.00: Ora. Mersul vremii.

18.02: Muzică variată (discuri): Uvertură la „Regele Lahorei" de Massenet (Orch. Operei Scala, dirij. de Carlo Sabajno); Lied de Liszt (voce: Heinrich Schlusnus); Andante din „Sonata în si minor" și Presto din „Sonata în la major" de Scarlatti (pian: Vladimir Horowitz); Carnavalul de Schumann (Orch. simf. din Londra, dirij. de Landon Ronald).

18.45: Rezultatele campaniei sanitare (III) de **Dr. T. Bulău inspect. g-ral sanitar Iași.**

18.55: ISTORIA MUZICII (IV): **Secolul XV, XVI și XVII în Germania: Cuvânt introductiv. Rosl Baumann-Rădulescu** (canto), **V. Jianu** (flaut), **I. Fotino** (violoncel), **N. Bădulescu** (clavecin), **D-na Florence Lupașcu** (harpă), **Corul Madrigal** și **Orch. de coarde Radio;** 1) Sec. XIV, „Șoimul" de Moench Herman von Salzburg; Sec. XV: „Strigătul de durere al viteazului"; Sec. XVI: „O zi frumoasă" (canto și harpă). 2) Sec. XV: Insbruck te părăsesc de H. Isaac (Corul Madrigal); Sec. XVI: Psalm No. 29 de H. Schuetz (Corul Madrigal); Sec. XVI: Fecioara de H. L. Hassler (Corul Madrigal). 3) Sec. XVII; Trio în re major de D. Buxtehude (flaut: **V. Jianu,** violoncel; **I. Fotino,** clavecin: **N. Rădulescu;** 4) Sec. XVII; Arii cu ritornell de J. A. Krieger; Aria cu ritornell de Ertebach (canto: **Rosl Baumann-Rădulescu,** Orch. de coarde și clavecin). 5) Sec. XVII; Muzică veselă de J. Krieger (Orch. de coarde dirij. de N. Rădulescu).

20.00: Chemarea zăpezilor, de **Prof. Val. Pușcariu.**

20.15: Concert de seară — Orchestra Radio, dirij. de **Const. Bobescu:** Baletul din opera „Faust" de Gounod; Dans macabru de Saint-Saens; Orientul modern de Rust; Romanța în fa pentru vioară și orchestră de Beethoven (solist: D. Teodoru).

21.00: Anul literar și cultural de Perpessicius.

21.15: Continuarea concertului Orchestrei Radio; voce: **D-na Evantia Costinescu:** Mare potpuriu românesc de Th. Rogalski (voce: **d-na Evantia Costinescu);** Suita I din „Peer Gynt" de Grieg.

22.00: Radio-jurnal (I); **Sport.**

22.15: Portrete de compozitori: CEAIKOWSKY (discuri): „Romeo și Julieta" uvertură-fantezie (Orch. simf. din Amsterdam, dirij. de Willem Mengelberg); Melodie No. 6 (voce: Lawrence Tibbett);

Tema cu variaţii din „Suita No. 3" (Orch. filarm. din Berlin); Vals şi Poloneză din „Eugen Onegin" (Orch. filarm. din Berlin, dirij. de Schmidt-Isserstedt).

23.00: Radio-jurnal (II).

23.15: Concert de noapte al Orchestrei Vasile Julea — transmis dela **restaurantul Bar „Neptun"**; voce: **Maria Tănase).**

23.45: Jurnal pentru străinătate în limba franceză şi germană.

253 m. NICE-COTE D'AZUR 60 kw.

20.15: Causerie. ★ 20.30: Conf. ★ 21: Jurnalul radio, met. ★ 21.30: Varietăţi. ★ 22.15: Inf. în italiană. ★ 22.30: Concert. ★ 0.30: Inf., met. ★ 0.45: Inf. italiană.

269 m. PRAGA II. 5 Kw.

20: Semnal orar, program popular, Orh. Radio şi solişti ★ 21: Vocea zilei ★ 21.15: Inf. sărbo-croată ★ 21.25: Plăci ★ 21.30: Inf. în română ★ 21.40: Curs de germană ★ 22: Semnal orar, inf. în germană ★ 22.15: Program variat ★ 23: Semnal orar, inf. franceză ★ 23.10: Plăci ★ 23.15: Inf. italiană ★ 23.25: Plăci ★ 23.30: Inf. engleză ★ 23.40: Cântece celebre ★ 24: Serenade pentru coarde op. 48 de Ceaikowsky.

291 m. KOENIGSBERG 100 Kw.

16.30: Causerie ★ 16.40: Conf. ★ 17: Concer distractiv de orch. ★ 18.35: Causerie ★ 18.50: Ştiri ★ 19: Plăci ★ 19.35: Conf. ★ 20: Plăci ★ 20.40: Actualităţi ★ 21: Ştiri, comunicate ★ 21.10: Muzică de dans şi solişti ★ 22.30: Reportaj radiofonic ★ 23: Ştiri, comunicate, sport ★ 23.20: Causerie sportivă ★ 23.35: Muzică de suflători.

298.8 m. BRATISLAVA 13,5 kw.

19: Emisiune în germană ★ 19.45: Ştiri de presă în slovacă ★ 20.10: Inf. maghiară ★ 20.35: Actualităţi ★ 20.45: Muzică de dans ★ 21.05: Praga ★ 22: Conf. ★ 22.10: Plăci variate ★ 23: Praga ★ 23.15: Ştiri de presă ★ 23.25: Plăci ★ 24: Ştiri de presă ★ 0.15-0.30: Plăci.

316 m. BRESLAU 100 kw

6.30: Plăci ★ 7: Met., gimnastică ★ 7.30: Muzică matinală ★ 9: Verset din Biblie, gimnastică pentru doamne ★ 9.30: Muzică distractivă ★ 10.30: Met., felicitări ★ 11: Muzică cu orgă ★ 11.30: Pauză ★ 12.30: Ora, met., cota apelor ★ 12.45: Conf. ★ 13: Concert de amiază ★ 15: Bursa, oră variată ★ 16.30: Piesă radiofonică ★ 17: Muzică de după amiază ★ 19: Din întâmplările timpului ★ 19.20: Mai multe voci, coruri renumite ★ 20: Chemarea tineretului de peste graniţă, scene radiofonice ★ 21: Reportaj ★ 21.10: Muzică populară-plăci ★ 21.35: Introducere la ★ 21.45: „Florian Geyer" piesă radiofonică de Voelkel ★ 23: Inf. ★ 23.15: Intermezzo ★ 23.30: Melodie şi ritm ★ 1: Muzică nocturnă. I) Cu tobe şi trompete. II) Emisiune distractivă.

325,4 m. BRNO 32 kw. 922 kHz.

19: Teatru şi cinema ★ 19.15: Inf. locale ★ 19.20: Curs de germană ★ 19.40: Ştiri de presă ★ 19.55: Praga ★ 20.25: Plăci ★ 20.30: Versuri ★ 20.35: Povestire radiofonică ★ 22: Praga ★ 23.20: Ştiri de presă în germană ★ 23.35-24: Praga.

331,9 m. HAMBURG 100 kw.

16: Comunicate met. ★ 16.15: Ştiri, comunicatele pieţii. ★ 16.25: Concert de lied-uri. ★ 16.50: Ştiri met. ★ 17: Concert festiv. ★ 19: Reportaj în dialect. ★ 19.45: Meteorul. ★ 20 Plăci. ★ 21: Ştiri. ★ 21.10: Muzică, dans, causerii. ★ 23: Ştiri ★ 23.20: Conf. ★ 23.30: Trans. Viena, muzică vieneză.

349,2 m. STRASSBURG 100 kw.

19.05: Muzică variată ★ 19.45: Pentru doamne ★ 20: Literatura franceză ★ 20.15: Emisiune economică şi socială ★ 20.30: Concert ★ 21: Jurnalul radio ★ 21.15: Inf. germană ★ 21.30: Sketch radiofonic ★ 22: Inf. ★ franceză şi germană ★ 22.16: Recital vioară (Yehudi Menuhim-plăci) ★ 22.30: Concert de orh ★ 0.30: Inf. met., bursa ★ 0.37: Inf. germană ★ 0.45: Muzică din Paris.

DE ANUL NOU, FETELE VOR SĂ AFLE CÂND ŞI CU CINE SE VOR MĂRITA

ŞTIŢI SĂ FACEŢI UN CADOU?

Câteva sfaturi pentru ştiutori şi neştiutori

NOAPTEA PRINŢILOR

Revelionul refugiaţilor

GROTELE DE AUR

Toate în excelenta revistă

„REALITATEA ILUSTRATĂ"

„REALITATEA ILUSTRATĂ" CUPRINDE DOUĂ PĂRŢI:

24 PAGINI MARI tipărite la heliogravură în culori şi

24 PAGINI SUPLIMENTUL: „DE TOATE PENTRU TOŢI"

48 pagini 10 lei

352,9 m. SOFIA 100 kw.

12: Muzică uşoară ★ 12.15: Concert de amiază ★ 12.30: Causerie ★ 12.45: Concert (continuare) ★ 13: Inf. ★ 13.10: Muzică variată ★ 13.27: Radio-Sofia ★ 13.30: Inf. ★ 13.45: Concert ★ 14.20: Muzică uşoară şi de dans ★ 14.30: Muzică populară ★ 18: Ora copiilor ★ 19: Muzică populară ★ 19.30: Concert-plăci ★ 19.45: Causerie ★ 20: Concert flaut ★ 20.30: „Rigoletto" operă de Verdi. In pauză la 21.30: Inf. 22.50: Causerie ★ 23: Dansuri ★ 23.30: Ora pentru toţi.

356.7 m. BERLIN 100 kw. 841 kHz.

16: Plăci ★ 16.15: Bursa, apoi sunete vesele ★ 17.30: Trio pian, vioară, corn de Brahms ★ 18.30: Emisiune distractivă cu ţărani berlinezi ★ 19: Melodii de amurg. Orh. pian ★ 20.45: Ecoul serii 21: Inf. ★ 21.10: Barnabas von Geczy şi Miliza Korjus cântă (plăci) ★ 21.45: Concert simfonic. Orh. solişti ★ 23: Inf., met., sport ★ 23.30-1: Melodie şi ritm (Breslau).

369 m. MILANO 70 kw. 814 kHz.

20: Plăci ★ 20.30: Concert de orh. ★ 21: Semnal orar, comunicate, jurnalul radio ★ 21.20: Faptele zilei ★ 21.30: Muzică ritmică şi de dans ★ 22: „Un drac în pădure" 3 acte de Antonelli ★ 23.15: Concert ★ 24: Jurnalul radio, met. ★ 0.15: Muzică de dans.

382.2 m. LIPSCA 120 kw. 785 kHz.

16.20: Dialog ★ 16.40: Conf. ★ 17: Emisiune veselă cu muzică ★ 19: Conf. ★ 19.20: Muzică de cameră (vioară, pian ★ 19.40: Lectură ★ 20: Muzică de fanfară ★ 20.45: Revistă de seară ★ 21: Inf. ★ 21.10: Seară veselă cu muzică de dans (Orh., sopran, tenor) ★ 23: Inf., met., sport ★ 23.30: Muzică din Viena.

405.4 m. MÜNCHEN 100 kw.

16: Concert ★ 16.30: Pauză ★ 17: După amiază variată (concert solişti). In pauză, ora, met., ştiri ★ 19: Conf. istorică ★ 19.20: Concert de muzică veche italiană ★ 20: Convorbire ★ 20.13: Plăci ★ 21: Ora, ştiri, met. ★ 21.10: Concert de pian, muzică romantică ★ 21.25: Convorbire cu un chirurg la microfon ★ 21.55: O simfonie „Faust" după Goethe de Franz Liszt ★ 23: Ora, ştiri, met., sport ★ 23.20: Reportaj dela match-ul de hockey pe ghiaţă pentru campionatul mondial din Canada ★ 23.30-1: Trans. Viena, muzică vieneză.

420.8 m. ROMA 50 kw. 713 kHz.

20: Inf. franceză şi engleză ★ 20.30: Concert de orh. ★ 21: Semnal orar, comunicate, jurnalul radio ★ 21.20: Faptele zilei ★ 22: „Somnambula" melodramă în 2 acte de Bellini. In continuare, met.

431.7 m. PARIS P. T. T. 120 kw.

20.05: Melodii ★ 20.15: Jurnalul radio ★ 20.30: Concert din Grenoble ★ 21: Inf. jurnalul radio ★ 21.30: Jumătate oră poetică ★ 22: Recital violoncel ★ 22.15: Cronica economică ★ 22.30: Retrans. ★ 0.30: Inf., jurnalul radio ★ 0.43: Bursa ★ 0.45: Inf. pentru America.

437,3 m. BELGRAD 20 kw. 686 kHz.

12.15: Discursuri şi plăci ★ 20.30. Ora Naţiunii ★ 20.50: Reportaj ★ 21: Humor 22: Cântece diverse ★ 23: Ştiri de presă ★ 23.15: Plăci.

443,1 m. SOTTENS 100 kw.

19: Pentru tineret ★ 19.50: Intermezzo-plăci ★ 20.15: Actualităţi ★ 20.50: Inf. ★ 21: Concert dat de instrumente vechi ★ 21.35: Teatrul vesel ★ 22.05: Concert de Orh. ★ 22.55: Muzică de jazz.

455,9 m. KÖLN 100 kw. 658 kHz.

16: Sfaturi familiare ★ 16.30: Pentru copii ★ 17: „Cei trei muzicanţi cântă" ★ 17.30: Cântece vechi germane ★ 18.10: Muzică pian, din Italia (Frescobald, Galilei, Malipiero, Pizzetti, Casella) ★ 18.40 Causerie ★ 19: Plăci ★ 20: Conf. politică ★ 20.15: Sunete vesele-plăci ★ 21: Inf. ★ 21.10: Concert filantropic ★ 23: Inf. ★ 23.15: Cutia cu comori (muzică la instrumente vechi) ★ 24: Muzică din Viena ★ 1-4: Muzică nocturnă din Breslau.

463 m. LYON P. T. T. 100 kw.

20.30: Radio educativ. ★ 21: Sketch radiofonic. ★ 21.30: Jurnalul radio, met. ★ 22: Plăci. ★ 22.10: Ştiri de presă. ★ 22.15: Cronica juridică. ★ 22.22: Fantezie ★ 2.30: Seară dramatică. ★ 0.30: Noutăţi. ★ 0.45: Varietăţi. ★ 1.15: Inf. germană.

470.2 m. PRAGA 120 kw. 638 kHz.

7.15: Emisiune matinală: gamnastică, muzică, ştiri de presă. ★ 9: Pentru şcoli. ★ 10.45: Slujbă. ★ 10.55: Bul. hidrografic. ★ 10.56: Plăci. ★ 11.45: Pentru Pentru doamne. ★ 12: Brno. ★ 12.55: Radio agricol, met., bursa ★ 13: Semnal orar ★ 13.10: Bul. hidrografic ★ 13.11: Plăci. ★ 13.30: Ştiri de presă, bul. met. ★ 13.45: Comunicate. ★ 13.50: Plăci. ★ 14: Semnal orar. ★ 15: Bursa. ★ 16.10: Comunicate. ★ 16.15 Program variat. ★ 16.45: Causerie. ★ 17: Ştiri de presă. ★ 17.10: Concert orh. şi solişti. ★ 18.10: Pentru adolescenţi. ★ 18.40: Causerie. ★ 19: Plăci. ★ 19.05: Causerie. ★ 19.20: Quartet de salon. ★ 19.55: Comunicate. ★ 20: Semnal orar, ştiri de presă, bul. met. ★ 20.15: Jurnalul vorbit. ★ 20.25: Plăci. ★ 20.35: Brno. ★ 22: Semnal orar. ★ 22.10: Opere de Smetana pentru cor feminin şi piano. ★ 22.30: Quartet coarde mi bemol major de Schubert. ★ 23: Semnal orar, ştiri de presă, cronică, sport. ★ 23.20—24: Plăci.

492 m. FLORENŢA 20 Kw.

19.55: Comunicate ★ 0: Muzică variată ★ 20.20: Concert ★ 21: Semnal orar, comunicate, jurnalul radio ★ 21.20: Faptele zilei ★ 21.30: Variată, orh. ritmică ★ 22.15: Concert. In continuare, muzică de dans ★ 23.30: Muzică de dans.

506.8 m. VIENA 120 kw. 592 kHz.

16: Inf. locale ★ 16.40: Despre aventuri 17: Emisiune veselă variată din Viena ★ 19: Cărţi noui ★ 19.20: Vesela ţară a Alpilor ★ 20.05: Actualităţi ★ 20.35: Concert, Wiener Simfoniker şi cor femenin ★ 21.40: Inf., met. ★ 22: Concert (continuare) ★ 22.50: O poveste pentru skiori ★ 23: Inf. ★ 23.20: Campionul mondial din Canada pentru hockey pe ghiaţă joacă la Muenchen ★ 23.30: Muzică din Viena. (Orh., cor, solişti) ★ 1-4: Muzică nocturnă.

523 m. STUTTGART 100 kw.

17: Emisiune veselă cu muzică ★ 19: Plăci ★ 19.30: Din timp şi viaţă ★ 20: Reportaj ★ 21: Inf. ★ 21.10: Serată dansantă ★ 22.30: Scenă radiofonică ★ 23: Met., inf. sport ★ 23.30: Muzică distractivă şi de dans-plăci ★ 1-3: Concert nocturn (Schubert, Schumann).

549 m. BUDAPESTA 120 kw.

13.10: Concert violoncel, acompaniat pian ★ 13.45: Inf. ★ 14: Plăci ★ 15.35: Inf. 17.15: Pentru şcoli ★ 17.45: Inf. 18: Concert ★ 19: Povestire ★ 19.30: Causerie ★ 19.35: Orh. de ţigani ★ 20.05: Inf. ★ 20.10: Inf. slovacă şi ruteană ★ 20.30: Trans. Opera Regală. După prima pauză, reviste străine. Pauza II: Inf. In pauza la 23.30: Inf. germană şi italiană ★ 23.45: Orh. de jazz. In pauză la 24: Inf. engleză şi franceză ★ 1.05: Inf.

1293 m. LUXEMBURG 150 kw.

20.30: Inf. germană ★ 20.40: Bul. met. în franceză ★ 20.45: Pentru doamne ★ 21: Inf. franceză ★ 21.10: „Voci din lume" ★ 21.40: Causerie ★ 22.10: Conf. ★ 23: Bursa ★ 23.10: Vedete surprize ★ 23.45: Reportaj ★ 24: Ultima oră ★ 0.05: Concert, muzică veche şi contemporană ★ 0.55: Muzică de dans.

1339 m. VARŞOVIA 120 kw.

7.30: Cântec religios ★ 7.35: Gimnastică ★ 7.50: Muzică-plăci ★ 8: Jurnalul radio ★ 8.15: Muzică-plăci ★ 9: Pauză ★ 12.57: Semnal orar, fanfară ★ 13.03: Emisiune de prânz ★ 14: Pauză ★ 16: Concert pentru tineret (Rossini, Gade, Delibes) ★ 16.30: Muzică de prânz ★ 17: Jurnalul radio ★ 17.05: Inf. economice ★ 17.20: Pentru copii şi tineret ★ 17.35: Recital violoncel ★ 18: Conf. militară ★ 18.15: Concert solişti ★ 19: Ştiri agricole. Muzică-(plăci). Causerie ★ 19.30: Discuţii ★ 20: Orh. Radio şi solişti ★ 21.35: Inf., juralul radio, met., sport, programul următor ★ 22: Recital Chopin-Mazurci ★ 22.45: Lecură ★ 23: Folklorul diverselor naţiuni (plăci) ★ 23.40: „Ştiinţa şi cartea", conf. ★ 23.55: Ştiri de presă ★ 24: Noutăţi, jurnalul radio, inf., met. ★ 0.05-0.15: Inf. în engleză.

1500 m. DROITWICH 150 kw.

19: Cântece şi dansuri ★ 19.20: Orh., muzică uşoară ★ 20: Inf. ★ 20.20: Piesă romantică cu muzică ★ 21.20: Variaţiuni şi Fugă după Beethoven ★ 21.45: Varietăţi ★ 22.15: Orh., compozitori americani ★ 23: Inf. ★ 23.25: Reconstituire istorică ★ 0.25: Orh., muzică variată ★ 1: Orh. dans ★ 1.30-2: Muzică uşoară-plăci.

1571 m. DEUTSCHLANDS 60 Kw.

16: Met., bursa ★ 16.15: Cântece de copii ★ 16.40: Causerie ★ 17: Muzică de după amiază ★ 19: Conf. ★ 19.15: Plăci 19.30: Muzică violoncel ★ 20: Ecoul Germaniei ★ 20.15: Versuri şi muzică ★ 21: Inf., met. ★ 21.10: Muzică de fanfară ★ 22: Reportaj ★ 23: Met., sport ★ 23.30: Muzică nocturnă ★ 24-1: Muzică din Viena.

1648 m. RADIO-PARIS 80 kw.

20.40: Causerie ★ 21: Cântecul traversând secole ★ 21.30: Plăci ★ 22: Causerie ★ 22.15: Melodii ★ 22.30: Recital pian ★ 23: Varietăţi ★ 0.30: Plăci ★ 0.45: Semnal orar, inf. ★ 1: Plăci.

JOI

Joi 5 Ianuarie 1939

1875 m. RADIO-ROMÂNIA 150 kw. 160 kHz.
364,5 m. BUCUREŞTI 12 kw. 823 kHz.

13.00: Ora. Culturale. Sport. Cota Dunării.

13.10: Concert de prânz (discuri): **Muzică simfonică:** Uvertură în stil italian de Mozart (Orch. filarm. din Berlin; Două cântece relgioase de Bach (Corul din Dresda); Simfonia IV-a în mi bemol de Brahms (Orch. Operii din Berlin, dirij. de Fiedler).

14.10: Radio jurnal.

14.30: Continuarea concertului de prânz (discuri): Andante în fa major de Beethoven (pian: José Iturbi); Concert brandenburghez No. 5 în re major de Bach (Orch. filarm. din Berlin, dirij. de Alois Melichar).

15.10: Varietăţi; Radiofonice.

19.00: Ora. Mersul vremii.

19.02: Rezultatele campaniei sanitare (IV) de **Dr. M. Isăceanu insp. g-ral sanitar Constanţa.**

19.12: Concert de muzică instrumentală şi de cameră (discuri): Uvertura din „Suita în sol minor" de Purcell (clavecin: Rudolph Dolmetsch); Largo de Vivaldi (violoncel: Pablo Casals); Quartet în mi bemol major de Beethoven (Quartetul Lénor).

20.00: Anul filosofic, de **Gr. Tăuşan.**

20.15: I. D. Teodoru (vioară): Sonata „Le tombeau" de Jean-Marie Leclair; Largo de Haendel (ac. de harmonium); II. **Hr. Popescu** (flaut acomp. de pian); Bach 1) Adagio din Sonata IV; 2) Adagio ma nontanto din Sonata V; III. **Th. Lupu** (violoncel): Adagio de Vivaldi (acomp. de harmonium); Adagio de Corelli (acomp. de pian); Largo de Vivaldi acomp. de harmonium); IV. Tocata şi Fuga în re minor de Bach (orgă: Fritz Heitmann-disc).

21.00: Anul bisericesc de Ion Savin.

21.15: „CONSTANTIN BRÂNCOVEANU" oratoriu de Sabin Drăgoi — Orchestra simfonică Radio, dirij. de **Ion Ghiga.**

22.00: Radio-jurnal (I); **Sport.**

22.15: Preludii şi muzică vocală de Wagner (discuri): Preludiu din „Lohengrin" (Orch. simf. din Filadelfia, dirij. de Leopold Stokowski); Rugăciune Elisabetei din „Tannhaeuser" (voce: Tiana Lemnitz); Preludiul act. III din „Maeştrii cântăreţi" (Orch. filarm. din Berlin); Povestirea Gralului din „Lohengrin" (voce: Franz Voelker); Preludiu din „Parsifal" (Orch. filarm. dirij. de Bruno Walter); Corul final din „Tannhaeuser" (Cor şi Orch. festivalurilor din Bayreuth, dirij. de Karl Elmendorff).

23.00: Radio jurnal (II).

23.15: Concert de noapte (discuri): **Muzică religioasă:** Kyrie de Victoria şi Psalm de Mauduit (Corul Catedralei din Dijon); Cor din „Requiem" de Brahms (cor şi orgă); Te chem, Isuse de Bach (Orch. simf. din Filadelfia, dirij. de Leopold Stokowski); Cântec religios de Eberlein şi Cântec religios de Burckner.

23.45: Jurnal pentru străinătate în limba franceză şi engleză.

253 m. NICE-COTE D'AZUR 60 kw.

20.15: Causerie. ★ 20.30: Concert. ★ 21: Jurnalul radio, met. ★ 21.30: Emisiune variată. ★ 22: Plăci. ★ 22.15: Inf. italiană.

269 m. PRAGA II. 5 Kw.

19: Emisiune germană ★ 20: Semnal orar, concert recreativ ★ 20.28: Muzică de dans plăci ★ 21: Vocea săptămânii ★ 21.15: Inf. sârbo-croată ★ 21.25: Plăci ★ 21.30: Inf. în română ★ 21.40: Recital violoncel ★ 22: Semnal orar, inf. germană ★ 22.15: Dansuri şi marşuri de Smetana ★ 23: Semnal orar, inf. franceză ★ 23.10: Plăci ★ 23.15: Inf. italiană ★ 23.25: Plăci ★ 23.30: Inf engleză ★ 23.40: Muzică uşoară-plăci ★ 23: Cântece pentru copii ★ 0.09: Serenade pentru instrumente de suflat, violoncel, contrabas de Dvorak ★ 0.34: Serenade pentru coarde.

291 m. KOENIGSBERG 100 Kw.

16.30: Sfaturi ★ 16.50: Pentru copii ★ 17.10: Concert distractiv ★ 18.40: Causerie ★ 18.50: Ştiri ★ 19: O convorbire la microfon ★ 19.20: Concert de orch. ★ 19.50: Actualităţi ★ 20: Conf. ★ 21: Reportaj de iarnă ★ 21.10: Concert de orchestră ★ 23: Ştiri, met., sport ★ 23.20: Conf. literară ★ 23.35: Trans. din Colonia, concert distractiv şi muzică de dans.

298.8 m. BRATISLAVA 13,5 kw.

1: Emisiune germană ★ 19.45: Ştiri de presă ★ 20.10: Inf. în maghiară ★ 20.20: Ştiri de presă în slovacă ★ 20.35: Actualităţi ★ 20.45: Emisiune teatrală ★ 21.50: Causerie ★ 22.10: Brno ★ 23: Praga ★ 21.15: Ştiri de presă ★ 23.25: Plăci ★ 24: Ştiri de presă în slovacă ★ 0.15-0.30: Plăci.

316 m. BRESLAU 100 kw

6.30: Plăci ★ 7: Gimnastică matinală 7.30: Concert matinal ★ 9: Met., convorbire în trei ★ 9.30: Pentru lucrători 10.30: Met., felicitări ★ 11: Cele mai frumoase cântece ale anului 1938 ★ 11.30: Pauză ★ 12.30: Ora, met., cota apelor ★ 12.45: Conf. ★ 13: Muzică de amiază ★ 15: Plăci ★ 16: Pauză ★ 17: Muzică de după amiază. In pauză povestiri ★ 19: Maeştrii limbii germane ★ 19.20: Concert bariton, pian ★ 20: Emisiune variată, orh., cor, solişti ★ 21: Reportaj ★ 21.10: Continuarea emisiunei variate ★ 22.25: Sonate pian Beethoven ★ 23: Inf. ★ 23.15: Din întâmplările timpului ★ 23.30: Muzică populară şi distractivă Orh., solişti ★ 1: Muzică nocturnă din Colonia.

325,4 m. BRNO 32 kw. 922 kHz.

19: Praga ★ 19.30: Actualităţi ★ 19.35: Inf. sociale ★ 19.40: Ştiri de presă ★ 19.55: Praga ★ 23.20: Ştiri de presă în germană ★ 23.35-24: Praga.

331,9 m. HAMBURG 100 kw.

16: Comunicate. ★ 16.15: Comunicatele pieţii. ★ 16.25: Muzică din filmele sonore şi din operete (plăci). ★ 16.50: Bul. met. ★ 17: Muzică distractivă (orch. şi solişti). ★ 18.15: Oră veselă. ★ 19: Intermezzo la plăci. ★ 19.15: Reportaj radiofonic. ★ 19.45: Meteorul. ★ 20: Melodii şi ritm. ★ 20.45: Actualităţi. ★ 21: Ştiri. ★ 21.10: Concert seral cu solo de piano. ★ 22.10: Concert de orch. ★ 23: Ştiri. ★ 23.30: Concert nocturn.

349,2 m. STRASSBURG 100 kw.

19.30: Recital orgă ★ 21: Jurnalul radio ★ 21.15: Inf. germană ★ 21.30: Valsuri celebre ★ 22: Inf. franceză şi germană ★ 22.15: Melodii şi arii la plăci ★ 22.30: Festival Mozart. Orh. Filarmonica din Paris ★ 0.30: Inf. met. bursa ★ 0.37: Inf. germană ★ 0.45: Muzică.

352,9 m. SOFIA 100 kw.

12: Muzică populară ★ 12.15: Concert de amiază ★ 12.45: Continuarea concertului ★ 13: Inf. ★ 13.10: Muzică variată 13.27: Poşta Radio-Sofia ★ 13.30: Inf. ★ 13.30: Inf. ★ 13.45: Muzică vocală şi instrumentală ★ 14.20: Muzică uşoară şi de dans ★ 18.30: Ora satului ★ 19.15: Muzică uşoară ★ 19.30: Causerie ★ 19.45 Recital vocal ★ 20.15: Schiţe de compozitori bulgari ★ 21.30: Inf. ★ 21.50: Concert ★ 22.50: Causerie în engleză ★ 23: Dansuri.

356.7 m. BERLIN 100 kw. 841 kHz.

16: Melodii din „Sânge polonez" de Nedbal ★ 16.15: Bursa ★ 17.30: Versuri cu muzică ★ 18.10: Lied-uri populare din Anglia, Scoţia, Irlanda şi America 18.30: Humor şi causerie ★ 19: Emisiune distractivă ★ 20: Muzică de Richard Strauss (plăci) ★ 20.45: Ecoul serii ★ 21: Inf. ★ 21.10: Serată dansantă ★ 23: Inf., met., sport ★ 23.20-1: Muzică populară şi distractivă (Orh. şi solişti).

369 m. MILANO 70 kw. 814 kHz.

20.10: Comunicate ★ 20.20: Plăci ★ 20.40: Lecţii de germană ★ 21: Semnal orar, comunicate, jurnalul radio ★ 21.20: Faptele zilei ★ 21.30: Plăci ★ „Fata regelui" tragedie lirică în 3 acte de Lualdi. După operă, met.

382.2 m. LIPSCA 120 kw. 785 kHz.

16.05: Pentru filatelişti ★ 16.25: Cântece ★ 16.50: Conf. ★ 17: Concert de după amiază ★ 19: Conf. ★ 19.20: Oră festivă de Andreas Weinberger ★ 20: Muzică de dans-plăci ★ 20.50: Revistă de seară ★ 21: Inf. ★ 21.10: Concert distractiv, muzic de Max Reger ★ 22.10: Cabinetul de curiozităţi. Şase tablouri din viaţă ★ 23: Inf., met., sport ★ 23.30-1: Muzică populară şi distractivă.

405.4 m. MÜNCHEN 100 kw.

16: Teatru de marionete ★ 16.30: Pauză ★ 17: Liber pentru emisiune. In pauză, ora, met. ştiri ★ 19: Lectură ★ 19.20: Trans. Nuernberg ★ 20: Conf. chimică ★ 20.10: Concert variat de solişti ★ 21: Ora, ştiri, met. ★ 21.10: O noapte în Bosfor" operetă în 3 acte de Joh. Strauss ★ 23: Ora, met., ştiri, sport ★ 23.20-1: Concert distractiv cu muzică de dans la plăci.

420.8 m. ROMA 50 kw. 713 kHz.

20: Inf. franceză şi engleză ★ 20.10: Comunicate ★ 20.20: Plăci ★ 20.40: Lecţii de germană ★ 21: Semnal orar, comunicate, jurnalul radio ★ 21.20: Faptele zilei ★ 22: Concert simfonic ★ 23.40: Plăci ★ 24: JuJrnalul radio, bul. met. ★ 0.15: Muzică de dans.

431.7 m. PARIS P. T. T. 120 kw.

20: Cântece ★ 20.15: Jurnalul radio ★ 20.30: Recital orgă ★ 21: Inf., jurnalul radio ★ 21.30: Melodii ★ 21.45: Fantezie radiofonică ★ 22.15: Causerie actuală ★ 22.30: Piesă radiofonică ★ 0.30: Inf., jurnalul radio, met. ★ 0.43: Bursa ★ 0.45: Plăci.

437,3 m. BELGRAD 20 kw. 686 kHz.

19: Concert ★ 19.30: Plăci ★ 20.30: Ora Naţiunii ★ 20.50: Reportaj ★ 21: Arii diverse ★ 21.30: Concert orh. radio ★ 22.30: Cântece populare ★ 23: Ştiri de presă ★ 23.15: Concert pian.

443,1 m. SOTTENS 100 kw.

19.30: Muzică din operete ★ 19.50: Conf. ★ 20: Sonate pentru pian, de Beethoven ★ 20.30: Scrisorile şi arta ★ 20.40: Conf. medicală ★ 20.50: Inf. ★ 21: Caleidoscop radiofonic ★ 21.30: Seară de cântece ★ 23.15: Muzică uşoară.

455,9 m. KÖLN 100 kw. 658 kHz.

17: Muzică de după amiază ★ 19: Povestiri ★ 19.20: Conf. 19.30: Causerie ★ 19.50: Muzică la plăci ★ 20: Oglinda timpului ★ 20.10: Oră filantropică ★ 22: Plăci ★ 22.30: Coruri masculine din toate ţinuturile ★ 23: Inf. ★ 23.15: Muzică la plăci ★ 23.30: Muzică populară şi distractivă ★ 1-4: Muzică nocturnă din Viena.

463 m. LYON P. T. T. 100 kw.

21: Varietăţi. ★ 21.30: Jurnalul radio, met. ★ 22: Plăci. ★ 22.10: Ştiri de presă. ★ 22.15: Cronica medicală. ★ 22,22: Conf. ★ 22.30: Seară lirică. ★ 0.30: Inf. met. ★ 0.45: Varietăţi. ★ 1.15: Inf. germană.

470.2 m. PRAGA 120 kw. 638 kHz.

7.15: Emisiune matinală: muzică, ştiri de presă. ★ 10.45: Slujbă. ★ 10.55: Bul. hidrografic. ★ 10.56: Plăci. ★ 11.10: Radio agricol, met, bursa. ★ 13: Semnal orar, bursa agricolă. ★ 13.10: Bul. hidrografic. ★ 13.11: Plăci. ★ 13.30: Ştiri de presă, bul. met. ★ 13.45: Comunicate. ★ 13.50: Plăci. ★ 14: Semnal orar. ★ 14.05: Brno. ★ 14.50: Pentru industrie şi comerţ. ★ 15: Bursa. ★ 16.10: Comunicate. ★ 16.15: Muzică din opere celebre. ★ 16.45: Causerie. ★ 17: Ştiri de presă. ★ 17e.10: Bratislava. ★ 18.10: Brno. ★ 18.40: Plăci. ★ 19: Pentru soldaţi. ★ 19.30: Radio agricol. ★ 19.40: Pentru lucrători. ★ 19.50: Plăci. ★ 19.55: Comunicate. ★ 20: Semnal orar, ştiri de presă. ★ 20.15: Jurnalul vorbit. ★ 20.25: Cântece slovace. ★ 20.50: Causerie. ★ 21.05: Concert popular, orh. radio şi solişti. ★ 22: Semnal orar, ştiri de presă. ★ 22.10: Trei acte radiofonice. ★ 23: Semnal orar, ştiri de presă. ★ 23.20: Cronică, sport. ★ 23.20-24: Plăci.

492 m. FLORENŢA 20 Kw.

20: Muzică variată ★ 20.20: Cântece moderne ★ 20.40: Lecţii de germană ★ 21: Semnal orar, comunicate, jurnalul radio ★ 21.30: Emisiune teatrală. In continuare, muzică de dans ★ 23.30: Muzică de dans.

506.8 m. VIENA 120 kw. 592 kHz.

16: Inf. locale ★ 16.30: Pentru marinari ★ 17: Concert de după amiază ★ 18: Causerie ★ 18.10: Concert de după amiază ★ 19: Convorbiri ★ 19.15: Dansuri vesele ★ 20: Artişti mari ★ 20.30: Actualităţi ★ 21: Inf., met. ★ 21.10: O plimbare muzicală (orh., solişti) ★ 22.30: Oră camaraderească ★ 23: Inf. ★ 23.30: Muzică populară şi distractivă, din Stuttgart ★ 1-4: Muzică nocturnă din Colonia.

523 m. STUTTGART 100 kw.

17: Emisiune de după amiază ★ 18: Melodii plăci ★ 19: Din timp şi viaţă ★ 20: Scenă radiofonică din timpurile romantice ★ 21: Inf. ★ 21.15: Emisiune muzicală din Frankfurt. Melodii italiene ★ 23: Inf., met., sport ★ 23.30: Muzică populară şi distractivă ★ 1-3: Concert nocturn.

549 m. BUDAPESTA 120 kw.

13.10: Plăci. In pauză la 13.30: Inf. ★ 14.30: Concert Orh. Radio ★ 15.35: Inf. ★ 17.15: Conf. pentru gospodine ★ 17.45: Inf. ★ 18: Pentru agricultori ★ 18.30: Recital pian ★ 19: Dialog ★ 19.30: Causerie ★ 19.35: Orh. de ţigani ★ 20.05: Inf. ★ 20.10: Inf. slovacă şi ruteană ★ 20.25: Nikolaus Huebner cântă la violoncel. Concert în cadrul schimbului artistic german-ungar. (Bach, Hervelois, Locatelli, Dambé, Haydn Beethoven) ★ 21: „Elisabetha" operetă de Huszka. Trans. teatrul Ungar. In pauză, inf. După retransmisiune, inf. germană, italiană, engleză şi franceză. Apoi, orh. de ţigani ★ 1.05: Inf.

HELLESENS:
BATERII USCATE PENTRU LAMPI DE MANA, RADIO TELEFONIE, CEASURI
N I F E:
BATERII FERRONICHEL
REPREZENTANŢA GENERALĂ ŞI DEPOZIT: ERICSSON S.A.R.
Tel. 3.26.80 Spl. Unirii 13 Bucureşti

1293 m. LUXEMBURG 150 kw.

20.40: Bul. met. în germană şi franceză ★ 20.45: Pentru doamne ★ 20.55: Cronica artistică ★ 21: Inf. franceză ★ 21.10: „Voci din lume" ★ 21.45: Causerie ★ 22.15: Varietăţi ★ 23: Bursa 23.10: Portrete radiofonice ★ 23.40: Concert simfonic ★ 1: Muzică de dans-plăci.

1339 m. VARŞOVIA 120 kw.

7.30: Cântec religios ★ 7.35: Gimnastică ★ 7.50: Muzică-plăci ★ 8: Jurnalul radio ★ 8.15: Plăci ★ 9: Pauză ★ 12.57: Semnal orar, fanfară ★ 13.03: Emisiune de prânz ★ 14: Pauză ★ 16: Causerie penru tineret ★ 16.15: Dialog ★ 16.30: Muzică pentru orh. ★ 17: Jurnalul radio ★ 17.08: Inf. economice ★ 17.20: Duo vocal ★ 17.45: Foileton ★ 18: Compozitori din Lwow ★ 19.40: Program rezervat ★ 19: Pentru tineret ★ 19.30: Causerie muzicală ★ 20: Concert de divertisment (Orh. de salon) ★ 21.35: Inf., jurnalul radio, met., sport ★ 22: Conf. ★ 22.10: Muzică-plăci ★ 22.30: Recitări ★ 23.02: Orh. simfonică ★ 3.55: Ştiri de presă ★ 24: Noutăţi, jurnalul radio, inf., met. ★ 0.05-0.55: Concert, muzică poloneză. Opere de Zelenski (Orh. cameră).

1500 m. DROITWICH 150 kw.

19: Arii, tenor ★ 19.20: Orh., muzică variată ★ 20: Inf. 20.20: Conf. ★ 20.40: Cronică teatrală ★ 21: Plăci noui ★ 21.30: Romanţă cu muzică ★ 22.30: Conf. dialogată ★ 23: Inf. ★ 23.25: Simfonia 3-a de Schumann ★ 24: Slujbă ★ 0.20: Reportaj din America ★ 0.35: Quintet coarde ★ 1.15: Orh., muzică uşoară ★ 1.30-2: Dans plăci.

1571 m. DEUTSCHLANDS 60 Kw.

16: Met., bursa ★ 16.15: Muzică nouă 17: Muzică de după amiază ★ 19: Sport 19.15: Muzică pentru solişti (Schumann, Pfitzner, Beethoven) ★ 19.45: Causerie 20: Ecoul Germaniei ★ 20.15: Opere de Richard Wetz. In continuare causerie ★ 21: Inf., met. ★ 21.10: Muzică de seară 22: „Mina Magdalena" scenă veselă de Goetz ★ 22.30: Muzică de seară (continuare) ★ 23: Met., sport ★ 23.30: Muzică nocturnă ★ 23.45: Reportaj ★ 24: Concert, muzică Rachmaninoff, Alfven, Sibelius).

1648 m. RADIO-PARIS 80 kw.

19.05: Muzică de cameră ★ 19.45: Matineu clasic ★ 21: Muzică variată ★ 21.45: Plăci ★ 22: Causerie ★ 22.15: Recital vioară ★ 22.30: Concert de orh. ★ 0.30: Cronică ★ 0.45: Semnal orar, inf. 1: Muzică la plăci.

VINERI!

Vineri 6 Ianuarie 1939

1875 m. RADIO-ROMÂNIA 150 kw. 160 kHz.

364,5 m. BUCUREŞTI 12 kw. 823 kHz.

ORA DIMINEŢII

(6.45—8.00)

8.30: Deschiderea emisiunii:

— Gimnastică ritmică:

— Sfaturi medicale.

— Concert de dimineaţă (discuri): Uvertură la „Regele a spus" de Delibes; Vals de Carena; Selecţiuni din „Bal la Savoy" de Abraham; Balet din „Hamlet" de Thomas.

— Sfaturi gospodăreşti.

— Inchiderea emisiunii.

12.00: Muzică variată (discuri): Orientală şi Andaluză de Granados (Orch. simf. dirij. de Eugene Goossens); Adagio din „Sonata lunei" şi Adagio din „Patetica" de Beethoven (Orch. filarm.); Selecţiuni din valsurile lui Chopin (Orch. Operii din Berlin); Melodie de Rimsky-Korsakoff şi Melodie de De Angelis (voce: Tito Schipa); Potpuriu din „Carmen" de Bizet (Orch. filarm. din Berlin; Vals din „Cavalerul rozelor" de Richard Strauss (vioară: Vasa Prihoda); Antract şi Balet din „Rosamunda" de Schubert (Orch. filarm. din Berlin, dirij. de Wilhelm Furtwaengler); Marş turc de Mozart (Orch. filarm. din Viena, dirij. de Karl. Alwin).

13.00: Ora. Culturale. Sport. Cota Dunării.

13.10: Concert de prânz — Orchestra „Luceafărul" (voce: **Alex. Bojenescu**): Comediantul-uvertura de Wetzel; O zi

fericită — foxtrot de Boerschel; Culcă-ţi căpuşorul pe umărul meu-tango de Richard; Plânge-ţi nenorocul, tango de Preotescu; noapte bună, îngeraşul meu — slowfox de Wrubel; Fără răsuflare — foxtrot de Sandauer; Săraca inimioară — foxtrot de Mircea Alexe; Un tango argentin de Joselito; Cât mi-eşti de dragă — tango de Alex. Bojenescu Habar n'ai tu — slowfox de Vasilescu.

14.10: Radio jurnal.

14.30: Continuarea concertului Orchestrei „Luceafărul": Liliacul — fantezie foxtrot de Kochman pe motive din opereta lui Strauss; Capriciu-vals-intermezzo de Grit (solo saxofon: **Busuioceanu);** Cei patru aşi ai valsului-potpuriu de valsuri de Hartman; Să-mi scri dacă vii la Bucureşti-tango de Walter Vogel (voce); Le Jam — noul dans din filmul „Amanda" de Berlin; Miezul nopţii în castelul fantomă — intermezzo de jazz de Lang.

15.10: Publicaţii. Radio jurnal.

18.00 Ora. Mersul vremii.

18.02: Rezultatele campaniei sanitare (V) de **Dr. C. Sufleri, insp. g-ral sanitar Chişinău.**

18.12: Concertul Fanfarei Gardienilor Publici, cond. de **Cpt. Georgescu:** Alba Iulia-marş de Vămăşescu Vals de Olga Văitoianu; Uvertură la „Lysistratra" de Paul Lincke; Umbra lui Ştefan cel Mare — fantezie de Eduard Caudella; Cinci dansuri româneşti; Babilonia-foxtrot de Denior; Colonel Mihăilescu-marş de Furcoi.

19.00: Anul social şi muncitoresc, de **Mihail Ralea, ministrul Muncii.**

19.15: Concert în re major pentru vioară şi orchestră de Brahms (vioară: Fritz Kreisler şi Orch. Operii din Berlin, dirij. de Leo Blech-discuri).

20.00: La apa Iordanului, de **Pr. Gala Galaction.**

20.15: Muzică religioasă (discuri): Crucifixus, Resurrexit, Benedictus şi Osana din „Missa în si minor" de Bach (Cor şi orch. simf. din Londra, dirij. de Albert Coates).

20.35: SEARĂ DE OPERĂ „NUNTA LUI FIGARO" operă în 4 acte de **Mozart** (Transmisie dela Opera Română).

DISTRIBUŢIA

Figaro	Gh. Folescu
Contele Almaviva	Şerban Tassian
Bartholo	N. Secăreanu
Antonio	G. Oprişan
Don Basilio	Lucian Nanu
Don Curzio	Eugen Popescu
Contesa	Maria Cojocăreanu
Suzana	Emilia Guţianu
Cherubin	Valentina Creţoiu-Tassian
Marcelina	Tana Nanescu
Barbarina	Florica Popovici

Conducerea muzicală: **I. Nonna Otescu.**

In pauza I. (21.20-21.35): Recital de poezie de **Dimitrie Nanu.**

In pauza II. (22.20-22.35): Radio-jurnal; Sport.

In pauza III. (23.15-23.30): Jurnal pentru străinătate în limba franceză şi germană.

253 m. NICE-COTE D'AZUR 60 Kw.

20.10: Plăci. ★ 20.15: Varietăţi. ★ 20.30: Concert. ★ 21: Jurnalul radio, met. ★ 21.30: Varietăţi. ★ 22.15: Inf. italiană. ★ 22.30: Seară lirică. ★ 0.30: Inf. met. ★ 0.45: Inf. italiană.

269 m. PRAGA II. 5 Kw.

16.28: Muzică de dans-plăci ★ 18.45: Inf. în rusă ★ 19: Emisiune germană ★ 20: Orh. militară ★ 20.30: Legendă de Crăciun ★ 20.55: Plăci ★ 21: Vocea zilei ★ 21.15: Inf. sărbo-croată ★ 21.25: Plăci ★ 21.30: Inf. în română ★ 21.40: Concert de Falla ★ 22: Semnal orar, inf. în germană ★ 22.15: Muzică de dans ★ 23: Semnal orar ★ 23: Inf. franceză ★ 23.10: Plăci ★ 23.15: Inf. italiană ★ 23.25: Plăci ★ 23.30: Inf. engleză ★ 23.40: Muzică uşoară-plăci ★ 24: Muzică din operete. Imn naţional.

291 m. KOENIGSBERG 100 Kw.

16.30: Serată festivă ★ 17: Concert distractiv ★ 18.35: Reportaj radiofonic ★ 18.50: Ştiri ★ 19: Conf. ★ 19.20: Concert seral ★ 19.50: Actualităţi din patrie ★ 20: Concert vocal şi instrumental ★ 20.30: Actualităţi ★ 21: Ştiri, met., sport ★ 21.10: Concert comemorativ de orch. şi solişti ★ 23: Ştiri, met., sport ★ 23.20: Reportaj radiofonic ★ 23.35: Muzică de dans.

298.8 m. BRATISLAVA 13,5 kw.

19: Emisiune germană ★ 19.45: Ştiri de presă ★ 20.10: Inf. în maghiară ★ 20.20: Ştiri de presă în slovacă ★ 20.35: Actualităţi ★ 20.45: Emisiune teatrală ★ 21.50: Causerie ★ 22.10: Brno ★ 23: Praga ★ 23.15: Ştiri de presă ★ 23.25: Plăci ★ 24: Ştiri de presă în slovacă ★ 0.15-0.30: Plăci.

316 m. BRESLAU 100 kw

6.30: Plăci ★ 7: Met., gimnastică matinală ★ 7.30: Concert matinal ★ 9: Verset din Biblie, met., gimnastică ★ 9.30: Muzică de dimineaţă ★ 10.30: Met., felicitări ★ 11: Reportaj ★ 11.45: Pauză ★ 12.30: Ora, met., cota apelor ★ 12.45: Conf. ★ 13: Concert de amiază ★ 15: Muzică variată, orh. de dans ★ 16: Pauză ★ 17: Concert de după amiază ★ 19: Conf. ★ 19.15: Povestire ★ 19.25: Sunete veseleplăci ★ 19.55: Pentru gospodine ★ 20: Reportaj radiofonic ★ 20.15: Muzică de fanfară ★ 21: Reportaj ★ 21.10: Muzică de fanfară (continuare) ★ 22: Emisiune pentru Germanii din străinătate ★ 23: Inf. ★ 23.20: Reportaj sportiv ★ 23.30: Muzică distractivă ★ 1: Muzică nocturnă din Viena.

325,4 m. BRNO 32 kw. 922 kHz.

19.45: Ştiri de presă în germană ★ 19.55: Praga ★ 21.45: Conf. ★ 22: Praga ★ 22.10: Orh. Radio şi solişti ★ 23: Praga ★ 23.20: Ştiri de presă în germană ★ 23.25: Plăci ★ 23.50-24: Inf. esperanto.

331,9 m. HAMBURG 100 kw.

16.25: Concert variat de orch. ★ 16.50: Bul. met. ★ 17: Concert festiv. ★ 19: Lumea copilului. ★ 19.10 Concert de solişti. ★ 19.45: Meteorul. ★ 20: Dansul instrumentelor ★ 20.45: Actualităţi. ★ 21: Ştiri. ★ 21.10: Arans. Viena, muzică din operele italiene. (Orch. simfonică şi solişti). ★ 23: Ştiri. ★ 23.20: Reportaj radiofonic. ★ 23.40: Concert distractiv.

349,2 m. STRASSBURG 100 kw.

21.30: Concert variat (II) ★ 22: Inf. franceză şi germană ★ 22.15: Marşuri militare ★ 22.30: Emisiune lirică ★ 0.30: Inf. met. bursa ★ 0.37: Inf. germană ★ 0.45: Muzică ★ 1: Concert nocturn.

352,9 m. SOFIA 100 kw.

8: Melodii populare de Crăciun ★ 12: Muzică populară ★ 12.30: Causerie ★ 12.45: Concert de amiază ★ 13.27: Radio-Sofia ★ 13.30: Inf. ★ 13.45: Muzică populară ★ 14.20: Muzică uşoară şi de dans ★ 17.30: Ora familiei ★ 18.30: Pentru copii ★ 19.45: Cântece de Crăciun ★ 20.10: Humor ★ 20.20: Cântece ★ 20.50: Varietăţi ★ 21: „Koledari" suită de Tzanko Tzankov, cor şi orh. radio ★ 21.30: Inf. ★ 21.55: Cântece ★ 22.15: Humor ★ 23.30: Muzică populară şi uşoară 23: Dansuri.

356.7 m. BERLIN 100 kw. 841 kHz.

16: Plăci ★ 16.15: Bursa ★ 17.30: Din lumea sporturilor ★ 18: Sonată pentru clarinet şi pian de Reger ★ 18.30: Conf. medicală ★ 18.50: Lectură ★ 19: Emisiune distractivă ★ 20: Muzică de pe scenele teatrale din Berlin ★ 20.45: Ecoul serii ★ 21: Inf. 21.10: Oră muzicală veselă, variată ★ 22: „Max şi Moritz", muzica de Schultze ★ 23: Inf., met., sport ★ 23.30-1: Muzică distractivă din Dresda.

369 m. MILANO 70 kw. 814 kHz.

20: Plăci ★ 20.20: Plăci ★ 20.40: Lecţii de engleză ★ 21: Semnal orar, comunicate, jurnalul radio ★ 21.20: Faptele zilei ★ 21.30: Concert de orh. ★ 22: Concert simfonic şi coral ★ 24: Jurnalul radio, met. ★ 0.15: Muzică de dans.

382.2 m. LIPSCA 120 kw. 785 kHz.

16.30: Conf. ★ 16.45: Conf. ★ 17: Concert orh. militară şi solişti ★ 19: Conf. ★ 19.15: Muzică pentru pian ★ 19.40: Conf. ★ 20: Concert de mandoline ★ 20.50: Revistă de seară ★ 21: Inf. ★ 21.10: Muzică din Dresda. Muzică şi piesă teatrală. Orh. Filarmonică ★ 23: Inf., met., sport ★ 23.30-1: Muzică distractivă din Dresda.

405.4 m. MÜNCHEN 100 kw.

16: Causerie ★ 16.15: Pauză ★ 16.40: Povestiri ★ 17: Concert distractiv. In pauză, ora, met., ştiri ★ 18.10: Trans. Bayreuth, reportaj muzical ★ 19: Conf. ★ 19.20: Concert de solişti ★ 20: Causerie ★ 20.10: Oră veselă ★ 21: Ora, ştiri, met. ★ 21.10: Concert cu muzică romantică ★ 22.10: Concert seral, orh. Radio ★ 23: Ora, ştiri met., sport ★ 23.20: Pentru skiori ★ 23.35: Muzică distractivă.

420.8 m. ROMA 50 kw. 713 kHz.

20: Inf. franceză şi engleză ★ 20.20: Plăci ★ 20.40: Lecii de engleză ★ 21: Semnal orar, jurnalul radio, comunicate ★ 21.20: Faptele zilei ★ 22: Trans. unei operte în 3 acte ★ 24: Jurnalul radio, met. ★ 0.15: Muzică de dans.

431.7 m. PARIS P. T. T. 120 kw.

20.15: Jurnalul radio ★ 20.30: Trans. Strassburg, concert ★ 21: Inf., jurnal radio ★ 21.30: Plăci caracteristice ★ 22: Melodii ★ 22.15: Conf. ★ 22.30: Muzică simfonică ★ 0.30: Inf., jurnalul radio ★ 0.43: Bursa ★ 0.45: Plăci.

437,3 m. BELGRAD 20 kw. 686 kHz.

20.30: Ora Naţiunii ★ 20.50: Reportaj ★ 21: Piesă radiofonică ★ 21.45: Concert coral ★ 22.30: Muzică populară ★ 23: Ştiri de presă ★ 23.15: Muzică de dans.

443,1 m. SOTTENS 100 kw.

19.50: Bul. săptămânii ★ 20.05: Sport ★ 20.10: Intermezzo ★ 20.15: Reportaj ★

Invenţiuni practice cetrebuesc făcute
Cum lucrează inventatorii
Invenţiuni făcute din întâmplare
Invenţiunile naturei
Cum s'a născut T. F. F., telefonul şi telegraful
Invenţiunile prevăzute de Jules Verne
Fantezie şi realitate în televiziune
Noile utilizări ale undelor scurte
Minunile ochiului electric
Incotro merge radiofonia

Toate aceste chestiuni de actualitate şi multe altele încă, sunt lămurite, pe înţelesul tuturor, în cartea

„INVENŢIUNI ŞI INVENTATORI"

de ING. I. ŞERBAN

de curând apărută

172 pagini 48 ilustraţii Preţul 40 lei

20.50: Inf. ★ 21: Operetă de Offenbach 22.50: Conf.

455,9 m. KÖLN 100 kw. 658 kHz.

17: Melodie şi ritm ★ 18.30: Povestiri, proverbe şi lied-uri ★ 19: Conf. ★ 19.15: Oră comemorativă ★ 20.15: Seară festivă (plăci) ★ 21: Inf. ★ 21.10: Veselă e vânătoarea ★ 22: Scrisoare de dragoste cu muzică ★ 23: Inf. ★ 23.20: Pentru skiori ★ 23.30: Muzică distractivă ★ 1: Cântece de Crăciun ★ 1.40-4: Muzică variată şi distractivă.

463 m. LYON P. T. T. 100 kw.

★ 21.30: Jurnalul radio. ★ 22: Plăci. ★ 22.10: Ştiri de presă. ★ 22.15: Cronica sportivă. ★ 0.30: Noutăţi, met. ★ 0.45: Varietăţi. ★ 1.15: Inf. germană. ★ 1.22: Concert nocturn.

470.2 m. PRAGA 120 kw. 638 kHz.

7.45: Emisiune matinală. ★ 8.20: Slujbă. ★ 8.30: Program popular. ★ 9.30: Pentru lucrători. ★ 9.45: Plăci. ★ 10: Meditaţii. ★ 10.15: Sfânta Ludmila, oratoriu de Dvorak. ★ 10.45: Conf. ★ 11: Concert orh. Filarmonica. ★ 11.55: Emisiune literară. ★ 12.20: Cărţi noui. ★ 12.25: Quartet nr. II re major op. 35 de Novak. ★ 13: Clopote dela catedrală. ★ 13.05: Ştiri de presă. ★ 13.25: Comunicate. ★ 13.30: Concert de orh. ★ 14.50: Radio agricol ★ 15.25: Programul următor. ★ 15.30: Trans. Teatrul Naţional din Praga, operă de Dvorak. ★ 18: Mor Ostrava. ★ 18.40: Causerie. ★ 19: Concert orh. Radio şi solişti. ★ 19.30: Muzică uşoară. ★ 19.55: Comunicate ★ 20: Semnal orar, ştiri de presă. ★ 20.10: Jurnalul vorbit. ★ 20.20: Program variat. ★ 21.45: Causerie. ★ 22: Semnal orar, ştiri de presă. ★ 22.10: Concert (Brno). ★ 23: Semnal orar, ştiri de presă, cronică, sport ★ 23.20—24: Plăci.

492 m. FLORENŢA 20 Kw.

20: Muzică variată ★ 20.20: Quartet ★ 21: Semnal orar, comunicate, jurnalul radio ★ 21.20: Faptele zilei ★ 21.30: Dansuri vechi pentru vioară şi pian ★ 22: „Beethoven" un act de Alberto Colantuoni ★ 22.30: Orh. ritmică şi de dans ★ 23.30: Muzică de dans.

506.8 m. VIENA 120 kw. 592 kHz.

16: Inf. locale ★ 16.30: Melodii veselă-plăci ★ 16.45: Conf. ★ 17: Concert de după amiază ★ 19: Pentru tineretul hitlerist ★ 19.30: Pentru cinefili ★ 19.45: Scenă radiofonică ★ 20.30: Actualităţi ★ 21: Inf., met. ★ 21.10: Din opere italiene Wiener Simfoniker şi solişti ★ 23: Inf. ★ 23.20: Pentru patinori ★ 23.30: Muzică la două viori ★ 24: Muzică distractivă şi de dans ★ 1-4: Muzică variată.

523 m. STUTTGART 100 kw.

17: Concert de după amiază ★ 18: Causerie ★ 19: Din timp şi viaţă, varietăţi ★ 20: O oră veselă şvabă ★ 21: Inf. ★ 21.15: „Flautul fermecat" operă de Mozart ★ 23.30: Inf., met., sport ★ 23.45: Plăci ★ 1-3: Concert nocturn, muzică de fanfară.

549 m. BUDAPESTA 120 kw.

9: Plăci ★ 10.40: Inf. ★ 11: Serviciul religios catolic ★ 12.20: Slujbă ★ 13.35: Concert Orh. Operei. In pauză la 14.10: Conf. ★ 15: Orh. de ţigani ★ 15.30: Conf. ★ 16: Concert corul orbilor ★ 17.10: Conf. ★ 17.30: Lied-uri ungare la două piane ★ 18: Concurs de jocuri literare ★ 18.30: Orh. de jazz ★ 19: Conf. ★ 19.30: Despre limba ungară, conf. ★ 19.35: Plăci ★ 20.05: Inf. ★ 20.10: Inf. slovacă şi ruteană ★ 20.25: Fleta (plăci) ★ 20.50: Reportaj sportiv ★ 21: „Abatele Constantin" comedie de Halevy ★ 22.40: Inf. ★ 23: Orh. de ţigani. In pauză la 23.30: Inf. germană şi italiană ★ 24: Inf. engleză şi franceză ★ 0.10: Concert Orh. Radio. Coates, Albeniz, Liszt, Boccherini, de Falla, Losonczy, Mussorgsky ★ 1.05: Inf.

APARATELE DE RADIO
PHILIPS ŞI MINERVA
în depozit permanent şi vânzare în rate mici lunare la magazinele
ELECTRO TRIUMPH Str. Smârdan No. 43 Telefon 4.47.84
ŞI
RADIO LUMINA Str. Smârdan No. 15 Telefon 4.43.29

1293 m. LUXEMBURG 150 kw.

20.45: Pentru doamne ★ 21: Inf. franceză ★ 21.10: „Voci din lume" ★ 21.45: Un sfert de oră artistică ★ 22: Gala vedetelor ★ 22.30: Quintet ★ 22.55: Bursa ★ 23: Causerie ★ 23.15: Varietăţi ★ 23.45: Conf. ★ 24: Inf. mondiale ★ 0.05: Reportaj ★ 0.20: Cronica cinematografică ★ 0.30: Muzică de cameră-plăci ★ 1: Muzică de dans.

1339 m. VARŞOVIA 120 kw.

8.15: Cântec de Crăciun ★ 8.20: Muzică matinală, orh. Radio ★ 9: Jurnalul radio ★ 9.15: Programul următor ★ 9.20: Concert de orh. ★ 10: Cântece slave ★ 10.30: Plăci ★ 11: Trans. dela catedrală ★ 12.57: Semnal orar, fanfară ★ 13.03: Concert simfonic matinal (Orh. simfonică, pian) (Beethoven, Weber, Moniuszko, Grieg Mlynarski) ★ 14: Schiţă literară ★ 14.15: Muzică de prânz ★ 15.35: Pentru copii ★ 16: Causerie ★ 17: Comedii ★ 18: Recital vioară. (Paderewski, Szymanowski, Wieniawski) ★ 18.30: „Geisha" operetă de Jones ★ 20.30: Concert de divertisment (orh. simfonică). Ceaikowski, Delibes, Coates, Gounod) ★ 21.30: Inf., sport, jurnalul radio, met. ★ 22: Lectură ★ 22.15: Plăci ★ 23: Emisiune veselă ★ 23.30-0.55: Muzică de dans, orh. radio şi voce. In pauză la 24: Inf., jurnalul radio, met.

1500 m. DROITWICH 150 kw.

20.25: Piesă radiofonică ★ 20.45: Reportaj ★ 21: Muzică din filme ★ 21.45: Trio coarde, Brahms ★ 22.20: Conf. ★ 23: Inf. ★ 23.25: Conf. ★ 23.45: Simfonic ★ 1: Orh., muzică uşoară ★ 1.30-2: Dans-plăci.

1571 m. DEUTSCHLANDS 60 Kw.

16: Met., bursa ★ 16.15: Plăci ★ 16.30: Scene radiofonice ★ 17: Muzică de după amiază ★ 19: Piesă pentru tineret ★ 19.25: Causerie literară ★ 19.40: Muzică la trautonium ★ 20: Ecoul Germaniei ★ 20.15: Bombe de ghiaţă executat de duo de pian ★ 21: Inf., met. ★ 21.15: Muzică dela Gewandhaus din Lipsca. (Ravel, Strawinsky) ★ 22: „Moartea în mâini" piesă radiofonică de Günther Eich ★ 23: Met., sport ★ 23.30: Reportaj sportiv 23.30: Muzică nocturnă ★ 23.45: Reportaj ★ 24-1: Muzică italiană. (Alfano, Respighi, Parodi, Martucci, Rossini).

1648 m. RADIO-PARIS 80 kw.

19.05: Muzică de cameră ★ 19.45: Radio educativ ★ 20: Conf. ★ 20.15: Muzică de Fauré şi Chausson ★ 20.45: Actualităţi literare ★ 20.55: Cronică ★ 21: Muzică variată ★ 22: Causerie ★ 22.15: Recital vioară ★ 22.30: Emisiune teatrală ★ 23.30: Inf., ştiri de presă ★ 0.30: Plăci ★ 0.45: Semnal orar, inf. ★ 1: Concert nocturn.

SAMBATA

Sâmbătă 7 Ianuarie 1939

1875 m. RADIO-ROMÂNIA 150 kw. 160 kHz.

364,5 m. BUCUREŞTI 12 kw. 823 kHz.

ORA DIMINEŢII

8.30: Deschiderea emisiunii.

— Gimnastică ritmică.

— Sfaturi medicale.

— Concert de dimineaţă (discuri): Două polci de Poerschmann; Selecţiuni din „Mikadoul" de Sullivan; Fantezie din „Coppelia" de Delibes; Melodie de Amers Sketch american de Mygdleton.

Sfaturi gospodăreşti

— Inchiderea emisiunii.

12.00: Muzică variată (discuri): Uvertură la „Puterea destinului" de Verdi (Orh. filarm. din Berlin, dirijată de Schmidt-Isserstedt); Mary de Richardson şi Dragostea mea e ca un roşu trandafir (voce: Joseph Hislop); Potpuriu din „D-na Butterfly" de Puccini (Orh. filarm. din Berlin, dirij. de Franz Reuss) Selecţiuni de melodii (voce: Paul Robeson; Valsuri din operetele „Prinţesa dolarilor" şi „După divorţ" de Leo Fall; Rosemarie de Jcede şi Melodie de Geisler (voce: Karl Schmidt-Walter); Serenadă de Meisel şi Tango de Grothe; Piesă caracteristică de Krome şi Polka de Glombig.

13.00: Ora. — Culturale. Sport — Cota Dunării.

13.10: Concert de prânz — Orchestra Grigoraş Dinicu Viorica-horă boerească şi Hora lui Panait; Vals de Ski de Edwards; Parcă eri ne-am iubit-tango de Vasilache; Menuet de Beethoven (solo vioară); Serenadă de Barnabe; Pe aripa-ţi sburătoare şi Cât nu mai aveţi credinţă; Două sârbe de G. Dinicu; Idilă pasională-vals de Razigade; La Macaquita-rumba de Dumas; La căsuţa de sub paltin şi Hora lui Hipan; Arii naţionale.

14.10: Radio-jurnal.

14.30: Continuarea concertului Orhestrei Grigoraş Dinicu: Mi-e dor şi Hora Stacatto de G. Dinicu; Aşteaptă de Lenoir; Amintire din Monte-Carlo de G. Di-

nicu; Mă duce dorul iar spre tine-tango de Dendrino; Ay, Ay, Av. de O. Perez; Aşa de mică de Claret; Arii naţionale.

15.10: Varietăţi; Radiofonice.

17.00: ORA STRĂJERILOR: (Ora literar-artistică):

I. **„Legenda Sarmisagetuzei"**, scenetă radiofnică, de **George Acsinteanu.**

II. **„Străjerul spune totdeauna adevărul"** scenetă radiofonică de **avocat Savopol.**

18.15: ORA „MUNCĂ ŞI VOE BUNĂ":

I. — **Conferinţă pentru muncitori.**

II. **Muzică:**

III. **Din câmpul muncii** (Comunicări).

19.15: Ora. — Mersul vremii.

19.17: Concert de mandolină şi chitară-Quartetul „Baikal", cond. de **Boris Vulpe:** Selecţiuni din „Liliacul" de Johann Strauss; Pizzicati din „Silvia" de Delibes; Minte-mă de Ionel Fernic (ghitara: **Alexandru**); Două ghitare aranjat de Boris Vulpe; Vals capriciu de Dobrohotov (balalaică: **L. Bantzgaf**); Cântec popular rusesc.

19.55: Jean Moscopol: Sketch muzical cântat şi fluerat.

20.20: Ceasul vesel: Stroe şi Vasilache.

20.35: Cântece cu Ion, Ionică, Ionel şi Ioana: Maria Tănase, Alex. Bojenescu, Ştefan Sava (voce); acomp. de: **Vasile Julea** (vioară), **Boldeanu** (pian), **Cârlig** (ţambal) **Dânga** (bas). **Maria Tănase:** a) Foae verde, lin pelin; b) Uite mamă la Ionel; **Al. Bojenescu:** a) Daolică Ioane; b) Ionel Ionelule; **Ştefan Sava:** a) Ionel de peste deal; b) Foae verde, foae rară; **Al. Bojenescu:** a) De ziua ta; b) Toarnă Ioane, toarnă; c) Tu săracă, eu sărac; **Ştefan Sava:** a) Ionele, puiule; b) Un'te duci tu Ionică; **Maria Tănase:** a) Of, Ioane, Ioane; b) Neghinuţă neagră; c) Mai vino seara pe la noi.

21.00: Pşta Radio.

21.15: Muzică de dans-Jazzul Melody, cond. de **Steve Bernard** (voce: **Steve Bernard**: Intocmai ca tine-foxtrot de Brown; Miez de noapte la Onyx de Allie Wrubel; Refren dulce-slowfox de Grappelly- Reinhard; Nagasaki-foxtrot; St. Louis-blues de Handy; Oraşul chinezesc de Carroll; Acuma se poate spune-slowfox de Irving Berlin; Jazzul lui Alexandru, de Irving Berlin; Cine-foxtrot de Jerome Kern; Interludiu brut de Ellington; Visul unui contrabandist-foxtrot de Jimmy Dale; O zi cu ceaţă, de George Gersburn; Casa Loma Stomp, de Jifford.

22.00: Radio-jurnal; Sport.

22.15: Muzică de petrecere (discuri): Două polci de Johann Straus; Clothilde-fox de Igelhoff şi Slowfox de Wernicke; Două melodii de Curti; Şansonetă de Hayos şi Şansonetă de Goehr (voce: Lys Gauty); Vals de Freundorfer şi Polca de Derksen; Melodie de Mostazo şi Ana-Maria de Flamenco (voce: Estrellitta Castro); Fă nani puişorul meu-tango de Dendrino (voce: **Ioan Luican**); Potpuriu din filmul „Stelele strălucesc" de Leux; Donna Maria-tango de Rastelli şi Fox de Mendes (voce: Fernando Orlandis).

23.15: Concert de noapte al Orchestrei „Dinu Şerbănescu" — transmis dela **CASINOUL DIN SINAIA.**

23.45: Jurnal pentru străinătate în limba franceză şi engleză.

---

253 m. NICE-COTE D'AZUR 60 Kw.

21: Jurnalul radio, met. ★ 21.30: Parietăţi. ★ 22.15: Inf. italiană. ★ 22.30: Concert din Strassburg. ★ 0.30: Inf. met. ★ 0.45: Inf. italiană.

269 m. PRAGA II 5 kw.

19: Emisiune germană ★ 20: Semnal orar, muzică uşoară ★ 20.30: Suită de balet ★ 20.50: Quintet de suflători (plăci) ★ 21: Vocea zilei ★ 21.15: Inf. sărbocroată ★ 21.25: Plăci ★ 21.30: Inf. în română ★ 21.40: Cântece populare, cor de copii ★ 22: Semnal orar, inf. în germană ★ 22.15: Sonată pentru vioară şi pian ★ 23: Semnal orar. Inf. franceză★23.10: Plăci ★ 23.15: Inf. italiană ★ 23.25: Plăci ★ 23.30: Inf. engleză ★ 23.40: Cântece populare slovace ★ 24: Simfonia Faust de Liszt Plăci. Imn naţional.

291 m. KOENIGSBERG 100 Kw.

16.30: Povesiri ★ 17: Oră distractivă muzicală ★ 18.50: Ştiri ★ 19: Reportaj sportiv ★ 19.50: Ştiri din patrie ★ 20: Plăci ★ 20.40: Actualităţi radiofonice ★ 21: Ştiri, comunicate, met., sport ★23.20: Reportaj sportiv actual ★ 23.40: Concert distractiv şi muzică de dans.

298.8 m. BRATISLAVA 13,5 kw.

19.20: Plăci ★ 19.25: Actualităţi★19.45: Ştirfi de presă ★ 20.10: Inf. maghiară ★ 20.20: Ştiri de presă ★ 20.35: Acualităţi 20.45: Cântece populare ★ 21.05: Trans. unei comedii ★ 21.30: Program variat ★ 23: Praga ★ 23.15: Ştiri de presă ★ 23.25: Muzică de dans ★ 24: Ştiri de presă în slovacă ★ 0.15-1: Muzică de dans.

316 m. BRESLAU 100 kw

6.30: Plăci ★ 7: Gimnastică matinală ★ 7.30: Muzică matinală ★ 9: Met., conf. ★ 9.15: Pauză ★ 9.30: Muzică distractivă ★ 10.30: Met., felicitări ★ 10.35: Conf. ★ 11: Piesă radiofonică ★ 12.30: Ora, met., cota apelor ★ 12.45: Dialog ★ 13: Concert de amiază din Viena ★ 15: Plăci ★ Varietăţi ★ 16.40: Reportaj radiofonic★ 17: După amiază veselă din Colonia (Orh., solişti) ★ 19: Poveşti ★ 19.20: Intermezzo muzical-plăci ★ 19.30: Conf. ★ 19.55: Programul următor ★ 20: Emisiune de sfârşit de săptămână ★ 21: Inf. ★ 21.10: Continuarea emisiunei vesele ★ 23: Inf. ★ 23.20: Conf. sportivă ★ 23.30: Muzică de dans ★ 1: Muzică nocturnă, orh. Radio.

325,4 m. BRNO 32 kw. 922 kHz.

19: Praga ★ 19.30: Inf. locale ★ 19.35: Inf. sociale ★ 19.40: Şiri de presă în germană ★ 19.45: Praga ★ 21.30: Bratislava ★ 22: Praga ★ 22.10: Bratislava ★ 23: Praga ★ 23.20: Ştiri de presă în germană ★ 23.35-0.30: Muzică de dans din Praga.

331,9 m. HAMBURG 100 kw.

16: Comunicate met. ★ 16.15: Comunicatele pieţii. ★ 16.20: Concert de orgă.★ 16.50: Comunicate met. ★ 17: După amiază veselă. ★ 19: Conf. ★ 19.30: Cântece populare. ★ 19.50: Met. ★ 20: Oră în dialect ★ 20.45: Conf. ★ 21: Ştiri. ★ 21.10: Concert de plăci. ★ 23: Ştiri. ★ 23.30: Concert coral şi de orgă.

349,2 m. STRASSBURG 100 kw.

21.30: Muzică populară ★ 22: Inf. franceză şi germană ★ 22.20: Concert orh. solişti ★ 23.50: Plăci ★ 24: Concert vocal şi pian ★ 0.30: Inf. met. ★ 0.37: Inf. germană ★ 0.45: Muzică din Paris ★ 1: Muzică de dans.

352,9 m. SOFIA 100 kw.

8.50: Slujbă ★ 11.30: Cântece ★ 12: Concert ★ 13: Melodii populare de Crăciun ★ 13.45: Concert ★ 14.30: Muzică uşoară şi de dans ★ 17: Muzică de Crăciun ★ 18: Cânţece populare ★ 18.30: Muzică uşoară şi de dans ★ 19.30: Concert de mandoline ★ 20: Recital vocal 20.30: Concert cor şi orh. ★ 21: Muzică de cameră ★ 21.30: Inf. ★ 21.55: Concert ★ 22.35: Evenimentele săptămânii, în franceză ★ 22.45: Dansuri ★ 23.30: Ora pentru toţi. Orh. Radio, cor, solişti.

356.7 m. BERLIN 100 kw. 841 kHz.

16.15: Bursa ★ 16.30: Cântece de Anul Nou ★ 16.45: Reportaj sportiv ★ 17: Bună dispoziţie ★ 19: Plăci ★ 20: Concert distractiv (Orh., sopran) ★ 20.45: Ecoul serii ★ 21: Inf. ★ 21.10: Orh., muzică militară ★ 23: Inf., met., sport ★ 23.30-1: Muzică din Viena, orh., sopran.

369 m. MILANO 70 kw. 814 kHz.

20.10: Comunicate ★ 20.20: Concert ★ 20.45: Pentru turişti ★ 21: Semnal orar, comunicate, jurnalul radio ★ 21.20: Faptele zilei ★ 22.50: Lectură ★ 23: Muzică ritmică şi cântece ★ 24: Jurnalul radio, met. ★ 0.15: Muzică de dans ★ 0.55: Met.

382.2 m. LIPSCA 120 kw. 785 kHz.

16.20: Povestiri ★ 16.50: Ora, met., inf. ★ 17: După amiază veselă (Orh. şi solişti) ★ 19: Lexiconul prezentului ★ 19.15: Muzică de dans-plăci ★ 20: Muzică serală din Dresda ★ 20.50: Revistă de seară ★ 21: Inf. ★ 21.10: Emisiune pentru skiori ★ 22: Bal radiofonic ★ 23: Inf., mte,. sport ★ 23.20-1: Bal radiofonic (continuare).

405.4 m. MÜNCHEN 100 kw.

16.40: Lectură ★ 17: Trans. Colonia, concert distractiv ★ 19: Ora, met., ştiri ★ 19.10: Concert de pian ★ 19.45: Actualităţi ★ 20: Concert orh. ★ 21: Ora, ştiri, met. ★ 21.10-1: Mare concert festiv pentru ajutorul de iarnă. In pauză la 23: Ora, ştiri, met., sport.

420.8 m. ROMA 50 kw. 713 kHz.

20: Inf. franceză şi engleză ★ 20.10: Comunicate ★ 20.30: Concert ★ 20.45: Pentru turişti ★ 21: Semnal orar, comunicate, jurnalul radio ★ 21.20: Faptele zilei ★ 22: „Tristan şi Isolda" operă în 3 acte de R. Wagner.

431.7 m. PARIS P. T. T. 120 kw.

21: Inf., jurnalul radio ★ 21.30: Program sonor ★ 21.40: Cartierele Parisului montaj radiofonic ilustrat ★ 22: Fantezie ★ 22.15: Conf. ★ 22.30: Seară turnantă ★ 22.30: Muzică simfonică ★ 23.10: Emisiune teatrală ★ 23.50: Varietăţi ★ 0.30: Inf., met. ★ 0.45: Jumătate oră poetică ★ 1.15: Muzică de dans.

437,3 m. BELGRAD 20 kw. 686 kHz.

20.30: Ora Naţiunii ★ 20.50: Reportaj ★ 21: Cântece şi dansuri populare ★ 22.30: Concert orh. radio. In pauză la 23 ştiri de presă.

443,1 m. SOTTENS 100 kw.

19: Clopotele catedralei ★ 19.05: Pentru copii ★ 19.35: Intermezzo-plăci ★ 19.50: Conf. ★ 20: Refrenuri-plăci ★ 20.30: Conf. politică ★ 20.40: Conf. ★ 20.50: Inf. ★ 21: Caleidoscop radiofonic ★ 21.3: Muzică recreativă ★ 22: Comedie ★ 23: Guy Marroco şi orh. sa.

455,9 m. KÖLN 100 kw. 658 kHz.

16.30: Pentru fetele tinere ★ 17: După amiază veselă ★ 19: Sport ★ 19.15: Causerie ★ 19.35: Muzică la două piane (Debussy, Mozart-Bosuni) ★ 20: Oglinda timpului ★ 20.10: Oră filantropică ★ 21: Inf. ★ 21.10: Marşuri şi valsuri ★ 23: Inf. ★ 23.20: Conf. ★ 23.30: Muzică nocturnă şi de dans ★ 1: Muzică distractivă şi de dans-plăci ★ 3-4: Muzică nocturnă (Breslau).

463 m. LYON P. T. T. 100 kw.

20.30: Emisiune economică şi socială. ★ 21: Varietăţi. ★ 21.30: Jurnalul radio, met. ★ 22: Concert ★ 22.30: Emisiune teatrală. In continuare, inf. met. inf. germană.

470.2 m. PRAGA 120 kw. 638 kHz.

7.15: Emisiune matinală: gimnastică, muzică, ştiri de presă. ★ 9: Pentru şcoli. ★ 10.45: Slujbă. ★ 10.55: Bul. hidrografic. ★ 10.56: Plăci. ★ 1145: Pentru d-ne. ★ 12: Orh. de salon. ★ 12.55: Radio agricol, met, bursa. ★ 13: Semnal orar, radio agricol. ★ 13.10: Bul. hidrografic. ★ 13.11: Plăci. ★ 13.30: Ştiri de presă. ★ 13.45: Comunicate. ★ 13.50: Plăci ★ 14: Semnal orar. ★ 14.05: Bratislava.★14.50: Pentru industrie şi comerţ. ★ 15: Ştiri de presă. ★ 16.30: Brno. ★ 17: Ştiri de presă, bul. met. ★ 17.05: Brno. ★ 17.50: Teatru pentru copii. ★ 18.35: Radio agricol ★ 13.45: Pentru lucrători. ★ 19:

Pentru soldaţi. ★ 19.45: Plăci. ★ 19.55: Comunicate. ★ 20: Semnal orar, ştiri de presă. ★ 20.15: Jurnalul vorbit. ★ 20.25: Concert militar. ★ 21: Tablou radiofonic ★ 21.30: Program variat ★ 22: Semnal orar, ştiri de presă.★ 23: Semnal orar, ştiri de presă, cronică, sport. ★ 23.20: Plăci. ★ 23.35—0.30: Orh. de salon.

492 m. FLORENŢA 20 Kw.

20: Muzică variată ★ 20.20: Concert coral ★ 21: Semnal orar, comunicate, jurnalul radio ★ 21.20: Faptele zilei ★ 21.30: „Saltimbancii" operetă în 3 acte de Luigi Ganne. In continuare, muzică de dans ★ 23.30: Muzică de dans.

506.8 m. VIENA 120 kw. 592 kHz.

16: Inf. locale ★ 16.30: Emisiune veselă ★ 17: Concert după dorinţa auditorilor ★ 19: Varietăţi ★ 19.40: Din viaţa dela ţară în versuri ★ 20: Muzică de cameră ★ 20.30: Actualităţi ★ 21: Inf., met. ★ 21.10: Muzică de dans şi cântece. Wiener Simfoniker, solişti ★ 23: Inf. ★ 23.20: Conf. sportivă ★ 20.30: Concert orh. şi solişti ★ 1-4: Muzică nocturnă şi distractivă.

523 STUTTGART 100 kw.

16: Plăci ★ 17: După amiază veselă ★ 19: Reportaj sonor ★ 20: Plăci ★ 21: Inf. ★ 21.10: Scenă veselă radiofonică ★ 23: Met., inf., sport ★ 23.30: Muzică de dans ★ 1-3: Concert nocturn.

549 m. BUDAPESTA 120 kw.

13.10: Recital pian ★ 13.45: Inf. ★ 14: Plăci ★ 15.35: Inf. ★ 17.15: Povestiri ★ 18: Salutări radiofonice ★ 18.30: Orh. de ţigani ★ 20.05: Inf. ★ 20.10: Inf. slovacă şi ruteană ★ 20.25: Concert Orh. de salon ★ 21.10: Versuri de Aladar Komjathy ★ 21.30: Concert orh. ★ 22.40: Inf. ★ 23: Trio jazz Miletin dela hotel Bellevue ★ 23.30: Inf. germană şi italiană ★ 24: Inf. engleză şi franceză ★ 0.10: Orh. de ţigani ★ 1.05: Inf.

1293 m. LUXEMBURG 150 kw.

21: Inf. franceză ★ 21.10: „Voci din lume" ★ 21.45: Concert variat ★ 22.30: Inconjurul lumii în zece dansuri ★ 23.15: Concert simfonic. (Orh. II) Muzică americană ★ 24: Inf. mondiale. Solo pian ★ 1: Muzică de dans.

1339 m. VARŞOVIA 120 kw.

7.30: Cântec religios ★ 7.35: Gimnastică ★ 7.50: Muzică-plăci ★ 8: Jurnalul radio ★ 8.15: Muzică-plăci ★ 9: Pauză ★ 12.57: Semnal orar, fanfară ★ 13.03: Emisiune de prânz ★ 15: Pauză ★ 16: Pentru copii ★ 16.30: Muzică de prânz (orh. de salon ★ 17: Inf. economice ★ 17.15: Cronica lierară ★ 17.30: Beethoven: Octet op. 103 pentru 2 clarinete, 2 cornuri de vânătoare, 2 bassoane şi 2 oboi ★ 18.05: Causerie ★ 18.20: Concert de solişti ★ 19: Cutia cu scrisori agricolă ★ 19.30: Pentru Polonezii din străinătate: causerie ★ 20.15: Concert Orh. Radio şi cor. (Cui, de Falla, Nicolai, Volkmann, Sarasate, Wieniawski, Stoinshi, Moniuszko, Stoiber, Grieg, Kreisler, Hubay, etc.) ★ 21.35: Inf., jurnalul radio, met., sport ★ 22-0.55: Mare concert trans. din sala YMCA (Orh., cor, solişti). Refrenuri şi humor. I antract la 23.55: Ştiri de presă la 24: Noutăţi, jurnalul radio, inf., met. ★ 0.05: Inf. în germană.

1500 m. DROITWICH 150 kw.

19: Orh. ★ 20: Inf. ★ 20.30: Sport ★ 20.45: Muzică militară ★ 21.30: Noaptea în oraş ★ 22: Music-hall ★ 23: Inf. ★ 23.25: Reportaj in America ★ 23.40: Orh., bariton ★ 0.45: Poezii ★ 1: Orh., muzică uşoară ★ 1.30-2: Dans-plăci.

1571 m. DEUTSCHLANDS 60 Kw.

16: Met., bursa ★ 16.15: Melodie de dans-plăci ★ 17: Concert de după amiază ★ 19: Concert orh. de cameră ★ 20: Sportul săptămânii ★ 20.15: Varietăţi ★ 21: Inf., met. ★ 21.10: Concert distractiv ★ 23: Met., sport ★ 23.20: Campionatele de patinaj pentru bărbaţi ★ 23.30: Muzică nocturnă ★ 23.45: Reportaj ★ 24-1.50: Concert nocturn (Orh., solişti).

1648 m. RADIO-PARIS 80 kw.

20: Cronica actuală ★ 20.15: Sketch 20.55: Plăci ★ 21: Muzică variată ★ 22: „Anul literar 1938" ★ 22.15: Romanţe fără cuvinte de Mendelssohn ★ 22.30: Emisiune teatrală ★ 23.10: Varietăţi ★ 23.50: Inf., ştiri de presă ★ 0.05: Concert simfonic ★ 0.30: Plăci ★ 0.35: Program sonor ★ 0.45: Semnal orar, inf.

TOTUL PENTRU RADIO LA „KING-RADIO"

STRADA CAROL No. 9. — TELEFON 3.34.58

Sursa aparatelor de radio
DEPOZITAR GENERAL al aparatelor populare 1+1 universale, cu două game de undă „GRAETZ 1939"
Expoziţie de radio toate mărcile
Vânzarea şi în rate lunare
Laborator bine echipat pentru reparaţiuni şi transformări
Asortiment complect pentru piese detaşate

Cutii de radio — şasiuri — scale simple şi cristal — difuzoare paletă liberă, permanente şi electro dinamice — lămpi Tungsram, Philips, Telefunken şi americane, cu preţurile originale — transformatori de alimentare şi de joasă frecvenţă etc. — baterii anodice şi acumulatori zilnic proaspete

GALENIŞTI! Intrebuinţaţi cu încredere galena, „King" — detectorul „King" — casca „King" — cristalul „King"

EXPEDIŢIUNI IN PROVINCIE CONTRA RAMBURS

Posturi pe unde scurte

ZEESEN

I) 7.05—18 13,99 m. 16.89 m. 19,63 m. 19,74 m. 31, 38 m.
II) 17.40—23.25 19,85 m. 25,49 m. 49,83

DUMINICĂ 1 IANUARIE 1939

I) 7.05: Cântec popular german ★ 7.10: Concert de Anul Nou ★ 8.50: Salutări ★ 9: Felicitări de Anul Nou ★ 9.15: Clubul german de studii ★ 9.30: Serenadă op. 141 de Reger ★ 9.45: Salutări de Anul Nou ★ 10.15: Concert de Anul Nou ★ 11.15: Conf. de Anul Nou ★ 11.30: Sonată re-major de Schubert (vioară, pian) ★ 11.45: Concert simfonic ★ 13: Concert distractiv ★ 15: Muzică de fanfară ★ 15.15: Seară de Duminică ★ 15.30: Conf. ★ 15.45: „Anul Nou 1939" ★ 16: Muzică de fanfară (II) ★ 16.15: Salutări ★ 16.30: Concert de Anul Nou ★ 17.30: Salutări şi felicitări ★ II) 17.40: Cântec popular german ★ 17.45: Felicitări de anul Nou ★ 18: Muzică veselă de seară ★ 18.30: Feerie ★ 19: Salutări auditorilor ★ 19.10: Muzică de fanfară ★ 19.30: Seară de Duminică ★ 19.45: „Anul Nou 1939" ★ 20: Concert de Anul Nou ★ 21: Conf. şi salutări ★ 21.15: Colegium Musicum german: Nicolai şi Lortzing ★ 22.15: Serenadă op. 141 de Reger ★ 22.30: Ecou sportiv ★ 23: Felicitări de Anul Nou.

LUNI 2 IANUARIE 1939

I) 7.05: Cântec popular german ★ 7.10: Emisiune veselă ★ 8: Inf. germană ★ 8.15: Emisiune veselă (continuare) ★ 8.50: Salutări auditorior din Australia ★ 9: Inf. engleză ★ 9.15: Ecoul Germaniei ★ 9.45: Pentru tineret ★ 10: „Noul an 1939" ★ 10.15: Collegium Muzicum german de Nicolai şi Lortzing ★ 11.15: Sonată sol-major de Bach (violoncel, pian) ★ 11.30: Inf. germană ★ 11.45: Met. ★ 12: Ecou sportiv ★ 12.30: Cântece şi versuri ★ 13: Concert distractiv ★ 14: Inf. engleză ★ 14.15: Concert distractiv (continuare) ★ 15: Inf. germană ★ 15.15: Emisiune în olandeză, lied-uri ★ 16: Inf. engleză ★ 16.15: Salutări ★ 16.20: Ecou sportiv ★ 16.45: Serenadă op. 141 de Reger (flaut, vioară, contrabas) ★ 17: Poezii şi balade germanne ★ 17.45: Muzică festivă ★ 18.15: Pentru tineret ★ 18.30: Sonată re-major de Schubert (vioară, pian) ★ 18.45: Cântece ★ 19: Salutări ★ 19.10: Muzică festivă ★ 19.30: Abecedar german ★ 19.45: Inf. germană ★ 20: Concert distractiv ★ 21: Inf. engleză ★ 21.15: Ecoul Germaniei ★ 21.30: Met. ★ 21.45: Recital pian ★ 22.45: Fantezie chromatică şi Fugă de Joh. Seb. Bach (Arrau, pian) ★ 23: Inf. germană şi engleză.

MARŢI 3 IANUARIE 1939

I) 7.05: Cântec popular german ★ 7.10: Muzică pentru toţi ★ 8: Inf. germană ★ 8.15: Muzică pentru toţi (continuare) ★ 8.50: Salutări auditorilor ★ 9: Inf. engleză ★ 9.15: Ecoul Germaniei ★ 9.45: Abecedar german ★ 10: Concert distractiv ★ 10.45: Emisiune în engleză ★ 11: Concert vioară ★ 11.30: Inf. germană ★ 11.45: Causerie cu plăci ★ 13: Concert distractiv ★ 14: Inf. engleză ★ 14.15: Concert distractiv (continuare) ★ 15: Inf. germană ★ 15.15: Concert vioară ★ 14.45: Lied-uri ★ 16: Inf. engleză ★ 16.15: Salutări ★ 16.25: Ecoul Germaniei ★ 16.45: Collegium Musicum german ★

17.45: Abecedar german ★ II) 17.40: Cântec popular german ★ 17.45: Muzică festivă ★ 18.15: Povestiri ★ 18.30: Lied-uri la lăută ★ 18.45: Muzică pentru quartet coarde, pian și ghitară ★ 19: Salutări auditorilor ★ 19.10: Muzică festivă (II) ★ 19.30 Clubul german de studii ★ 19.45: Inf. germană ★ 20: Variată e lumea Operei ★ 21: Inf. engleză ★ 21.15: Ecoul Germaniei ★ 21.45: Piesă muzicală ★ 22.45: Emisiune nocturnă ★ 23: Inf.

MIERCURI 4 IANUARIE 1939

I) 7.05: Cântec popular german ★ 7.10: Muzică veselă ★ 8: Inf. germană ★ 8.15: Muzică veselă (continuare) ★ 8.50: Salutări ★ 9: Inf. engleză ★ 9.15: Ecoul Germaniei ★ 9.45: Povestiri ★ 10: Emisiune variată și veselă din opere ★ 11: Causerie în engleză ★ 11.15: Lieduri la lăută ★ 11.30: Inf. în germană ★ 11.45: Emisiune literară ★ 12: Piesă muzicală ★ 13: Concert distractiv ★ 14: Inf. engleză ★ 14.15: Concert distractiv (continuare) ★ 15: Inf. germană ★ 15.15: „La cămin" emisiune distractivă ★ 16: Inf. engleză ★ 16.15: Salutări auditorilor ★ 16.20: Ecoul Germaniei ★ 16.45: Lied-uri la lăută ★ 17: Causerie ★ 17.15: Muzica dincolo de graniță. Cântece pentru bariton, acompaniat pian ★ 17.45: Emisiune în engleză ★ II) 17.40: Cântec popular ★ 17.45: Muzică festivă ★ 18.15: Muzică pentru tineret ★ 18.45: Concert vioară (Pina Carmirelli cântă). Bach-Respighi ★ 19: Salutări ★ 19.10: Muzică festivă (II) ★ 19.30: Emisiune în engleză ★ 19.45: Inf. germană ★ 20 Muzică după dorință ★ 21: Inf. engleză ★ 21.15: Ecoul Germaniei ★ 21.30: Oră literară ★ 21.45: „Allotria G. m. b. H.", exportăm muzică și conferințe ★ 22.45: Lieduri de Franz Schubert ★ 23: Inf. germană și engleză.

JOI 5 IANUARIE 1939

I) 7.05: Cântec popular german ★ 7.10: Concert distractiv ★ 8: Inf. germană ★ 8.15: Concert distractiv (continuare) ★ 8.50: Salutări auditorilor din Australia ★ 9: Inf. engleză ★ 9.15: Ecoul Germaniei ★ 9.45: Violonista italiană Carminelli cântă ★ 10: Muzica tineretului ★ 10.30: Conf. în engleză ★ 10.45: Cântece variate de anul trecut ★ 11.30: Inf. germană ★ 11.45: Lied-uri de Franz Schubert (sopran) ★ 12: „Allotria G. m. b. H." facem export de muzică și conf. ★ 13: Concert distractiv ★ 14: Inf. engleză ★ 14.15: Concert distractiv (continuare) ★ 15: Inf. germană ★ 15.15: Variată e lumea Operei ★ 16: Inf. engleză ★ 16.15: Salutări auditorilor ★ 16.20: Ecoul Germaniei ★ 16.20: Ecoul Germaniei ★ 16.45: Lied-uri de Schubert (sopran) ★ 17: Conf. în engleză ★ 17.15: Plăci noui ★ II) 17.40: Cântec popular german ★ 17.45: Muzică festivă ★ 18.15: Nume de familie și de unde vin, conf. ★ 18.30: Sonate pian Beethoven (do-major op. 31) ★ 19: Salutări ★ 19.10: Muzică festivă (II) ★ 19.30: Abecedar german ★ 19.45: Inf. germană ★ 20: Concert militar ★ 21: Inf. engleză ★ 21.15: Ecoul Germaniei ★ 21.45: Lectură ★ 22.15: O serie de cântece de anul trecut ★ 23: Inf. germană și engleză.

VINERI 6 IANUARIE 1939

I) 7.05: Cântec popular german ★ 7.10: Muzică ★ 8: Inf. germană ★ 8.15: Muzică (continuare) ★ 8.50: Salutări ★ 9: Inf. engleză ★ 9.15: Ecoul Germaniei ★ 9.45: Abecedar german ★ 10: Cu tobe și trompete, muzică militară ★ 11: Muzică pentru două viori și pian. (Pugnani, Sinding ★ 11.30: Inf. germană ★ 11.45: Concert de orh. ★ 13: Concert distractiv ★ 14: Inf. engleză ★ 14.15: Concert distractiv (continuare) ★ 15: Inf. germană ★ 15.15: O serie de cântece de anul trecut ★ 16: Inf. engleză ★ 16.15: Salutări ★ 16.25: Ecoul Germaniei ★ 16.45: Concert militar ★ 17.45: Abecedar german ★ II) 17.40: Cântec popular german ★ 17.45: Muzică festivă ★ 18.15: Conf. ★ 18.30: Cântece pentru bariton ★ 18.45: Trio sonate re-major de Buxtehude (vioară, violoncel, cembal) ★ 19: Salutări ★ 19.10: Muzică festivă ★ 19.30: Conf. ★ 19.45: Inf. germană ★ 20: Concert simfonic, orh. Filarmonică, dir. Furtwaengler. Concert pian Beethoven, solist: Dohnanyi ★ 20.30: Cântece pentru alto, bariton ★ 21: Inf. engleză ★ 21.15: Ecoul Germaniei ★ 21.30: Reportaj ★ 21.45: Ciclul Shakespeare: Anthony și Cleopatra ★ 22.30: Plăci ★ 23: Inf. germană și engleză.

SÂMBĂTĂ 7 IANUARIE 1939

I) 7.05: Cântec popular german ★ 7.10: Concert de sfârșit de săptămână ★ 8: Inf. germană ★ 8.15: Concert de sfârșit de săptămână ★ 8.50: Salutări ★ 9: Inf. engleză ★ 9.15: Ecoul Germaniei ★ 9.45: Teatru, artă, film și dans, o plimbare cu microfonul ★ 10.45: Trio sonate remajor de Buxtehude ★ 11: Oră muzicală ★ 11.30: Inf. germană ★ 11.45: Reportaj ★ 12: Muzică de dans ★ 13: Concert distractiv ★ 14: Inf. engleză ★ 14.15: Concert distractiv (continuare) ★ 15: Inf. germană ★ 15.15: Trio sonate re-major de Buxtehude ★ 15.30: Concert vocal și instrumental ★ 15.45: Reportaj ★ 16: Inf. engleză ★ 16.15: Salutări ★ 16.20: Ecoul Germaniei ★ 16.45: „Satul fără clopot" piesă muzicală de Künneke ★ II) 17.40: Cântec popular german ★ 17.45: Muzică festivă (I) ★ 18.15: Conf. ★ 18.30: Salutul Patriei. Cântece anotimpurilor ★ 19: Salutări ★ 19.10: Muzică festivă (II) ★ 19.30: Conf. politică ★ 19.45: Inf. germană ★ 20: Cu microfonul în călătorie. Teatru, film, dans ★ 21: Inf. engleză ★ 21.15: Ecoul Germaniei ★ 21.45: Muzică harmonică, pian ★ 22: Muzică de dans ★ 23: Inf. germană și engleză.

ROMA (2 RO)

11.40—19.05	25,4 m.
19.05— 1	31,13 m.

DUMINICĂ 1 IANUARIE 1939

12: Emisiune religioasă. — Inf. franceză ★ 13: Inf. engleză. — Muzică variată: Trio ★ 14.30: Selecțiuni din muzica de Beethoven. — Concert simfonic. — Inf. italiană ★ 17: Inf. italian. — Fragmente din opera de Giordano. — Inf. engleză ★ 18.15: Muzică de cameră (bariton, sopran). — Muzică de Scarlatti. — Inf. italiană, noutăți sportive ★ 19.10: Muzică arabă modernă. — Comedie în arabă. — Imn patriotic arab. — Causerie în arabă ★ 20.19: Inf. engleză ★ 20.37: Noutăți sportive. — Plăci. — Semnal orar. — Inf. italiană ★ 20.37: Inf. pentru Jugoslavia. Muzică după dorință ★ 21.15: Muzică după dorință ★ 21.36: Inf. germană ★ 22: Inf. în rusă ★ 22: Program variat pentru stațiunile italiane, comentate în limbi străine ★ 0.30: Inf. spaniolă ★ 0.45: Inf. greacă.

LUNI 2 IANUARIE 1939

11.40: Inf. arabă. — Muzică arabă ★ 12: Inf. în rusă. — Muzică ușoară, duo pian. — Causerie în franceză ★ 13: Inf. engleză și chineză. — Muzică de cameră. — Inf. italiană ★ 14.30 Causerie. — Muzică variată. — Pentru doamne, causerie. — Inf. italiană ★ 17-18.15: Inf. italiană. — Muzică ușoară. — Cântece moderne. — Orh. Radio, duo pian ★ 18.15: Fragmente din opere. Simfonii de Rossini. — Inf. italiană. — Noutăți sportive ★ 19.10: Inf. arabă. — Muzică egipteană. — Causerie ★ 19.40: Cronica turistică în franceză ★ 20.01: Inf. franceză, lecții de italiană ★ 20.19: Inf. engleză ★ 20.37: Muzică variată. — Semnal orar. — Inf. italiană ★ 20.37: Inf. pentru Jugoslavia. Muzică de cameră ★ 21.15: Fragmente din opere ★ 21.36: Inf. germană ★ 22: Inf. în rusă. — Program variat ★ 23: Causerie în esperanto ★ 23: Causerie pentru Scandinavia ★ 0.30: Inf. spaniolă ★ 0.45: Inf. greacă.

MARȚI 3 IANUARIE 1939

11.40: Muzică arabă. — Inf. arabă ★ 12: Inf. rusă ★ 12-13: Inf. franceză. — Concert simfonic. — Causerie în franceză. ★ 13: Inf. engleză. — Fragmente din opere de Rossini. — Causerie în japoneză. — Inf. italiană ★ 14.30: Causerie. — Muzică ușoară. Orch. de cameră. — Causerie. — Inf. italiană ★ 17: Inf. italiană. — Concert simfonic, muzică Mozart. — Conf. — Inf. engleză ★ 18.15: Muzică ușoară, orh. — Inf. italiană, noutăți sportive ★ 19.10: Inf. arabă. — Muzică trio. — Muzică siriană. — Causerie în arabă ★ 19.40: Noutăți turistice în engleză ★ 20.01: Inf. franceză, lecții de italiană ★ 20.19: Inf. engleză ★ 20.37: Muzică de cameră. Semnal orar. — Inf. italiană ★ 20.37: Inf. pentru Jugoslavia. — Causerie ★ 21.15: Emisiune muzicală ★ 21.36: Inf. germană ★ 22: Inf. rusă ★ 22: Program variat ★ 0.30: Inf. spaniolă ★ 0.45: Inf. greacă ★ 1: Inf. portugheză. — Actul I „La Face dela Vierge" de Camussi. — Inf. spaniolă. — Causerie. — Inf. italiană.

MIERCURI 4 IANUARIE 1939

11.40: Muzică arabă. — Inf. ★ 12: Inf. rusă ★ 12-13: Inf. franceză — Actul 2 din „Trubadurul" de Verdi. — Causerie în franceză ★ 13: Inf. engleză. — Muzică ușoară, cântece moderne. — Inf. italiană. — Conf. în chineză ★ 14.30: Causerie actuală. — Cântece napolitane. — Coruri. — Causerie. — Inf. italiană ★ 17: Actul 2 din „Madame Butterfly" de Puccini. — Inf. engleză ★ 18.15: Concert simfonic. — Muzică de Händel. — Inf. italiană. — Noutăți sportive ★ 19.10: Inf. arabă. — Muzică veche arabă. — Causerie ★ 19.40: Cronica turistică în germană ★ 20.01: Inf. franceză și lecții de italiană ★ 20.19: Inf. engleză ★ 20.37: Fragmente din opera „Somnambula" de Bellini. — Semnal orar. — Inf. italiană ★ 20.37: Inf. pentru Jugoslavia ★ Muzică variată — Muzică veche ★ 21.15: Muzică de cameră ★ 21.36: Inf. germană ★ 22: Inf. rusă ★ 22: Program variat ★ 0.30: Inf. spaniolă ★ 0.45: Inf. greacă, muzică variată.

JOI 5 IANUARIE 1939

11.10: Muzică arabă. — Inf. arabă ★ 12: Inf. rusă ★ 12-13: Inf. franceză. — Muzică variată. — Causerie în franceză ★ 13: Inf. engleză. — Concert simfonic și vocal-Conf. — Inf. italiană ★ 14.30: Causerie. — Fragmente din opere de Verdi. — Simfonii teatrale. — Causerie. — Inf. italiană ★ 17: Inf. italiană. — Cântece. — Coruri. — Causerie în bengaleză și engleză ★ 18.15: Actul 2 din „Madame Butterfly" de Puccini. Inf. italiană. — Noutăți spirtive ★ 19.10: Inf. arabă. — Muzică arabă. — Muzică din Irak. — Causerie în arabă ★ 19.40: Cronica turistică olandeză ★ 20.01: franceză, lecții de italiană ★ 20.19: Inf. engleză ★ 20.37: Muzică ușoară. Orh. Semnal orar. — Inf. italiană ★ 20.37: Inf. pentru Jugoslavia. — Muzică ★ 21.15: Muzică după dorință ★ 21.36: Inf. germană ★ 22: Inf. rusă ★ 22: Program variat ★ 0.30: Inf. spaniolă ★ 0.45: Inf. greacă ★ 1: Inf. portugheză. — Inf. spaniolă. — Muzică după dorință. — Lecții de italiană pentru spanioli. — Inf. italiană.

VINERI 6 IANUARIE 1939

11.40: Muzică arabă. — Inf. arabă ★ 12: Inf. rusă ★ 12.13: Inf. franceză. — Muzică de cameră. — Causerie în franceză ★ 13: Inf. engleză. — Actul I din „Gioconda" de Ponchielli. — Inf. italiană ★ 14.30: Causerie. — Concert, muzică de cameră. — Causerie. — Inf. italiană ★ 17: Inf. italiană. — Muzică variată. — Cântece. — Causerie Inf. engleză ★ 18.15: Cântece regionale. — Inf. italiană. — Noutăți sportive. — Muzică militară ★ 19.10: Inf. arabă. — Concert, muzică arabă. — Causerie ★ 1.40: Cronica turistică în olandeză ★ 20.01: Inf. franceză ★ 20.19: Inf. engleză ★ 20.37: Concert simfonic, consacrat lui Brahms. — Inf. italiană. — Semnal orar ★ 20.37: Inf. pentru Jugoslavia. — Muzică ușoară ★ 21.15: Selecțiuni din „Falstaff" operă de Verdi ★ 21.36: Inf. germană ★ 22: Inf. rusă ★ 22: Program variat ★ 23: Cronica turistică în suedeză ★ 0.30: Inf. spaniolă ★ 0.45: Inf. greacă, muzică variată.

SÂMBĂTĂ 7 IANUARIE 1939

11.40: Muzică arabă. — Inf. arabă ★ 12: Inf. rusă ★ 12.13: Inf. franceză. — Fragmente din opera: „Lohengrin" de Wagner și simfonii de Verdi. — Știri de presă ★ 13: Inf. engleză. — Inf. franceză. — Cântece. — Inf. japoneză. — Inf. italiană ★ 14.30: Causerie. — Actul II din „Bărbierul din Sevilla" de Rossini. — Inf. italiană ★ 17: Inf. italiană. — Inf. franceză. — Muzică de cameră. — Inf. engleză și hindustană ★ 18.15: Inf. italiană și franceză. — Muzică după dorință. — Inf. italiană, noutăți sportive ★ 19.10: Inf. arabă. — Muzică din Africa de Nord. — Causerie ★ 19.40: Cronica turistică în esperanto ★ 20.01: Inf. franceză ★ 20.19: Inf. engleză ★ 20.37: Actul 2 din „Bohema" de Puccini. — Inf. italiană. — Semnal orar ★ 20.37: Inf. pentru Jugoslavia. — Cântece venețiene. — Coruri ★ 21.15: Muzică ușoară. Dela Menuet la rumbă ★ 21.36: Inf. germană ★ 22: Inf. rusă ★ 22: Program variat ★ 0.30: Inf. spaniolă ★ 0.45: Inf. greacă.